# VALVOLE DI MASSIMA PRESSIONE A CARTUCCIA 80 L/MIN
## 80 L/MIN CARTRIDGE RELIEF VALVES

SCHEMA IDRAULICO
HYDRAULIC DIAGRAM

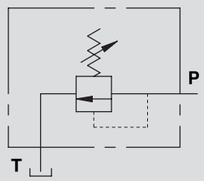


| CODICE<br>CODE | SIGLA<br>TYPE | PORTATA MAX<br>MAX FLOW<br>Lt. / min | RANGE DI PRESSIONE<br>PRESSURE RANGE<br>Bar |
|---|---|---|---|
| **VC0800/120** | VMPC 80 10-120 BAR | 80 | 10-120 |
| **VC0800/300** | VMPC 80 50-300 BAR | 80 | 50-300 |

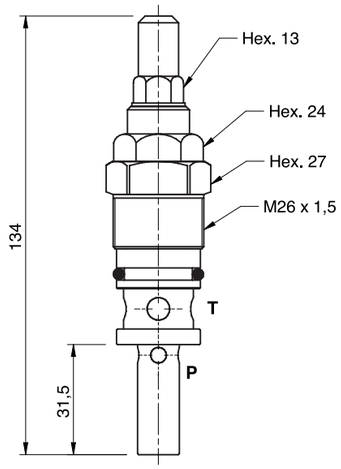


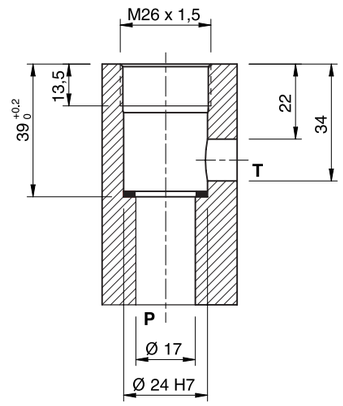


**IMPIEGO:**
Valvola utilizzata per limitare la pressione di un circuito idraulico ad un determinato valore di taratura. Al raggiungimento di tale valore la valvola si apre e scarica la pressione in modo che questa non salga oltre il valore di taratura.

**USE AND OPERATION:**
The relief valve limits the maximum pressure in a circuit to the valve's setting.
When the circuit pressure reaches the setting, the valve opens and stops the circuit pressure going any higher.

**MATERIALI E CARATTERISTICHE:**
Corpo: acciaio zincato.
Componenti interni: acciaio temprato termicamente e rettificato.
Guarnizioni: BUNA N standard.
Tenuta: a cono guidato. Trafilamento trascurabile.

**MATERIALS AND FEATURES:**
Body: zinc-plated steel.
Internal parts: hardened and ground steel.
Seals: BUNA N standard.
Leakage: Guided poppet - negligible leakage.

**MONTAGGIO:**
Inserire ed avvitare la cartuccia nell'apposita cavità.

**CONNECTIONS:**
Fit the valve in the appropriate cavity.

PRESSIONE / PORTATA
PRESSURE / FLOW

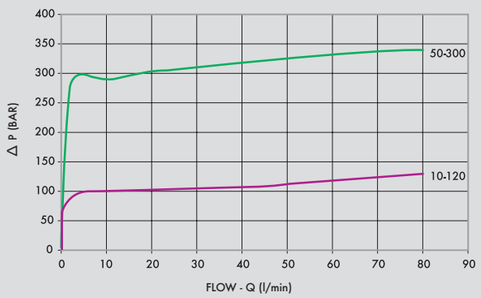


| CODICE<br>CODE | SIGLA<br>TYPE | M<br>MET | PESO/<br>WEIGHT<br>kg |
|---|---|---|---|
| **VC0800/120** | VMPC 80 10-120 BAR | M26X1,5 | 0,240 |
| **VC0800/300** | VMPC 80 50-300 BAR | M26X1,5 | 0,240 |

**REGOLAZIONE - ADJUSTEMENT**

| | | |
|---|---|---|
| CODICE/V • CODE/V | Volantino • Handknob | |
| CODICE/PP • CODE/PP | Predisposizione alla piombatura • Arranged for sealing cap | |
| CODICE/P • CODE/P | Piombatura • Sealing cap | |