Componenti e sistemi per l'oleodinamica
Hydraulic components and systems

2MP OLEODINAMICA

OLEODINAMICA 2MP

Member of OM Group

Fondata agli inizi del 2000, OLEODINAMICA 2MP ha iniziato la propria attività come terzista per alcuni dei più affermati costruttori italiani di componenti oleodinamici. Le competenze acquisite dalle partnership instaurate, unitamente alle precedenti esperienze professionali dei soci e dei collaboratori nel settore, hanno portato alla realizzazione di una gamma di produzione completa di blocchi e sistemi integrati. Dal 2018 OLEODINAMICA 2mp entra a far parte del gruppo OLEODINAMICA MARCHESINI.

Founded in 2000, OLEODINAMICA 2MP started as a third party supplier to some of the best Italian hydraulic valve manufacturers. The skills developed during these partnerships, together with the experience and abilities of the owners and staff, allowed the develpment of a comprehensive portfolio of hydraulic blocks and integrated circuits. From 2018 OLEODINAMICA 2MP became part of OLEODINAMICA MARCHESINI.

Condizioni generali

1. Indicazioni generali
Il presente catalogo illustra parte dei prodotti oleodinamici realizzati da Oleodinamica 2mp S.r.l. e mira a garantirne l'affidabilità, nel rispetto delle applicazioni, delle funzioni e delle prescrizioni in esso indicate e raccomandate.

A titolo puramente informativo, si riporta di seguito una descrizione generale delle caratteristiche tecnico-costruttive e funzionali, nonché delle regole operativo-commerciali utilizzate nella produzione e distribuzione dei nostri prodotti.

Informazioni più dettagliate riguardo le caratteristiche e l'impiego dei prodotti possono essere fornite a seguito di una richiesta specifica.

2. Prodotti a catalogo
✓ materiali valvole e collettori

Le valvole, i collettori e i blocchi per alte pressioni di esercizio e/o applicazioni gravose sono prodotti in acciaio di alta qualità al piombo, zincato con trattamento al cromo bianco trivalente (> 210 bar); mentre i collettori e i blocchi per medie pressioni (fino a 210 bar) sono in alluminio ad alta resistenza. Su richiesta possono anche essere anodizzati in vari colori. Il corpo in acciaio è solitamente protetto mediante zincatura o fosfatazione al manganese. Alcuni prodotti possono talvolta essere forniti in ghisa di tipo GG40.

✓ valvole a cartuccia

Possono essere inserite direttamente sugli attuatori realizzando apposite cavità sugli stessi (per maggiori dettagli consultare la sezione "Cavity", capitolo 21).

✓ valvole con blocchetto di collegamento

Possono essere montate in diverse soluzioni: in linea, flangiate, modulari o a fissaggio meccanico.

✓ guarnizioni

Si distingue tra:
- o-ring generalmente realizzati in BUNA-N (Acrylo-Nitrile Butadiene o NBR, in accordo con ASTM) e compatibili con fluidi oleosi a base minerale, emulsioni di acqua in olio e acqua glicole. Queste tenute sono idonee a temperature comprese tra -30°/+100°C (-22°/+212°F);

- anelli antiestrusione e pattini realizzati in BUNA-N o in PTFE (Politetrafluoroetilene come Teflon, Lubriflon, Ecoflon o similari);

- tenute in FPM (Viton) disponibili su richiesta.
Si sottolinea che i materiali delle tenute sono compatibili con i fluidi normalmente utilizzati nei circuiti idraulici.

-NAS 1638_espressa mediante un numero rappresentante la quantità di particelle di diverse dimensioni contenutein 100 ml di fluido. In caso di fluidi speciali, si prega di contattare l'ufficio tecnico 2mp, se si sospettano incompatibilità tra fluidi e tenute.

✓ filetti

I filetti G (ISO 228-1) sono standard sui componenti con corpi per connessioni in linea; inoltre, SAE (filetti dritti) NPT, JIS o filetti metrici possono essere prodotti su richiesta.

✓ sistemi di antimanomissione

A richiesta, molte valvole possono prevedere anche cappellotti antimanomissione.

3. Prodotti extra-catalogo
Sono disponibili su richiesta.

4. Raccomandazioni di utilizzo

4.1 Oli idraulici
Si raccomanda l'utilizzo di oli a base minerale con proprietà fisico-chimiche adatte ad essere utilizzate in apparecchiature oleodinamiche, come ad esempio:
• oli a base minerale tipo HL (DIN 51524-parte 1)
• oli a base minerale tipo HLP (DIN 51524-parte 2)
A richiesta, si può valutare l'utilizzo di altri fluidi (es. fluidi non nocivi per l'ambiente).

4.1.1 Viscosità dei fluidi
Il grado di viscosità è compreso nello standard ISO 3448-DIN 51519.

4.1.2 Temperatura raccomandata dei fluidi
Essendo le valvole generalmente equipaggiate con tenute in BUNA-N, le temperature dell'olio dovrebbero rimanere tra -30°/+100°C (-22/+212° F).

4.1.3 Requisiti di filtrazione fluidi
La contaminazione dell'olio è tra le maggiori cause del malfunzionamento degli impianti oleodinamici o dei singoli componenti.
Per un corretto e più duraturo funzionamento delle valvole si consiglia di limitare il livello di contaminazione ai valori indicati nella tabella sotto riportata adottando appropriati metodi di filtrazione.
La classe di contaminazione è identificata secondo due scale:
-ISO 4406/99_espressa mediante tre numeri indicanti rispettivamente la maggior quantità di particelle più larghe di 4µm, 6µm e 14µm contenute in 1 ml di fluido;

-NAS 1638_espressa mediante un numero rappresentante la quantità di particelle di diverse dimensioni contenute in 100 ml di fluido.

Tipo di sistema **Tipo di valvola**	**Filtrazione fluido raccomandata**	
	ISO 4406:1999	NAS 1638
Sistemi/componenti operanti a ALTA PRESSIONE (>250 bar; 3600 psi) APPLICAZIONI A CICLI GRAVOSI Sistemi/componenti con BASSA TOLLERANZA ALLO SPORCO	18/16/13	7-8
Sistemi/componenti operanti a MEDIO-ALTA PRESSIONE Sistemi/componenti con MODERATA TOLLERANZA ALLO SPORCO	19/17/14	9
Sistemi/componenti operanti a BASSA PRESSIONE (<100 bar; 1500 psi) APPLICAZIONI A CICLI NON GRAVOSI Sistemi/componenti con BUONA TOLLERANZA ALLO SPORCO	20/18/15	10-11

4.2 Pressione di taratura
Generalmente le valvole sono tarate a un valore di pressione standard.
Qualora l'applicazione richieda una diversa taratura, è necessario assicurarsi che i limiti indicati nel campo di taratura e la pressione massima di esercizio non siano mai superati.

4.3 Protezioni antimanomissione per tarature
Per ognuna delle nostre valvole, sono disponibili appositi cappellotti antimanomissione con possibilità di taratura. Inoltre, su richiesta, le valvole possono essere fornite sigillate.

4.4 Installazione cartucce
Si riporta di seguito la procedura che si raccomanda di seguire per l'installazione delle cartucce:
- verificare lo stato di pulizia e l'assenza di rigature o ammaccature sulle superfici delle cartucce e su quelle all'interno delle cavità;
- controllare l'integrità degli o-ring e degli anelli antiestrusione e verificare che siano installati correttamente;
- lubrificare esternamente la cartuccia con olio pulito;
- inserire la cartuccia manualmente e avvitare fino a quando si percepisce la resistenza degli anelli di tenuta;
- con chiave dinamometrica, serrare la cartuccia fino al raggiungimento della coppia di serraggio indicata nel catalogo;
- dopo circa un giorno di attività, verificare e, se necessario, ripristinare sia la coppia di serraggio che la taratura.

4.5 Immagazzinamento prodotti
I componenti oleodinamici dovrebbero essere conservati a una temperatura ambiente compresa tra -20°/+50°C, protetti nel loro involucro o sistema antipolvere originale e al riparo dai raggi solari e da fonti di calore o di ozono (in particolare motori elettrici in funzione).

5. Informazioni tecniche
5.1 Trafilamenti interni
Sono indicati nelle schede tecniche delle singole valvole.
5.2 Diagrammi e specifiche
Le curve caratteristiche, i valori e le specifiche riportate nel presente catalogo derivano da prove effettuate con olio a base minerale avente viscosità cinematica e temperatura descritte nelle singole pagine tecniche e avente grado di pulizia conforme alla ISO 4406:99 19/17/14.

6. Prescrizioni d'uso
L'Oleodinamica 2mp S.r.l. non risponde di alcun danno a persone o cose imputabile ai propri prodotti per utilizzi e prestazioni diversi da quelli indicati e raccomandati sul presente catalogo.

I nostri prodotti vengono sottoposti a collaudi funzionali conformi alle specifiche indicate nella relativa documentazione tecnica.
Tuttavia, prima dell'uso, i prodotti devono essere preventivamente ricollaudati dal costruttore dell'impianto alle condizioni limite di funzionamento, in quanto queste ultime non possono essere riprodotte integralmente nei nostri laboratori di prova.

Le valvole presenti a catalogo sono destinate ad essere installate in macchine a cui si applica la Direttiva CEE 98/37/CE (Direttiva Macchine) e successivi emendamenti. Pertanto, è severamente vietato utilizzare le valvole su macchine non conformi.

1. Introduction
This catalogue shows some of the hydraulic products realized by Oleodinamica 2mp S.r.l. and aims to guarantee their reliability, in compliance with the applications, the functions and the prescriptions indicated and recommended in it.

For information, you can find here below a general description of the technical-constructive and functional features, as well as of the operative and trading rules applied in the production and distribution of our products.

More detailed information regarding the features and use of our products can be provided on demand.

2. Products in the catalogue
✓ materials

Valves, housing and blocks for high pressures (> 210 bar) and/or heavy-duty applications are made of high quality lead steel, galvanized with white trivalent chrome treatment; while housing and blocks for medium pressures (up to 210 bar) are made of high-strength aluminium. On demand, they can also be anodized in different colours. The steel body is usually protected by zing plating or manganese phosphating. Someone products may be sometimes realized in cast iron type GG40.

✓ cartridge valves

They can be put directly on the actuators, by making appropriate cavities on them (for details see the section "Cavity", chapter 21).

✓ valves with connection housing

They can be installed in different solutions: on line, flanged, modular or by mechanical fixing.

✓ seals

We can distinguish among:
- o-ring, generally made of BUNA-N (Acrylo-Nitrile Butadiene o NBR, in compliance with ASTM) and compatible with mineral oil fluids, emulsions of water in oil and water glycol. These seals are suitable for temperatures between -30° and +100°C (-22°/+212°F);

- anti-extrusion rings, made of BUNA-N or PTFE (Politetrafluoroetilene like Teflon, Lubriflon, Ecoflon or similar);

- seals in FPM (Viton), available on demand

We underline that the materials of seals are compatible with fluids usually used in the hydraulic systems. For special fluids, we kindly ask you to contact our technical department, if you suspect possible incompatibilities between fluids and seals.

✓ threads

G threads (ISO 228-1) are standard on the products with bodies for on line connections; SAE (straight thread) NPT, JIS or metric threads can be produced on demand.

✓ tamperproof system

On demand, many valves can be supplied with tamperproof caps.

3. extra catalogue products
They are available on demand.

4. Raccomandations of use

4.1 Hydraulic oils
We recommend to use mineral oils with physico-chemical features suitable for the application in hydraulic systems, like:
• mineral oils type HL (DIN 51524-part 1)
• mineral oils type HLP (DIN 51524-part 2)
On demand, we can also evaluate the use of other fluids (like, for example, fluids that aren't harmful for the environment).

4.1.1 Fluids viscosity
The level of viscosity is included in the ISO 3448-DIN 51519 standard.

4.1.2 Recommended working temperature
Being the valves generally equipped with seals of BUNA-N, the oil temperatures should be between -30° and +100°C (-22/+212° F).

4.1.3 Fluids filtration requirements
The oil contamination is among the main causes of the hydraulic systems disease. For a correct and more long-lasting working of valves, we suggest to contain the level of oil contamination among the values showed in the table here below, by using appropriate filtration methods.
The contamination class is identified through two scales:
-ISO 4406/99_which is expressed through three numbers indicating respectively the bigger quantity of particle larger than 4µm, 6µm e 14µm contained in 1 ml of fluid;

-NAS 1638_which is expressed by one number indicating the quantity of particles of different dimensions contained in 100 ml of fluid.

System type Valve type	Recommended fluids filtration	
	ISO 4406:1999	NAS 1638
Systems working at HIGH PRESSURE (>250 bar; 3600 psi) HEAVY-DUTY CYCLES APPLICATIONS Systems with LOW TOLERANCE TO FILTH	18/16/13	7-8
Systems working at MEDIUM-HIGH PRESSURE Systems with MEDIUM TOLERANCE TO FILTH	19/17/14	9
Systems working at LOW PRESSURE (<100 bar; 1500 psi) Systems with HIGH TOLERANCE TO FILTH	20/18/15	10-11

4.2 Pressure setting
Valves are usually calibrated at a standard pressure value. If a different calibration is required, the limits indicated in the calibration field and the maximum working pressure can't be exceeded.

4.3 Tamperproof protections for calibrations
For each valve are available tamperproof caps with the possibility of calibration.
Moreover, on demand, we can provide plumbed valves.

4.4 Cartridges installation
Here below you can find the procedure that we recommend to follow in order to install the cartridges:
-verify that the surfaces of cartridges and cavities are clean and without visible defects;
- verify that o-rings and antiextrusion rings are integral and correctly installed;
- lubricate the cartridge externally with clean oil;
- insert the cartridge by hand and screw it until you perceive the resistance of seals;
- with dynamometric key, lock the cartridge until you reach the attainment of the installation torque indicated in the catalogue;
- after about 1 day of activity, verify and restore, if necessary, the installation torque and the setting.

4.5 Products storage
The hydraulic products should be stored at a temperature between -20° and +50°C, protected in their original wrap or antipowder system and protected from solar beams and from sources of heat or ozone (in particular from electric motors in function).

5. Technical information
5.1 inner leakage
It is indicated in the technical data sheet of each valve.

5.2 diagrams and features
Characteristic curves, values and features indicated in this catalogue are the result of tests made with mineral oil with viscosity and temperature described in the single technical data sheets and with cleaning degree in compliance with ISO 4406:99 19/17/14.

6. Use prescriptions
Oleodinamica 2mp S.r.l. is not responsible for damages to people or objects due to its products for uses different from those indicated and recommend in this catalogue.
Our products are subjected to working tests in accordance with the specifications indicated in the relative technical documentation. However, before the use, the products have to be preventively retested from the constructor of the system to the most onerous working conditions, as the latter can't be completely reproduced in our test benches. The illustrated valves should be installed in machines at which is applied the regulation 89/392 EEC and the subsequent corrigenda. So, it is absolutely prohibited to use these valves in machines that aren't in compliance with the mentioned regulation.

Associazione Italiana dei Costruttori ed Operatori del Settore Oleoidraulico e Pneumatico

1 - Oggetto e ambito di applicazione delle presenti condizioni generali
1.1 - Le presenti condizioni generali disciplinano tutti gli attualie futuri rapporti contrattuali tra le parti relativi alla fornitura di componenti, attrezzature, impianti oleoidraulici e pneumatici. Esse devono essere coordinate con le condizioni speciali eventualmente concordate per iscritto dalle parti o inserite nella conferma scritta del Fornitore di accettazione dell'ordine.
1.2 - A meno che non siano state specificamente approvate per iscritto dal Fornitore dovranno, invece, ritenersi prive di effetto le condizioni generali o speciali difformi riportate o richiamate dal Cliente nelle sue comunicazioni al Fornitore.

2 - Formazione del contratto
2.1 - Il contratto di fornitura si perfeziona con la conferma scritta del Fornitore di accettazione dell'ordine.
2.2 - Tuttavia se le condizioni indicate nell'ordine del Cliente differiscono da quelle della conferma scritta del Fornitore, queste ultime valgono come nuova proposta ed il contratto si in tende perfezionato nel momento in cui il Cliente inizia a darvi esecuzione o accetta i prodotti senza espressa riserva scritta.
2.3 - Eventuali offerte del Fornitore si considerano valide limitatamente al periodo di tempo indicato sulle medesime ed esclusivamente per l'integrale fornitura di quanto nelle stesse quotato.

3 - Dati tecnici, disegni, documenti inerenti la fornitura
3.1 - I dati e le illustrazioni risultanti dai cataloghi, prospetti, circolari o altri documenti illustrativi del Fornitore hanno carattere indicativo. Questi dati non hanno valore impegnativo se non espressamente menzionati come tali nella conferma d'ordine del Fornitore.
3.2 - Il Fornitore si riserva la facoltà di apportare in qualunque momento ai propri prodotti le modifiche che ritenesse convenienti, dandone notizia al Cliente se interessano l'installazione.
3.3 - Qualora il Cliente proponesse delle modifiche ai prodotti, affinché le medesime divengano di obbligatoria esecuzione, dovrà esistere pieno accordo scritto tra le parti sulle variazioni che tali modifiche dovessero occasionare sui prezzi e sui periodi di consegna precedentemente stabiliti. I prezzi potranno inoltre subire variazioni qualora le quantità ordinate vengano ridotte o venga richiesta una consegna più sollecita rispetto a quanto già concordato.
3.4 - Il Cliente s'impegna espressamente a non far uso, per ragioni diverse da quelle previste nel contratto di fornitura, dei disegni, delle informazioni tecniche e dei ritrovati relativi alla fornitura, che restano di proprietà del Fornitore e che il Cliente non può consegnare a terzi né riprodurre senza autorizzazione scritta.
3.5 - Il Cliente è tenuto ad informare il Fornitore, in fase precontrattuale, dell'esistenza di eventuali normative particolari da rispettare nel Paese di destinazione finale della merce da fornire.

4 - Esclusioni
4.1 - Salvo diverso accordo scritto, non sono compresi nella fornitura il progetto del sistema, l'installazione delle apparecchiature fornite, specifici collaudi, manuali e corsi di addestramento, assistenza all'avviamento e tutte le prestazion e gli oneri non menzionati nella conferma scritta del Fornitore di accettazione dell'ordine.

4.2 - Analogamente i costi di imballaggio, le imposte, i bolli, le spese doganali, i dazi ed ogni altro onere aggiuntivo non sono compresi nei prezzi se non risulta altrimenti dalla conferma scritta del Fornitore di accettazione dell'ordine.

5 - Consegne
5.1 - Salvo patto contrario le forniture si intendono per merce resa Franco Fabbrica, senza imballaggio.
5.2 - Con la rimessione dei materiali al Cliente o al vettore il Fornitore si libera dell'obbligo di consegna e tutti i rischi sui materiali stessi passano al Cliente anche nel caso in cui il Fornitore sia incaricato della spedizione o del montaggio in opera.
5.3 - I termini di consegna hanno carattere indicativo e si computano a giorni lavorativi.
5.4 - Se non diversamente pattuito dalle parti, essi iniziano a decorrere dal momento della conclusione del contratto, a meno che il Cliente non debba corrispondere parte del prezzo a titolo di acconto, perché allora la decorrenza dei termini è sospesa fintantoché non vi abbia provveduto.
5.5 - I termini di consegna si intendono prolungati di diritto:
1) qualora il Cliente non fornisca in tempo utile i dati o i materiali necessari alla fornitura o richieda delle varianti in corso di esecuzione o, ancora, ritardi nel rispondere alla richiesta di approvazione dei disegni o degli schemi esecutivi;
2) qualora cause indipendenti dalla buona volontà e diligenza del Fornitore, ivi compresi ritardi di subfornitori, impediscano o rendano eccessivamente onerosa la consegna nei termini stabiliti.
5.6 - Nel caso in cui il Cliente non sia in regola con i pagamenti relativi ad altre forniture la decorrenza dei termini è sospesa ed il Fornitore può ritardare le consegne fintantoché il Cliente non abbia corrisposto le somme dovute.
5.7 - I termini di consegna si intendono stabiliti a favore del Fornitore; pertanto il Cliente non potrà rifiutare di prendere in consegna i prodotti prima della data stabilita.
5.8 - Salvo quanto previsto nel successivo art. 11, nel caso di mancata presa in consegna dei prodotti da parte del Cliente per fatto a lui imputabile o, comunque, per causa indipendente dalla volontà del Fornitore, il Cliente sopporterà i rischi e le spese per la loro custodia.
5.9 - Qualora le parti abbiano pattuito che, in caso di ritardata consegna, il Fornitore sia tenuto a pagare una somma a titolo di penale, il Cliente non potrà chiedere somme superiori alla penale come risarcimento per i danni patiti a causa del ritardo.

6 - Collaudi e montaggi
6.1 - Collaudi speciali, eventualmente previsti nella conferma scritta di accettazione d'ordine, verranno eseguiti a spese del Cliente nello stabilimento indicato dal Fornitore.
6.2 - Montaggio e collaudo in opera, se richiesti, verranno eseguiti dal Fornitore a spese del Cliente.

7 - Pagamenti
7.1 - Salvo diverso accordo, i pagamenti devono essere effettuati dal Cliente entro i termini previsti nella conferma scritta di accettazione d'ordine presso il domicilio del Fornitore o presso l'Istituto di credito da lui indicato: in caso di ritardo il Cliente sarà tenuto al pagamento degli interessi moratori, salva in ogni caso la facoltà per il Fornitore di chiedere il risarcimento del maggior danno subito e la risoluzione del contratto ai sensi del successivo art. 11.
7.2 - Eventuali contestazioni che dovessero insorgere tra le parti non dispensano il Cliente dall'obbligo di osservare le condizioni e i termini di pagamento.

8 - Garanzia
8.1 - Il Fornitore garantisce la conformità di prodotti forniti, intendendosi cioè che i prodotti sono privi di difetti nei materiali e/o lavorazioni e che sono conformi a quanto stabilito da specifico contratto accettato dalle parti.
8.2 - La durata della garanzia è di dodici mesi che decorrono dalla consegna dei prodotti e, per i prodotti o componenti sostituiti, dal giorno della loro sostituzione.
8.3 - Entro tale periodo il Fornitore al quale il Cliente, non più tardi di otto giorni dalla consegna per i difetti palesi ed otto giorni dalla scoperta per quelli occulti, abbia denunciato per iscritto l'esistenza dei difetti si impegna, a sua scelta - entro un termine ragionevole avuto riguardo all'entità della contestazione - a riparare o sostituire gratuitamente i prodotti o le parti di essi che fossero risultati difettosi. Il reso di merce non conforme dovrà essere sempre autorizzato dal Fornitore per iscritto e dovrà rispettare l'imballo originale.
8.4 - Le sostituzioni o le riparazioni vengono di regola effettuate Franco Fabbrica: le spese ed i rischi per il trasporto dei prodotti difettosi sono a carico del Cliente. Tuttavia qualora il Fornitore, d'accordo con il Cliente, ritenesse più opportuno svolgere i lavori necessari alla sostituzione o riparazione presso il Cliente, quest'ultimo sosterrà le spese di viaggio e soggiorno del personale tecnico messo a disposizione dal Fornitore e fornirà tutti i mezzi ed il personale ausiliario richiesti per eseguire l'intervento nel modo più rapido e sicuro.
8.5 - La garanzia decade ogniqualvolta i prodotti siano stati montati o utilizzati non correttamente oppure abbiano ricevuto una manutenzione insufficiente o siano stati modificati o riparati senza l'autorizzazione del Fornitore. Il Fornitore non risponde inoltre dei difetti di conformità dei prodotti dovuti all'usura normale di quelle parti che, per loro natura, sono soggette ad usura rapida e continua.

9 - Responsabilità del fornitore
9.1 - Il Fornitore è esclusivamente responsabile del buon funzionamento di componenti, attrezzature, impianti oleoidraulici e pneumatici forniti in rapporto alle caratteristiche e prestazioni da lui espressamente indicate. Egli non si assume, invece, alcuna responsabilità per l'eventuale difettoso funzionamento di macchine o sistemi realizzati dal Cliente o da terzi con componenti idraulici o pneumatici del Fornitore anche se le singole apparecchiature idrauliche o pneumatiche sono state montate o collegate secondo schemi o disegni suggeriti dal Fornitore, a meno che tali schemi o disegni non siano stati oggetto di distinta remunerazione, nel qual caso la responsabilità del Fornitore sarà comunque circoscritta a quanto compreso nei suddetti disegni o schemi.
9.2 - In ogni caso, al di fuori delle ipotesi tassative ed inderogabili previste dall'ordinamento vigente in tema di responsabilità del fornitore, e salvo quanto previsto dall'art. 1229 cod. civile, il Cliente non potrà chiedere il risarcimento di danni diretti e indiretti, mancati profitti o perdite di produzione, né potrà pretendere a titolo di risarcimento somme superiori alvalore della merce fornita.

10 - Riserva di proprietà
10.1 - Il Fornitore conserva la proprietà dei prodotti forniti fino al totale pagamento del prezzo pattuito.

11 - Clausola risolutiva espressa e condizione risolutiva
11.1 - Il contratto di fornitura sarà risolto di diritto ai sensi dell'art. 1456 c.c. per effetto della semplice dichiarazione scritta del Fornitore di volersi avvalere della presente clausola risolutiva espressa, qualora il Cliente:
1) ometta o ritardi i pagamenti dovuti;
2) ritardi o manchi di prendere in consegna i prodotti nei termini previsti dal precedente art. 5;
3) non osservi gli obblighi di riservatezza previsti dall'art. 3.4.11.2 - Il contratto si intenderà risolto di diritto nel caso in cui il Cliente venga posto in liquidazione o sia stato assoggettato ad una qualsiasi procedura concorsuale.

12 - Recesso convenzionale
12.1 - Nel caso in cui il Cliente diminuisca le garanzie che aveva dato o non fornisca le garanzie che aveva promesso, il Fornitore avrà facoltà di recedere dal contratto.

13 - Legge applicabile
13.1 - Tutti i contratti di fornitura con l'estero disciplinati dalle presenti condizioni generali sono regolati dalla legge italiana.

14 - Foro competente
14.1 - Per qualsiasi controversia inerente all'esecuzione, interpretazione, validità, risoluzione, cessazione di contratti di fornitura intervenuti tra le parti ove l'azione sia promossa dal Cliente è esclusivamente competente il Foro del Fornitore, ove invece l'azione sia promossa dal Fornitore è competente oltre al Foro del Fornitore medesimo ogni altro Foro stabilito per legge.

Ai sensi e per gli effetti degli articoli 1341 e seguenti del Codice Civile, si approvano espressamente le seguenti clausole: 5 - Consegne; 7 - Pagamenti; 8 - Garanzia; 9 -Responsabilità del Fornitore; 11 - Clausola risolutiva espressa e condizione risolutiva; 12 - Recesso convenzionale; 14 - Foro competente.

Assofluid standard conditions for supply of hydraulic and pneumatic equipment

Associazione Italiana dei Costruttori ed Operatori del Settore Oleoidraulico e Pneumatico

1 – Subject and scope of application of these standard conditions
1.1 – These standard conditions shall govern all present and future contractual and pre-contractual relations between parties concerning the supply of hydraulic and pneumatic components, equipment and systems. They shall be coordinated with any special conditions agreed in writing by the parties or inserted in the Supplier's written confirmation of acceptance of order.
1.2 - Unless specifically approved in writing by the supplier, deviant general or special conditions included or referred to by the Customer in his communications to the Supplier shall however be deemed null and void.

2 – Formation of contract
2.1 – The supply contract comes into force upon written confirmation of acceptance of order by the Supplier.
2.2 – However, if the conditions indicated in the Customer's order differ from those in the Supplier's written confirmation, the latter shall count as a new proposal and the contract shall be deemed completed at the moment in which the Customer starts to execute it or accepts the products supplied without express written reservation.
2.3 – Every further Supplier's offer shall be deemed valid only within the period of time it itself states and exclusively for the complete supply the offer rates.

3 – Technical data, drawings and documents pertaining to the supplies
3.1 – The data and illustrations resulting from the catalogues, brochures, circulars or other illustrative documents from the Supplier shall be of an indicative nature. This data shall have no commitment value unless expressly mentioned as such in the confirmation of order.
3.2 – The Supplier reserves the right to make any modifications to his own products at any moment as he deems appropriate, giving notice to the Customer if they affect the installation.
3.3 – If the Customer proposes modifications so that it becomes compulsory to implement them, there shall be full written agreement between the parties on the variations which such modifications may cause to prices and delivery periods previously established. Moreover, the prices could vary in case the ordered quantities should be reduced or the Customer should ask for a more prompt delivery.
3.4 – The Customer shall expressly undertake not to use, for purposes other than those envisaged in the supply contract, the drawings, technical information and discoveries relating to the supply which shall remain the Supplier's property and which the Customer shall not be able to deliver to third parties nor reproduce without written permission.
3.5 – Should there be any particular normative law to respect in the Country of destination of the Supply, the Customer is bound to inform the Supplier before the stipulation of the contract.

4 - Exclusions
4.1 – Unless otherwise agreed in writing, the plan of the system, the installation of equipment supplied, special testing, manuals and trading courses, assistance with start-up and all services and costs not mentioned in the Supplier's written confirmation of acceptance of the order shall not be included in the supply.
4.2 – Likewise the costs of packing, taxes, stamp d uties, customs expenses, duties and any other extra expenses shall not be included in the prices unless otherwise stated in the Supplier's written confirmation of acceptance of order.

5 – Delivery
5.1 – Unless there is agreement to the contrary, the supplies shall be deemed to be goods supplied ex works, without packing.
5.2 – With handover of the equipment to the Customer or carrier the Supplier shall be released from the obligation to deliver and all risks on the equipment itself shall pass to the Customer even in the event where the Supplier is responsible for the despatch or assembly for working.
5.3 – The delivery deadlines shall be regarded as an indication and shall be reckoned in working days.
5.4 – Unless otherwise agreed by the parties, the deadlines shall start to run from the moment of conclusion of the contract, unless the Customer has to meet part of the price on an account basis because then the elapse of the deadlines shall be suspended until he has paid this.
5.5 - It shall be understood that the delivery deadlines are automatically extended:
1) if the Customer does not supply in reasonable time the data or equipment necessary to the supply or requests changes during execution or, even, delays in meeting the request for approval of the drawings or working diagrams;
2) if causes independent of the goodwill and diligence of the Supplier, including delays of sub-contractors, impede or render excessively difficult delivery in the terms established.
5.6 – In the event the Customer is not in order with payments relating to other supplies, the elapse of the deadlines shall be suspended and the Supplier may delay delivery until the Customer has paid the sums due.
5.7 – It shall be understood that the delivery deadlines are set to favour the Supplier; the Customer may not therefore refuse to take delivery of products before the date set.
5.8 – Unless prescribed under Art. 11 below, in the event of failure to take delivery of products by the Customer for reasons for which is he is to blame or, in any case, for a reason independent of the Supplier's goodwill, the Customer shall bear the risks and expanses for their safe keeping.
5.9 – If the parties have agreed that, in the event of delayed delivery, the Supplier is obliged to pay a sum as a penalty, the Customer may not ask for sums in excess of the penalty as compensation for damages suffered because of the delay.

6 – Testing and assembly work
6.1 – Special testing which may be provided in the written confirmation of acceptance of order shall be carried out at the Customer's expense on the premises indicated by the Supplier.
6.2 – Assembly and working testing, if requested, shall be carried out by the Supplier at the Customer's expense as.

7 – Payments
7.1 – Unless otherwise agreed, payments shall be made by the Customer within the terms provided in the written confirmation of acceptance of order at the Supplier's domicile or with the Bank indicated by him: in the event of delay, the Customer shall be bound to pay interest on arrears, in any case reserving to the Supplier the option to request compensation for greater damage suffered and termination of the contract as per Art. 11 below.
7.2 – Any disputes which may arise between the parties shall not release the Customer from the obligation of observing the payment terms and conditions.

8 – Guarantee
8.1 – The Supplier shall guarantee conformity of the products supplied, which shall mean that they are without defects in their materials and/or processing and that they correspond to the provisions of the specific contract agreed to by both parties.
8.2 – The duration of the guarantee shall be twelve months counting from the delivery of the products and, for substituted products or components, from the day of their substitution.
8.3 – Within this period the Supplier to whom the Customer has reported in writing the existence of evident defects no later than eight days from their delivery and the existence of hidden defects no later than eight days from their discovery shall undertake, at his choice, to repair or substitute free the products or parts thereof which have proved to be defective. The return of not conforming goods shall be always authorized in writing by the Supplier and shall have to keep the original packaging.
8.4 – The substitutions or repairs shall as a rule be carried out ex-works: the costs and risks for transport of faulty products shall be at the Customer's expense. However, if the Supplier, in agreement with the Customer, deems it more appropriate to carry out the necessary work for substitution or repair on the Customer's premises, the latter shall bear the travelling and accommodation expenses of the technical staff made available by the Supplier and shall supply all means and auxiliary staff requested for carrying out the operation in the quickest and safest way.
8.5 – The guarantee shall cease whenever products have not been correctly assembled or used, or have received insufficient maintenance or have been modified or repaired without the Supplier's permission. Moreover, the Supplier shall not be held responsible for the conformity defects of the products caused by the ordinary wear of those parts which are normally subject to continuous and rapid wear.

9 – Liability of the supplier
9.1 – The Supplier shall be solely responsible for the good operation of the hydraulic and pneumatic equipment supplied as regards features and performances expressly indicated by himself. He shall not, however, assume any liability for any faulty operation of machines or systems made by the Customer or third parties with hydraulic and pneumatic components from the Supplier even if the individual hydraulic and pneumatic equipment have been assembled or connected according to diagrams or drawings proposed by the Supplier, unless such diagrams and drawings have been the subject of separate remuneration, in which case the liability of the Supplier shall in any case be limited to what is contained in the above/mentioned drawings or diagrams.
9.2 – In any case, outside the strict and imperative cases provided by current legislation regarding the liability of the Supplier, and except what provided by the art. 1229 of the Italian Civil Code, the Customer shall not be able to request compensation for direct and indirect damage, loss of profits or production, nor shall he be able to claim entitlement to compensation of sums in excess of the value of the equipment supplied.

10 – Reservation of ownership
10.1 – The Supplier shall retain ownership of the products supplied until full payment of the price agreed.

11 – Termination clause and resolutory condition
11.1 – The contract for supply shall be terminated automatically, according to art. 1456 of the Italian Civil Code, through simple written declaration by the Supplier that he wishes to avail himself of this express termination clause if the Customer:
1) omits or delays payments due;
2) delays or fails to take delivery of the products in the times provided under art. 5 above;
3) does not fulfil the obligations of confidentiality provided under art. 3.4.
11.2 – The contract shall be deemed terminated automatically if the Customer is put into liquidation or is subject to any bankruptcy proceedings.

12 – Withdrawal by agreement

12.1 – If the Customer reduces the guarantees ha had given or does not provide the guarantees he had promised, the Supplier shall have the option of withdrawn from the contract.

13 – Law applicable
13.1 – Every supply contract entered into among the parties, even with foreign countries, shall be regulated by these standard conditions and governed by the Italian law.

14 – Competent court
14.1 – For any dispute pertaining to the execution, interpretation, validity, termination or cessation contracts entered into between the parties, if the action is brought by the Customer, the Supplier's Court exclusively shall be competent; if, however, the action is brought by the Supplier, as well as the Court of the Supplier himself, any other Court established by law shall be competent.

Indice / Index

Monoblocchi Cetop / Cetop monoblocks

NG6 (CETOP 3)								CHAP.1
Model	Code	Description	A-B ports	P-T ports	Relief valve	Venting valve	Material	Page
	E_ 06 - 12 - 38	Monoblocco Monoblock	Laterali On side 3/8G	Passanti Crossing 1/2G	///	///	Aluminium Steel	1.1
	E_ 06 - 19 - 38	Monoblocco Monoblock Serie/Series	Laterali On side 3/8G	Passanti Crossing 1/2G	C008 DRV-M20-02	C007 SVCP-S08-TS2	Aluminium Steel	1.2
	E_ 06 - 21 - 38	Monoblocco Monoblock	Laterali On side 3/8G	Passanti Crossing 1/2G	C008 DRV-M20-02	C007 SVCP-S08-TS2	Aluminium Steel	1.3
	E_ 06 - 13 - 38	Monoblocco Monoblock	Posteriori Rear 3/8G	Passanti Crossing 1/2G	C008 DRV-M20-02	C007 SVCP-S08-TS2	Aluminium Steel	1.4
	E_ 06 - 13 - 12	Monoblocco Monoblock	Posteriori Rear 1/2G	Passanti Crossing 1/2G	C008 DRV-M20-02	C007 SVCP-S08-TS2	Aluminium Steel	1.5
	E_ 06 - 28 - 12	Monoblocco Monoblock	Laterali On side 1/2G	Passanti Crossing 3/4G	C035	C035 SVCP-S10-TS2	Aluminium Steel	1.6
	E_ 06 - 14 - 38	Monoblocco Monoblock	Laterali On side 3/8G	Passanti Crossing 1/2G	C008 DRV-M20-02	///	Aluminium Steel	1.7

NG10 (CETOP 5)								CHAP.2
Model	Code	Description	A-B ports	P-T ports	Relief valve	Venting valve	Material	Page
	E_ 10 - 06 - 12	Monoblocco Monoblock	Laterali On side 1/2G	Passanti Crossing 3/4G	C025 DRV-M26-01	C045 SVCP-S12-TS2	Aluminium Steel	2.1
	E_ 10 - 06 - 34	Monoblocco Monoblock	Laterali On side 3/4G	Passanti Crossing 3/4G	C025 DRV-M26-01	C045 SVCP-S12-TS2	Aluminium Steel	2.2
	E_ 10 - 05 - __	Monoblocco Monoblock	Posteriori Rear 1/2G - 3/4G	Passanti Crossing 3/4G	C025 DRV-M26-01	///	Aluminium Steel	2.3

NG10 (CETOP 7)								CHAP.3
Model	Code	Description	A-B ports	P-T ports	Relief valve	Venting valve	Material	Page
	E_ 16 - 06 - 100	Monoblocco Monoblock	Laterali On side 1G	Passanti Crossing P=1.1/4G - T=1.1/2G	C019	///	Steel	3.1

Basi singole Cetop / Cetop sub-plates

NG6 (CETOP 3)								CHAP.4
Model	Code	Description	A-B ports	P-T ports	Relief valve	Venting valve	Material	Page
	E_ 06 - 07 - __	Base singola Cetop 3 Cetop 3 sub-plate	Posteriori Rear 1/4G - 3/8G - 1/2G	Posteriori Rear 1/4G - 3/8G - 1/2G	///	///	Aluminium Steel	4.1
	E_ 06 - 08 - __	Base singola Cetop 3 Cetop 3 sub-plate	Laterali On side 1/4G - 3/8G - 1/2G	Laterali On side 1/4G - 3/8G - 1/2G	///	///	Aluminium Steel	4.2
	E_ 06 - 09 - __	Base singola Cetop 3 Cetop 3 sub-plate	Laterali On side 1/4G - 3/8G - 1/2G	Laterali On side 1/4G - 3/8G - 1/2G	///	///	Aluminium Steel	4.3
	E_ 06 - 15 - __	Base singola Cetop 3 Sub-plate Cetop 3	Laterali On side 1/4G - 3/8G - 1/2G	Posteriori Back 1/4G - 3/8G - 1/2G	///	///	Aluminium Steel	4.4
	E_ 06 - 16 - __	Base singola Cetop 3 Cetop 3 sub-plate	Laterali On side 3/8G - 1/2G	Laterali -Posteriori On side - Rear 3/8G - 1/2G	///	///	Aluminium Steel	4.5
	E_ 06 - 33 - 38	Base singola Cetop 3 Cetop 3 sub-plate	Laterali On side 3/8G	Posteriori Rear 3/8G	C008 DRV-M20-02	///	Aluminium Steel	4.6
	E_ 06 - 10 - 38	Base singola Cetop 3 Cetop 3 sub-plate	Laterali On side 3/8G	Laterali -Posteriori On side - Rear 3/8G	C008 DRV-M20-02	///	Aluminium Steel	4.7
	E_ 06 - 10 - 12	Base singola Cetop 3 Cetop 3 sub-plate	Laterali On side 1/2G	Posteriori Rear 1/2G	C008 DRV-M20-02	///	Aluminium Steel	4.8

NG10 (CETOP 5)								CHAP.5
Model	Code	Description	A-B ports	P-T ports	Relief valve	Venting valve	Material	Page
	E_10 - 01-_	Base singola Cetop 5 Cetop 5 sub-plate	Posteriori Rear 1/2G - 3/4G	Posteriori Rear 1/2G - 3/4G	///	///	Steel	5.1
	E_ 10 - 03 - _	Base singola Cetop 5 Cetop 5 sub-plate	Laterali On side 1/2G - 3/4G	Posteriori Rear 1/2G - 3/4G	///	///	Steel	5.2
	E_ 10 - 02 - _	Base singola Cetop 5 Cetop 5 sub-plate	Laterali On side 1/2G - 3/4G	Laterali On side 1/2G - 3/4G	///	///	Steel	5.3
	E_ 10 - 04 - _	Base singola Cetop 5 Cetop 5 sub-plate	Laterali On side 1/2G - 3/4G	Posteriori Rear 1/2G - 3/4G	C025 DRV-M26-01	///	Aluminium Steel	5.4
	E_ 10 - 08 - _	Base singola Cetop 5 Cetop 5 sub-plate	Laterali On side 1/2G - 3/4G	Laterali On side 1/2G - 3/4G	C025 DRV-M26-01	///	Aluminium Steel	5.5
	E_ 10 - 09 - _	Base singola Cetop 5 Cetop 5 sub-plate	Laterali On side 1/2G - 3/4G	Laterali - Posteriori On side - Rear 1/2G - 3/4G	C025 DRV-M26-01	///	Aluminium Steel	5.6

Indice / Index

Basi singole Cetop / Cetop sub-plates

NG16 (CETOP 7)								CHAP.6
Model	Code	Description	A-B ports	P-T ports	Relief valve	Venting valve	Material	Page
	E_ 16 - 01 - __	Base singola Cetop 7 Cetop 7 sub-plate	Posteriori Rear 1G	Posteriori Rear 1G	///	///	Steel	6.1
	E_ 16 - 02 - _	Base singola Cetop 7 Cetop 7 sub-plate	Laterali On side 1G - 1.1/4G	Laterali On side 1G - 1.1/4G	C019	///	Steel	6.2
	E_ 16 - 05 - _	Base singola Cetop 7 Cetop 7 sub-plate	Laterali On side 1G - 1.1/4G	Laterali On side 1G - 1.1/4G	C019	///	Steel	6.3

NG25 (CETOP 8)								CHAP.7
Model	Code	Description	A-B ports	P-T ports	Relief valve	Venting valve	Material	Page
	E_ 25 - 05 - 114	Base singola Cetop 8 Cetop 8 sub-plate	Laterali On side 1.1/4G	Laterali On side P=1.1/4G - T=1.1/2G	///	///	Steel	7.1
	E_ 25 - 01 - __	Base singola Cetop 8 Cetop 8 sub-plate	Laterali On side 1.1/4G - 1.1/2G	Laterali - Posteriori On side - Rear 1.1/4G - 1.1/2G	C019	///	Steel	7.2

CETOP "R" SERIES								CHAP.8
Model	Code	Description	A-B ports	P-T ports	Relief valve	Venting valve	Material	Page
	E_ R06 - 32 - 12	Base ISO/Cetop 06R ISO/Cetop 06R sub-plate	///	Posteriori Rear T=3/4G P=1/2G	///	///	Steel	8.1
	E_ R08 - 35 - 100	Base ISO/Cetop 08R ISO/Cetop 08R sub-plate	///	Posteriori Rear 1G	///	///	Steel	8.2
	E_ R10 - 37 - 112	Base ISO/Cetop 10R ISO/Cetop 010R sub-plate	///	Posteriori Rear 1.1/2G	///	///	Steel	8.3

Basi modulari Cetop / Cetop modular sub-plates

NG6 (CETOP 3)								CHAP.9
Model	Code	Description	A-B ports	P-T ports	Relief valve	Venting valve	Material	Page
	E_ 610-08-38	Base modulare Cetop 3 Cetop 3 modular sub-plate	Posteriori Rear 3/8G	Passanti Crossing 1/2G	C008 DRV-M20-02	///	Aluminium Steel	9.1
	E_ 610-09-38	Base modulare Cetop 3 Cetop 3 modular plate	Posteriori Rear 3/8G	Passanti Crossing 3/8G	///	///	Aluminium Steel	9.2
	E_ 610-20-38	Base modulare Cetop 3 Cetop 3 modular plate	Posteriori Rear 3/8G	Passanti Crossing 3/8G	///	///	Aluminium Steel	9.3
	E_ 610-21-38	Base modulare Cetop 3 Cetop 3 modular plate	Posteriori Rear 3/8G	Passanti Crossing 3/8G	///	///	Aluminium Steel	9.4

Basi modulari Cetop / Cetop modular sub-plates

NG6 (CETOP 3)								CHAP.9
Model	Code	Description	A-B ports	P-T ports	Relief valve	Venting valve	Material	Page
	E_ 610-23-38	Base modulare Cetop 3 Cetop 3 modular plate	Posteriori Rear 3/8G	Passanti Crossing 3/8G	///	///	Aluminium steel	9.5
	E_ 610-12-38	Base modulare Cetop 3 Cetop 3 modular plate	Posteriori Rear 3/8G	Passanti Crossing 3/8G	///	C007 SVCP-S08-TS4 SVCP-S08-TS3 SVCP-S08-TD3	Aluminium steel	9.6
	E_ 610-22	Base modulare con ritegno Modular plate with check valve	///	Passanti Crossing 1/2G	///	///	Aluminium Steel	9.7
	E_ 610-29	Base modulare Modular sub-plate	///	Passanti Crossing P=1/2G T=3/4G	C035 DRV-S10-01	///	Aluminium Steel	9.8
	E_ 610-27-12	Base modulare Cetop 3 Cetop 3 modular sub-plate	Posteriori Rear 1/2G	Passanti Crossing 1/2G	///	///	Aluminium Steel	9.9
	E_ 610-28-38	Base modulare Cetop 3 Cetop 3 modular sub-plate	Laterali On side 3/8G	Passanti Crossing 1/2G	///	///	Aluminium Steel	9.10
	E_ 610-33	Pannello modulare Cetop 3 Cetop 3 modular plate	///	///	///	///	Aluminium	9.11
	E_ 610-34	Pannello modulare Cetop 3 Cetop 3 modular plate	///	///	///	///	Aluminium	9.12
	E_ 610-35	Pannello Cetop 3 per mini centralina Cetop 3 plate for mini power pac	///	///	///	///	Aluminium	9.13

NG10 (CETOP5)								CHAP.10
Model	Code	Description	A-B ports	P-T ports	Relief valve	Venting valve	Material	Page
	E_ 610-24-12	Base modulare Cetop 5 Cetop 5 modular plate	Laterali On side 1/2G	Passanti Crossing P=1/2G T=3/4G	C025 DRV-M26-01	///	Aluminium Steel	10.1
	E_ 610-30-12	Base modulare Cetop 5 Cetop 5 modular plate	Posteriori Rear 1/2G	Passanti Crossing 1/2G	///	///	Aluminium Steel	10.2
	E_ 610-19-12	Base modulare Cetop 5 Cetop 5 modular plate	Posteriori Rear 1/2G	Passanti Crossing 1/2G	///	///	Aluminium Steel	10.3
	E_ 610-25-12	Base modulare Cetop 5 Cetop 5 modular plate	Laterali on side 1/2G	Passanti Crossing 1/2G	///	///	Aluminium Steel	10.4
	E_ 610-26-34	Base modulare Cetop 5 Cetop 5 modular plate	Posteriori Rear 3/4G	Passanti Crossing 1/2G	///	///	Aluminium Steel	10.5

Indice / Index

Basi di chiusura Cetop / Cetop end plates

NG 6-10-16-25 (CETOP 3-5-7-8)								CHAP.11
Model	Code	Description	A-B ports	P-T ports	Relief valve	Venting valve	Material	Page
	E_ 06 - 00 - 10	Base di chiusura Cetop 3 Cetop 3 end-plate	///	///	///	///	Steel	11.1
	E_ 06 - 00 - 20	Base di chiusura-collegamento Cetop 3 Cetop 3 end/sub-plate	///	///	///	///	Aluminium Steel	11.2
	E_ 10 - 00 - 10	Base di chiusura Cetop 5 Cetop 5 end-plate	///	///	///	///	Steel	11.3
	E_ 10 - 00 - 20	Base di chiusura-collegamento Cetop 5 Cetop 5 end/sub-plate	///	///	///	///	Steel	11.4
	E_ 16 - 03 - 30	Base di chiusura Cetop 7 Cetop 7 end-plate	///	///	///	///	Steel	11.5
	E_ 25 - 00 - 30	Base di chiusura Cetop 8 Cetop 8 end-plate	///	///	///	///	Steel	11.6

Basi di collegamento / Connection plates

NG 6-10 (CETOP 3-5)								CHAP.12
Model	Code	Description	A-B ports	P-T ports	Relief valve	Venting valve	Material	Page
	E_ 06 - 01 - __-_	Base di collegamento Cetop 3 Cetop 3 sub-plate	Laterali On side 1/4G - 3/8G	Laterali On side 1/4G - 3/8G	///	///	Steel	12.1
	E_ 610 - 06 - _	Pannello modulare Cetop 3 per pressostato Cetop 3 modular plate for pressure switch	///	///	///	///	Aluminium Steel	12.2
	E_ 06 - 36 - 00	Base di collegamento Cetop 3 - A/A-B/B Cetop 3 sub-plate - A/A-B/B	///	///	///	///	Aluminium	12.3
	E_ 10 - 10 - __-_	Base di collegamento Cetop 5 Cetop 5 sub-plate	Laterali On side 1/4G - 3/8G	Laterali On side 1/4G - 3/8G	///	///	Steel	12.4
	E_ 610 - 10 - _	Pannello modulare Cetop 5 per pressostato Cetop 5 modular plate for pressure switch	///	///	///	///	Steel	12.5

Basi di riduzione / Reduction plates

NG 6-10 (CETOP 3-5)								CHAP.13
Model	Code	Description	A-B ports	P-T ports	Relief valve	Venting valve	Material	Page
	E_ 610 - 05 - _	Base di riduzione Cetop 5 / Cetop 3 Cetop 5 / Cetop 3 reduction plate	///	///	///	///	Aluminium Steel	13.1
	E_ 16 - 08 - 00	Base di riduzione Cetop 7 / Cetop 5 Cetop 7 / Cetop 5 reducing plate	///	///	///	///	Steel	13.2

Moduli accessori / Accessories

								CHAP.14
Model	Code	Description	A-B ports	P-T ports	Relief valve	Venting valve	Material	Page
	E_ 06 - 17 - 12	Elemento per venting o valvola di massima Venting or relief valve element	///	Passanti Crossing 1/2G	C007 DRV-S08-04	C007 SVCP-S08-TS2	Aluminium Steel	14.1
	E_ 06 - 24 - _	Elemento aggiuntivo venting per E_ 06-21 Venting element for E_ 06-21	///	///	///	C007 SVCP-S08-TS2	Aluminium Steel	14.2

Valvole modulari / Modular valves

					CHAP.15
Model	Code	Description	Valves	Material	Page
	MV_ 06 - CP - _	Valvola di blocco modulare pilotata Cetop 3 Cetop 3 modular pilot op erated check valve	C007 VRO-S08-01	Aluminium Steel	15.1
	MV_ 06 - RV - _	Valvola modulare Cetop 3 regolatrice di pressione Cetop 3 pressure relieving modular valve	C008 DRV-M20-02	Aluminium Steel	15.2
	MV_ 06 - OV - __	Valvola modulare controllo discesa (overcenter) Cetop 3 Cetop 3 overcenter modular valve	///	Steel	15.3
	E_ 610 - 15 - _	Elemento modulare Cetop 3 per valvole SAE08 Cetop 3 modular element for SAE08 valves	C007 SAE 08	Aluminium Steel	15.4
	MV_ 06 - FRR_ - _	Valvola di regolazione portata rapido-lento compensata a comando elettrico Pressure compensated electrical hi-low flow regulation valve	C007 SVCP-S08-TS1 SVCP-S08-TS2	Aluminium Steel	15.5
	MV_ 06 - PR - __	Valvola riduttrice dipressine modulare Cetop 3 Cetop 3 pressure reducing modular valve	C021 RPD-S10-01	Aluminium Steel	15.6
	MV_ 06 - FR - _	Valvola regolatrice di flusso unidirezionale Cetop 3 Cetop 3 modular one way flow control valve	C007	Aluminium Steel	15.7
	MV_ 06 - FR - H-_	Valvola regolatrice di flusso unidirezionale Cetop 3 Cetop 3 modular one way flow control valve	C035	Aluminium Steel	15.8
	E_ 610 - 13 - _	Elemento modulare Cetop 3 per "rapido-lento" Cetop 3 modular element for "fast-slow"	C007 SVCP-S08-TS1 SVCP-S08-TS2	Steel	15.9
	E_ 610 - 17 - _	Elemento modulare regolatore Cetop 3 Cetop 3 modular element for regulator	///	Aluminium Steel	15.10
	MV_ 10 - RV - _	Valvola Modulare Cetop 5 regolatrice di pressione Cetop 5 pressure relieving modular valve	C035 DRV-S10-02	Aluminium Steel	15.11

Indice / Index

Valvole in linea / in-line valves

					CHAP.16
Model	Code	Description	Venting valve	Material	Page
	RVV_-_	Valvola regol di massima con elettrovalvola di scarico Solenoid operated pressure relief valve with venting	C007 SVCP-S08-TS1 SVCP-S08-TS2	Aluminium Steel	16.1

Circuiti integrati / Integrated circuits

								CHAP.17
Model	Code	Description	A-B ports	AP-BP-T ports	Relief valve	Venting valve	Material	Page
	HLP 06	Base singola Cetop 3 alta-bassa pres. V.E. Cetop 3 sub-plate hi-low pressure with V .V.	Laterali On side 3/8G	Posteriori Rear AP 1/4G - BP 3/8G - T 1/2G	C007 DRV-S08-04	C007 SVCP-S08-TS1 SVCP-S08-TS2	Steel	17.1
	HLP 10	Base singola Cetop 5 alta-bassa pres. V.E. Cetop 5 sub-plate hi-low pressure with V.V.	Laterali On side 3/4G	Posteriori Rear AP 1/2G - BP 1/2G - T 3/4G	C008 DRV-M20-02	C007 SVCP-S08-TS1 SVCP-S08-TS2	Steel	17.2
	HLP 16	Base singola Cetop 7 alta-bassa pres. V.E. Cetop 7 sub-plate hi-low pressure with V.V.	Laterali On side 1G	Posteriori Rear AP 3/4G - BP 1G - T 1.1/4G	C025 DRV-M26-01	C007 SVCP-S08-TS1 SVCP-S08-TS2	Steel	17.3
	HLPE06	Base singola Cetop 3 alta-bassa pressione Cetop 3 sub-plate hi-low pressure	Laterali On side 1/2G	Po steriori Rear AP 1/4G - BP 3/8G - T 1/2G	///	///	Steel	17.4
	HLPE10	Base singola Cetop 5 alta-bassa pressione Cetop 5 sub-plate hi-low pressure	Laterali On side 3/4G	Posteriori Rear AP 3/8G - BP 1/2G - T 3/4G	///	///	Steel	17.5
	HLPE16	Base singola Cetop 7 alta-bassa pressione Cetop 7 sub-plate hi-low pressure	Laterali On side 1G	Posteriori Rear AP 1/2G - BP 3/4G - T 1G	///	///	Steel	17.6

Collettori/ In-line housings

					CHAP.18
Model	Code	Description	Cavity	Material	Page
	HS_ 06-_-10	Collettore per valvola 3/4-16 UNF (SAE 08), P-T 1/4" (3/8") BSP In-line housing for 3/4-16 UNF (SAE 08) valve, P-T 1/4" (3/8") BSP	C007	Aluminium Steel	18.1
	HS-_-_-2-_	Collettore 2 vie per valvola SAE 08-10-12-16 2 way in-line housing for SAE 08-10-12-16 valve	C007 C035 C045 C023	Aluminium Steel	18.2
	HS-_-_-3-_	Collettore 3 vie per valvola SAE 08-10-12-16 3 way in-line housing for SAE 08-10-12-16 valve	C012 C021 C018 C056	Aluminium Steel	18.3
	HS-_-10-3-V2-_	Collettore 3 vie in linea per valvola SAE 10 3 way in-line housing for SAE 10 valve	C021	Aluminium Steel	18.4
	HS-_-_-4-_	Collettore 4 vie per valvola SAE 08-10-12-16 4 way in-line housing for SAE 08-10-12-16 valve	C001 C037 C067 C068	Aluminium Steel	18.5
	HRV-_-_-_	Collettore 2 vie per valvola metrica 2 way in-line housing for metrical valve	C008 C025	Aluminium Steel	18.6
	HRVL-_-_-_	Collettore 2 vie in-linea per valvola SAE 08-10, M20-M26 2 way in-line housing for SAE 08-10, M20-M26 valve	C007 C035 C008 C019	Aluminium Steel	18.7

Valvole a cartuccia / Cartridge valves

Valvole regolatrici di pressione - Relief valves

					CHAP.19
Symbol	Code	Pressure [bar]	Flow [l/min]	Cavity	Page
	DRV-S08-03	420	25	C007	19.1
	DRV-S08-04	350	30	C007	19.2
	DRV-S10-02	350	80	C035	19.3
	DRV-M20-02	420	40	C008	19.4
	DRV-M26-01	250	80	C025	19.5

Valvole riduttrici di pressione - Reducing valves

					CHAP.19
Symbol	Code	Pressure [bar]	Flow [l/min]	Cavity	Page
	RPD-S10-01	350	30	C021	19.6

Valvole regolatrici di flusso - Flow control valves

					CHAP.19
Symbol	Code	Pressure [bar]	Flow [l/min]	Cavity	Page
	FCO-S08-01	250	30	C007	19.7
	FCD-S08-01	250	30	C007	19.8

Valvole di ritegno - Check valves

					CHAP.19
Symbol	Code	Pressure [bar]	Flow [l/min]	Cavity	Page
	VRO-S08-01	420	50	C007	19.9
	VRO-M22-01	420	80	C002	19.10

Indice / Index

Valvole elettriche - Solenoid valves					CHAP.19
Symbol	Code	Pressure [bar]	Flow [l/min]	Cavity	Page
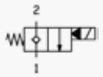	SVCP-S08-TS1	350	40	C007	19.11
	SVCP-S10-TS1	350	80	C035	19.12
	SVCP-S12-TS1	350	150	C045	19.13
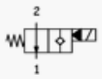	SVCP-S08-TS2	350	40	C007	19.14
	SVCP-S10-TS2	350	80	C035	19.15
	SVCP-S12-TS2	350	150	C045	19.16
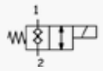	SVCD-S08-TD3	250	30	C007	19.17
	SVCP-S08-TD3	350	40	C007	19.18
	SVCP-S10-TD3	350	70	C035	19.19
	SVCP-S12-TD3	350	150	C045	19.20
	SVCD-S08-TD4	250	15	C007	19.21
	SVCP-S08-TD4	350	40	C007	19.22
	SVCP-S10-TD4	350	70	C035	19.23
	SVCP-S12-TD4	350	150	C045	19.24

Bobine / Coils

Valvole regolatrici di pressione - Relief valves					CHAP.20
Watt	Dimension	Tension	Conn.	Class	Page
18 22 26	13-39 16-50	12VDC 24VDC 110RAC 220RAC	DIN43650 AMP JUNIOR DEUTSCH LEADS	H	20.0

Gruppi integrati customizzati / Customized integrated group

								CHAP.21
Model	Code	Description	A-B ports	P-T ports	Relief valve	Venting valve	Material	Page
	///	**Blocco controllo discesa** Special manifold for platform movement	///	///	///	///	///	21.1
	///	**Blocco regolatore flusso compensato** Flow regulator compensated manifold	///	///	///	///	///	21.1
	///	**Blocco fan drive** Fan drive manifold	///	///	///	///	///	21.2
	///	**Blocco trincia** Special manifold for mulcher	///	///	///	///	///	21.2

Cavità/ Cavity

			CHAP.22				CHAP.22
Size	Way	Code	Page	Size	Way	Code	Page
M20x1.5	2	C008	22.1	1.1/16-12 UN	4	C067	22.7
M22x1.5	2	C002	22.1	1.5/16-12 UN	2	C023	22.8
M26x1,5	2	C019	22.2	1.5/16-12 UN	3	C056	22.8
M26x1,5	2	C025	22.2	1.5/16-12 UN	4	C068	22.9
3/4-16 UNF	2	C007	22.3				
3/4-16 UNF	3	C012	22.3	1/8G	1	BSP 1/8G	22.10
3/4-16 UNF	3	C038	22.4	1/4G	1	BSP 1/4G	22.10
3/4-16 UNF	4	C001	22.4	3/8G	1	BSP 3/8G	22.10
7/8-14 UNF	2	C035	22.5	1/2G	1	BSP 1/2G	22.10
7/8-14 UNF	3	C021	22.5	3/4G	1	BSP 3/4G	22.10
7/8-14 UNF	4	C037	22.6	1G	1	BSP 1G	22.10
1.1/16-12 UN	2	C045	22.6	1.1/4G	1	BSP 1.1/4G	22.10
1.1/16-12 UN	3	C018	22.7	1.1/2G	1	BSP 1.1/2G	22.10

Monoblocchi Cetop
Cetop monoblocks

1.1 Monoblocco A-B laterali 3/8" P-T 1/2" BSP / Monoblock A-B on side 3/8" P-T 1/2" BSP

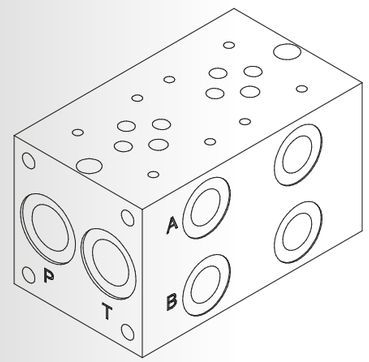

Schema idraulico / Hydraulic scheme

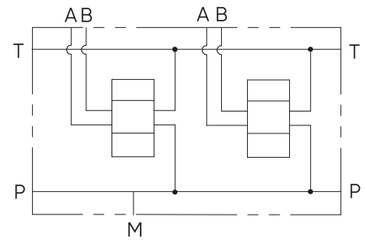

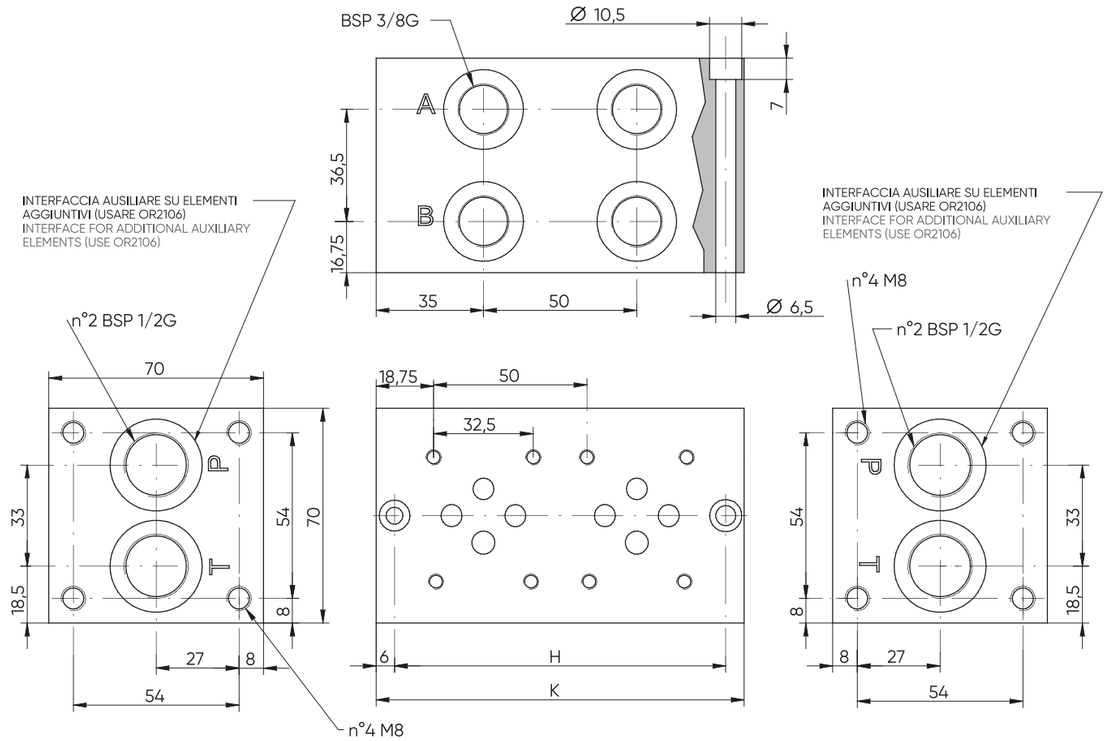

POS	01	02	03	04	05	06	07	08	09	10
H	58	108	158	208	258	308	358	408	458	508
K	70	120	170	220	270	320	370	420	470	520

E_ 06 - 12 - 38 - __

S = STEEL
A = ALUMINIUM

MOUNTING POSITIONS: 01 ÷ 10

Monoblocco A-B laterali 3/8" P-T 1/2" BSP con valvola EL. opzionale, circuito in serie /
Monoblock A-B on side 3/8" P-T 1/2" BSP with optional venting valve, series circuit

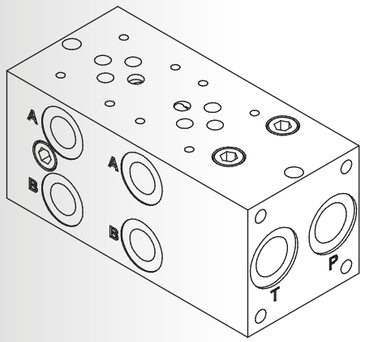

Schema idraulico /
Hydraulic scheme

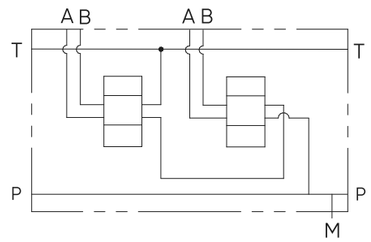

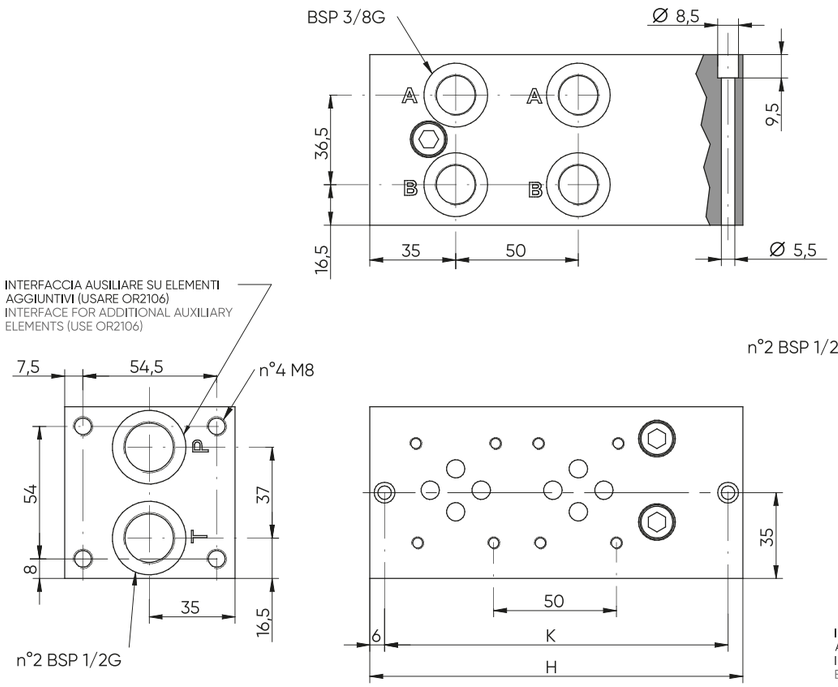

POS	02	03	04	05	06	07	08
H	152	202	252	302	352	402	452
K	140	190	240	290	340	390	440

E_ 06 - 19 - 38 - __ - 0

E_ 06 - 19 - 38 - __ - 1

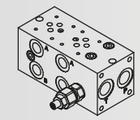

E_ 06 - 19 - 38 - __ - 2

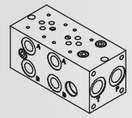

E_ 06 - 19 - 38 - __ - 4

E_ 06 - 19 - 38 - __ - 5

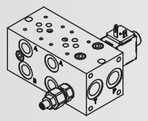

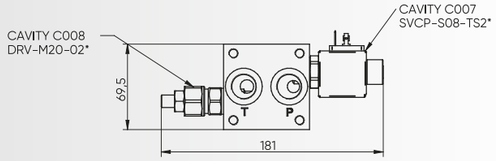

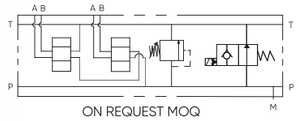

E_ 06 - 19 - 38 - __ - 6

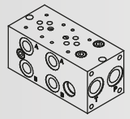

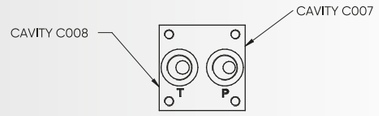

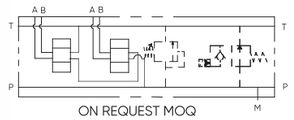

E_ 06 - 19 - 38 - __ - - - - - - - - - - - - - -

S = STEEL
A = ALUMINIUM

MOUNTING POSITIONS:01÷08

0 = WITHOUT RELIEF VALVE
1 = WITH RELIEF VALVE
2 = RELIEF VALVE READY
4 = WITH R.V. AND V.V. READY
5 = WITH R.V. AND V.V
6 = V.V. READY AND R.V. READY

0 = WITHOUT R.V.
1 = 5-55 bar
2 = 25-110 bar
3 = 50-215 bar
4 = 100-350 bar
5 = 100-420 bar

SEALS
N = BUNA

VENTING VALVE
000 = WITHOUT V.V.
TS2 = NORMALLY OPEN

VENTING VALVE
0 = NO MANUAL OVERRIDE (STD)
3 = PUSH PIN
4 = PUSH BOTTON
5 = HEX. ALLEN (STD)

CONNECTOR TYPE
0 = WITHOUT COIL
C = CAVI / LEADS
D = DIN 43650 (STD)
G = DEUTSCH DT04-2P
A = AMP JUNIOR

TENSIONE / VOLTAGE
000 = WITHOUT COIL
D12 = 12 VDC
D24 = 24 VDC
220 = 220 RAC

0 = WITHOUT RELIEF VALVE
H = HEX. HEAD SCREW (STD)

C = COVER CAP NOT ADJUSTABLE (STD)

K = KNOB (OR)

***see CARTRIDGE VALVES datasheets**

Monoblocco Cetop 3 con utilizzi A-B lat 3/8" BSP . P-T post 1/2" BSP con valvola elettrica opzionale /
Monoblock Cetop 3 with A-B ports on side 3/8" BSP, P-T rear 1/2" BSP with optional venting valve

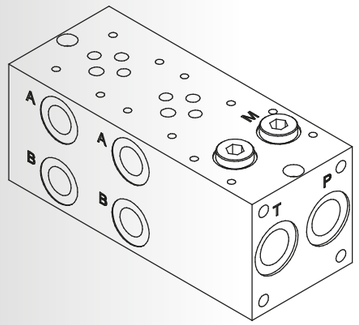

Schema idraulico /
Hydraulic scheme

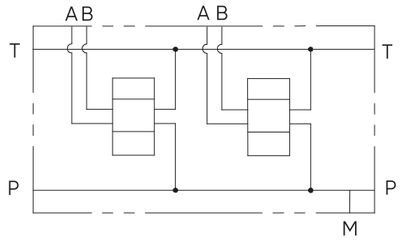

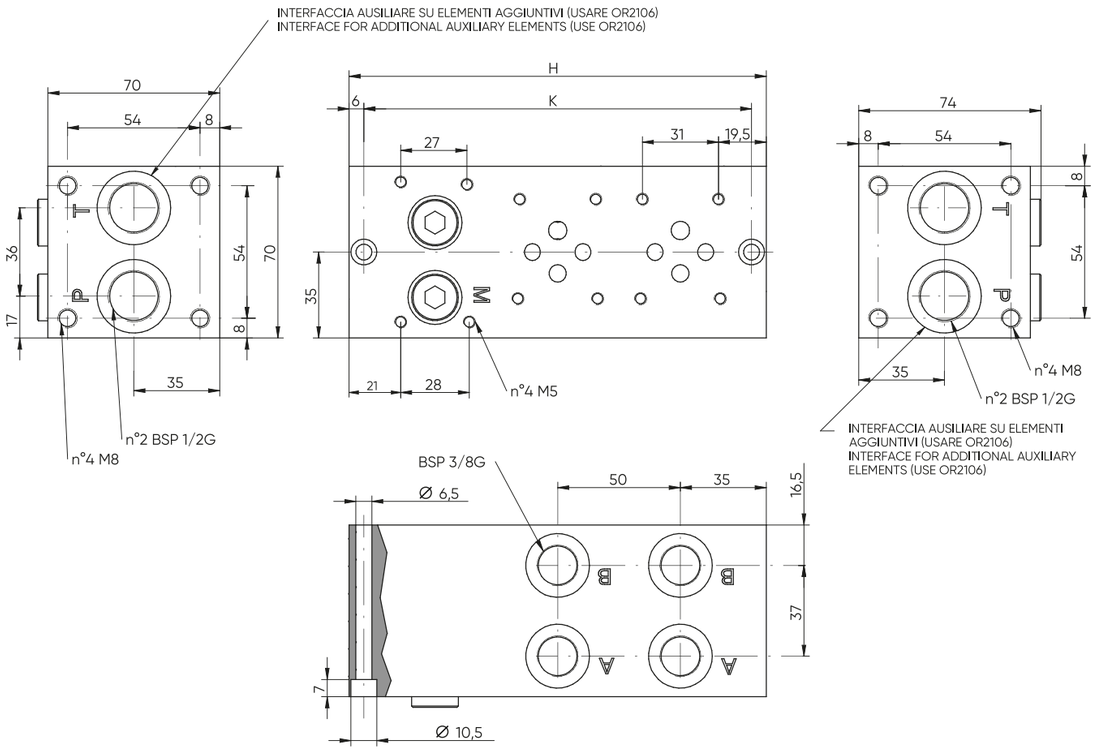

POS	01	02	03	04	05	06	07	08	09	10
H	120	170	220	270	320	370	420	470	520	570
K	108	158	208	258	308	358	408	458	508	558

E_ 06 - 21 - 38 - __ - 0

Accessori disponibili /**Available accessories:**

E_06-17-12	Elemento per venting o valvola di massima Venting or relief valve element (p. 14.1)
E_06-24-_	Elemento aggiuntivo venting Venting element (p. 14.2)

Vedi assiemi/**See assembly**

E_ 06 - 21 - 38 - __ - 1

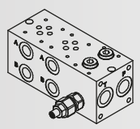

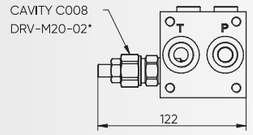

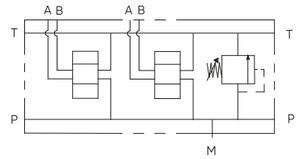

E_ 06 - 21 - 38 - __ - 2

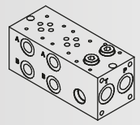

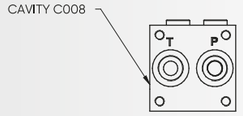

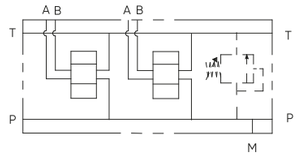

E_ 06 - 21 - 38 - __ - 4

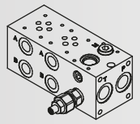

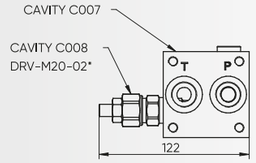

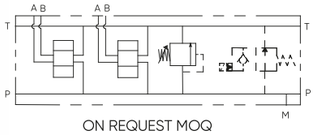

ON REQUEST MOQ

E_ 06 - 21 - 38 - __ - 5

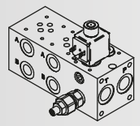

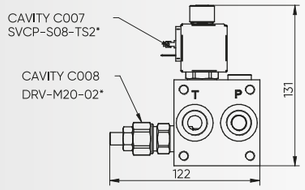

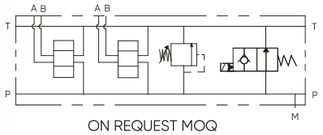

ON REQUEST MOQ

E_ 06 - 21 - 38 - __ - 6

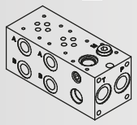

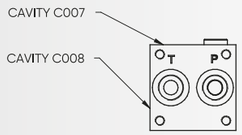

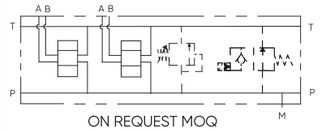

ON REQUEST MOQ

E_ 06 - 21 - 38 - __ - - - - - - - - - - - - - -

S = STEEL
A = ALUMINIUM

MOUNTING POSITIONS:01÷10

0 = WITHOUT RELIEF VALVE
1 = WITH RELIEF VALVE
2 = RELIEF VALVE READY
4 = WITH R.V. AND V.V. READY
5 = WITH R.V. AND V.V
6 = V.V. READY AND R.V. READY

0 = WITHOUT R.V.
1 = 5-55 bar
2 = 25-110 bar
3 = 50-215 bar
4 = 100-350 bar
5 = 100-420 bar

SEALS
N = BUNA

VENTING VALVE
000 = WITHOUT V.V.
TS2 = NORMALLY OPEN

CONNECTOR TYPE
0 = WITHOUT COIL
C = CAVI / LEADS
D = DIN 43650 (STD)
G = DEUTSCH DT04-2P
A = AMP JUNIOR

0 = WITHOUT RELIEF VALVE
H = HEX. HEAD SCREW (STD)

C = COVER CAP NOT ADJUSTABLE (STD)

K = KNOB (OR)

VENTING VALVE
0 = NO MANUAL OVERRIDE (STD)
3 = PUSH PIN
4 = PUSH BOTTON
5 = HEX. ALLEN (STD)

TENSIONE / VOLTAGE
000 = WITHOUT COIL
D12 = 12 VDC
D24 = 24 VDC
220 = 220 RAC

Montaggio con accessorri /
Assembly with accessories:

E_06-17-12 (p. 14.1)

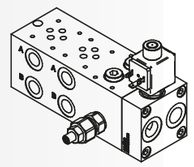

E_06-24-_ (p. 14.2)

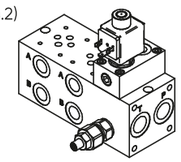

***see CARTRIDGE VALVES datasheets**

Monoblocco A-B posteriori 3/8", P-T 1/2" con valvola elettrica opzionale /
Monoblock A-B rear ports 3/8" P-T 1/2" with optional venting valve

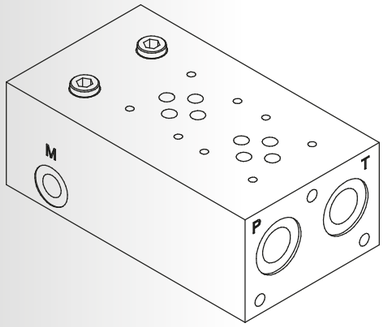

Schema idraulico /
Hydraulic scheme

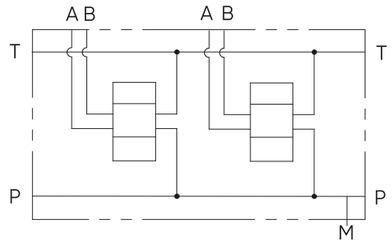

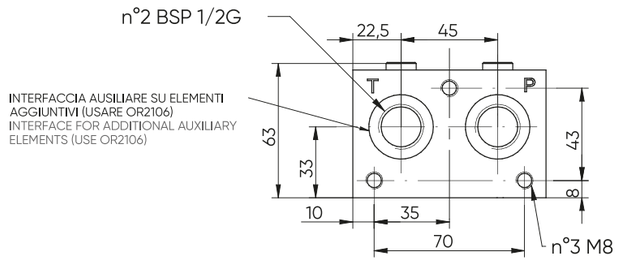

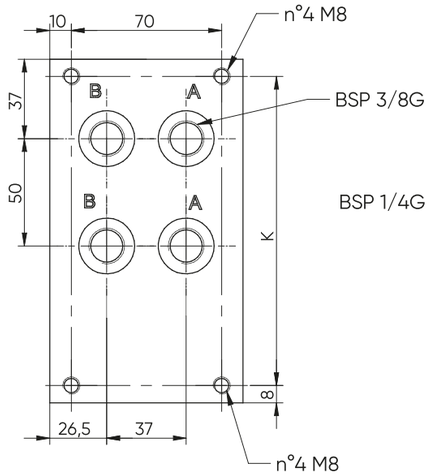

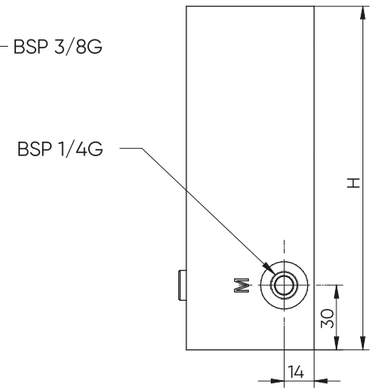

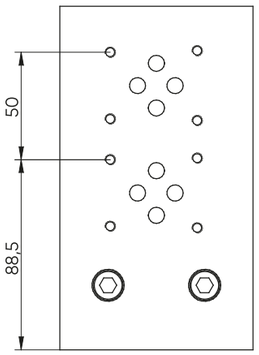

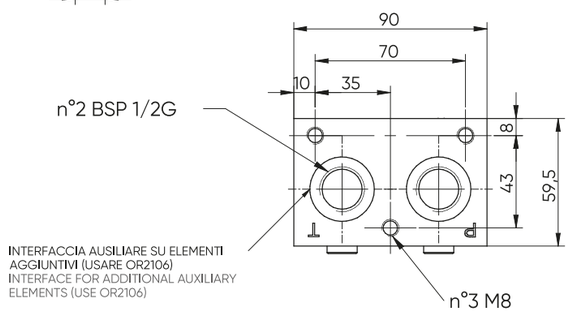

POS	01	02	03	04	05	06	07	08	09	10
H	110	160	210	260	310	360	410	460	510	560
K	94	144	194	244	294	344	394	444	494	544

E_ 06 - 13 - 38 - __ - 0

E_ 06 - 13 - 38 - __ - 1

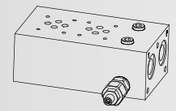

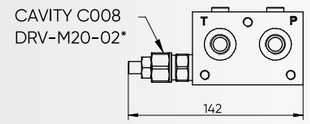

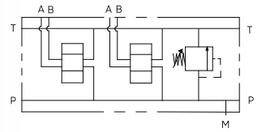

E_ 06 - 13 - 38 - __ - 2

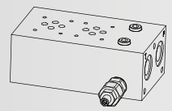

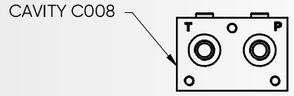

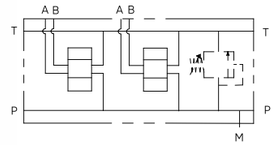

E_ 06 - 13 - 38 - __ - 4

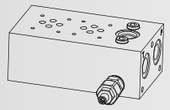

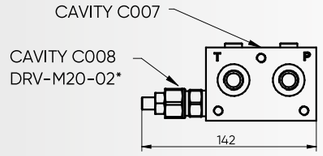

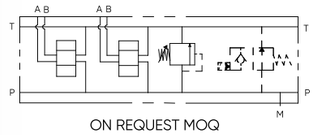

ON REQUEST MOQ

E_ 06 - 13 - 38 - __ - 5

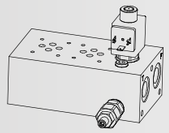

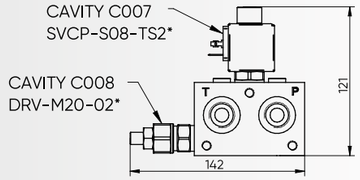

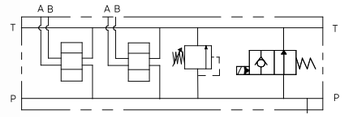

ON REQUEST MOQ

E_ 06 - 13 - 38 - __ - 6

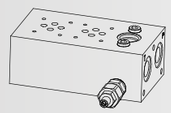

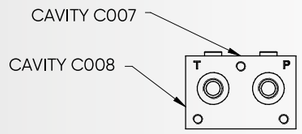

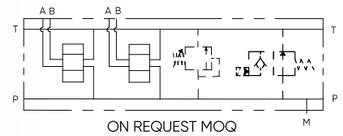

ON REQUEST MOQ

E_ 06 - 13 - 38 - __ - - - - - - - - - - - - - -

S = STEEL
A = ALUMINIUM

MOUNTING POSITIONS:01÷10

0 = WITHOUT RELIEF VALVE
1 = WITH RELIEF VALVE
2 = RELIEF VALVE READY
4 = WITH R.V. AND V.V. READY
5 = WITH R.V. AND V.V
6 = V.V. READY AND R.V. READY

0 = WITHOUT R.V.
1 = 5-55 bar
2 = 25-110 bar
3 = 50-215 bar
4 = 100-350 bar
5 = 100-420 bar

0 = WITHOUT RELIEF VALVE
H = HEX. HEAD SCREW (STD)

C = COVER CAP NOT ADJUSTABLE (STD)

K = KNOB (OR)

VENTING VALVE
0 = NO MANUAL OVERRIDE (STD)
3 = PUSH PIN
4 = PUSH BOTTON
5 = HEX. ALLEN (STD)

SEALS
N = BUNA

VENTING VALVE
000 = WITHOUT V.V.
TS2 = NORMALLY OPEN

CONNECTOR TYPE
0 = WITHOUT COIL
C = CAVI / LEADS
D = DIN 43650 (STD)
G = DEUTSCH DT04-2P
A = AMP JUNIOR

TENSIONE / VOLTAGE
000 = WITHOUT COIL
D12 = 12 VDC
D24 = 24 VDC
220 = 220 RAC

***see CARTRIDGE VALVES datasheets**

Monoblocco A-B posteriori 1/2", P-T 1/2" con valvola elettrica opzionale /
Monoblock A-B rear ports 1/2" P-T 1/2" with optional venting valve

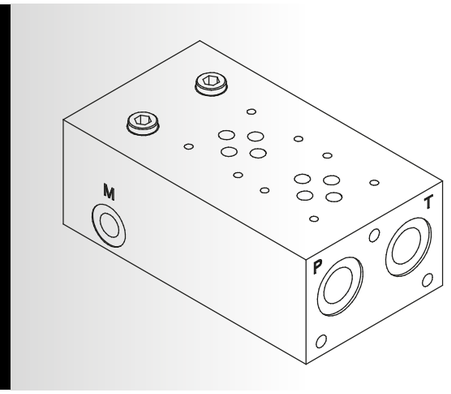

Schema idraulico / Hydraulic scheme

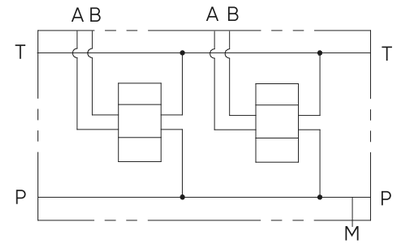

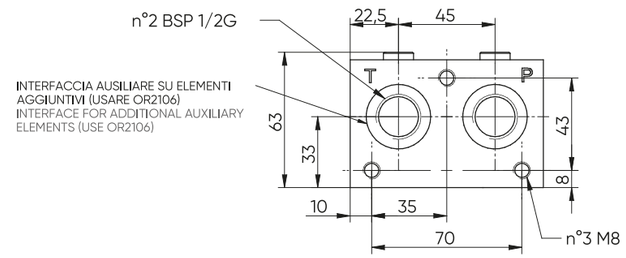

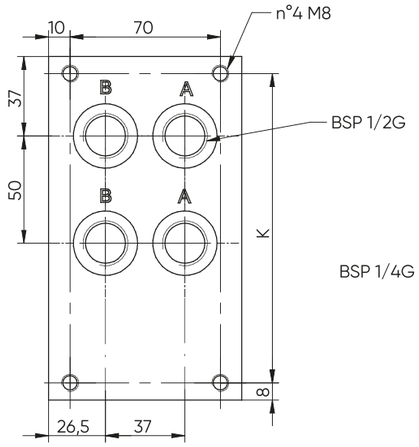

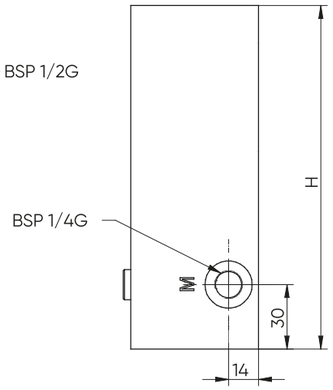

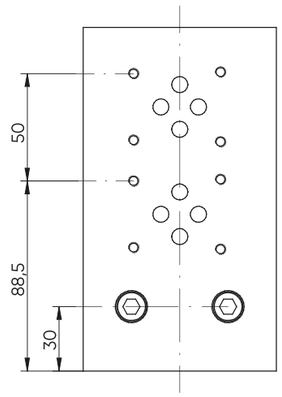

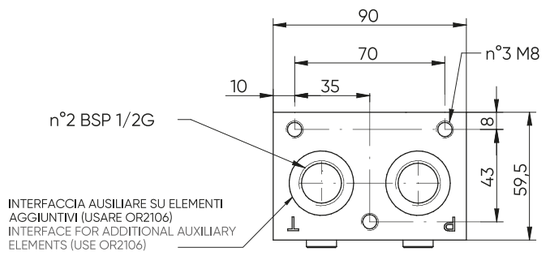

POS	01	02	03	04	05	06	07	08	09	10
H	110	160	210	260	310	360	410	460	510	560
K	94	144	194	244	294	344	394	444	494	544

E_ 06 - 13 - 12 - __ - 0

E_ 06 - 13 - 12 - __ - 1

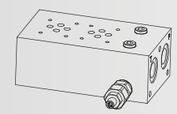

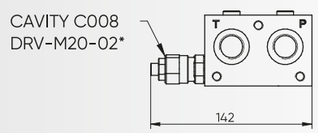

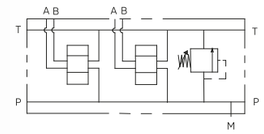

E_ 06 - 13 - 12 - __ - 2

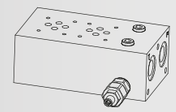

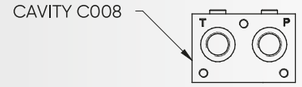

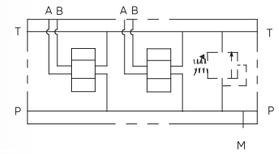

E_ 06 - 13 - 12 - __ - 4

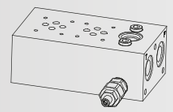

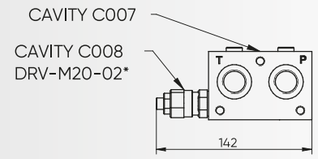

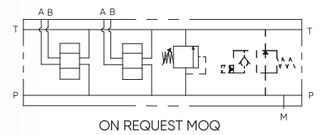

E_ 06 - 13 - 12 - __ - 5

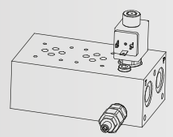

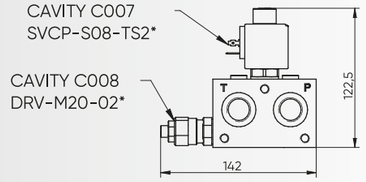

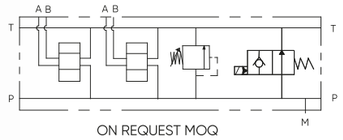

E_ 06 - 13 - 12 - __ - 6

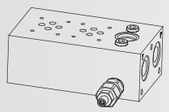

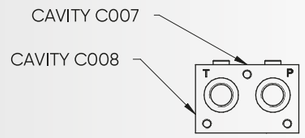

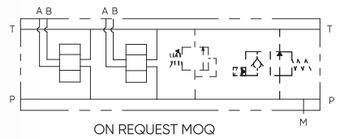

E_ 06 - 13 - 12 - __ - _ - _ - _ - _ - ___ - _ - _ - _ - ___ - _

S = STEEL
A = ALUMINIUM

MOUNTING POSITIONS:01÷10

0 = WITHOUT RELIEF VALVE
1 = WITH RELIEF VALVE
2 = RELIEF VALVE READY
4 = WITH R.V. AND V.V. READY
5 = WITH R.V. AND V.V
6 = V.V. READY AND R.V. READY

0 = WITHOUT R.V.
1 = 5-55 bar
2 = 25-110 bar
3 = 50-215 bar
4 = 100-350 bar
5 = 100-420 bar

0 = WITHOUT RELIEF VALVE
H = HEX. HEAD SCREW (STD)

C = COVER COVER NOT ADJUSTABLE (STD)

K = KNOB (OR)

SEALS
N = BUNA

VENTING VALVE
000 = WITHOUT V.V.
TS2 = NORMALLY OPEN

VENTING VALVE
0 = NO MANUAL OVERRIDE (STD)
3 = PUSH PIN
4 = PUSH BOTTON
5 = HEX. ALLEN (STD)

CONNECTOR TYPE
0 = WITHOUT COIL
C = CAVI / LEADS
D = DIN 43650 (STD)
G = DEUTSCH DT04-2P
A = AMP JUNIOR

TENSIONE / VOLTAGE
000 = WITHOUT COIL
D12 = 12 VDC
D24 = 24 VDC
220 = 220 RAC

***see CARTRIDGE VALVES datasheets**

Monoblocco A-B laterali 1/2" P-T 3/4" BSP con valvola elettrica opzionale /
Monoblock A-B on side 1/2" P-T 3/4" BSP with optional venting valve

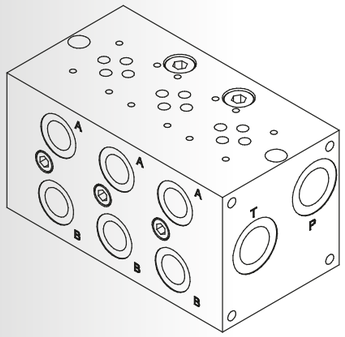

Schema idraulico /
Hydraulic scheme

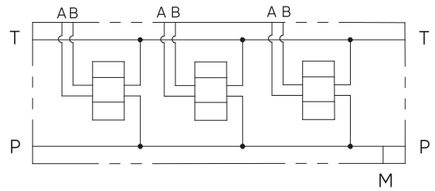

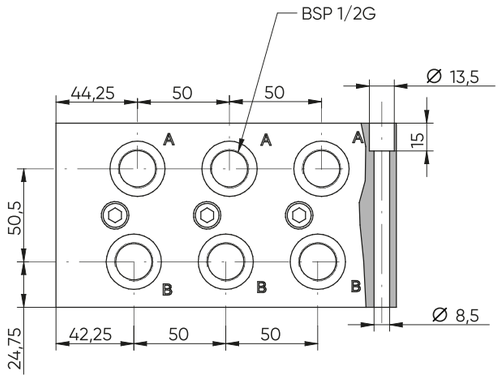

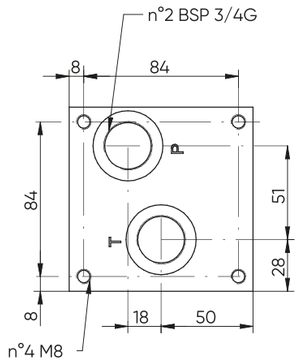

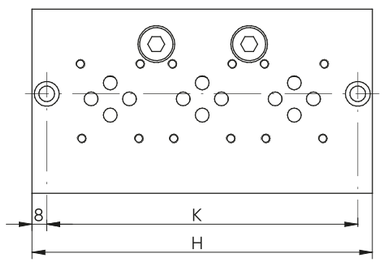

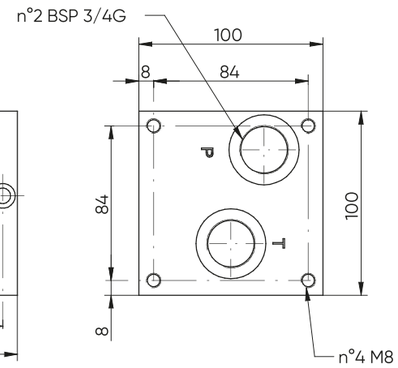

POS	02	03	04	05	06
H	145	185	235	285	335
K	129	169	219	269	319

E_ 06 - 28 - 12 - __ - 0

E_ 06 - 28 - 12 - __ - 1

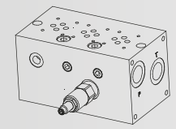

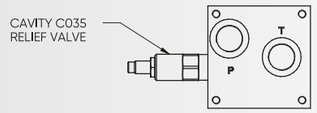

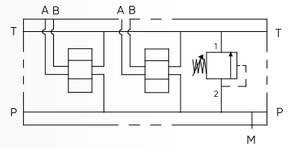

E_ 06 - 28 - 12 - __ - 2

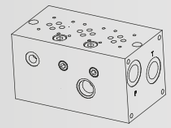

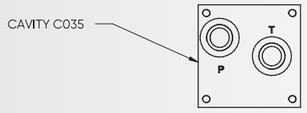

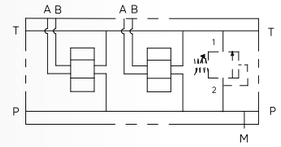

E_ 06 - 28 - 12 - __ - 4

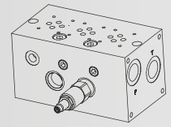

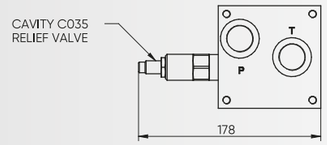

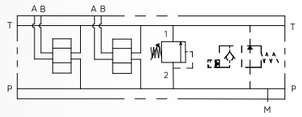

E_ 06 - 28 - 12 - __ - 5

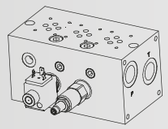

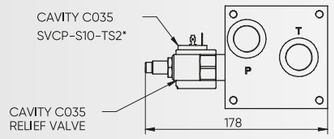

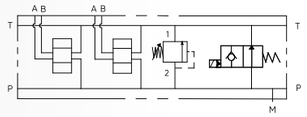

E_ 06 - 28 - 12 - __ - 6

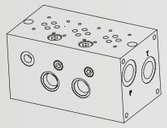

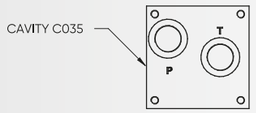

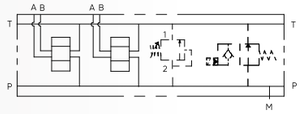

E_ 06 - 28 - 12 - __ - __ - __ - __ - __ - ___ - __ - __ - __ - ___ - __

S = STEEL
A = ALUMINIUM

MOUNTING POSITIONS:02÷06

0 = WITHOUT RELIEF VALVE
1 = WITH RELIEF VALVE
2 = RELIEF VALVE READY
4 = WITH R.V. AND V.V. READY
5 = WITH R.V. AND V.V
6 = V.V. READY AND R.V. READY

0 = WITHOUT RELIEF VALVE
1 = 10-90 bar
2 = 25-160 bar
3 = 20-240 bar

0 = WITHOUT RELIEF VALVE
H = HEX. HEAD SCREW (STD)

C = COVER CAP NOT ADJUSTABLE (STD)

SEALS
N = BUNA

VENTING VALVE
000 = WITHOUT V.V.
TS2 = NORMALLY OPEN

VENTING VALVE
0 = NO MANUAL OVERRIDE (STD)
2 = PUSH AND TWIST (STD)
4 = PUSH BOTTON

CONNECTOR TYPE
0 = WITHOUT COIL
C = CAVI / LEADS
D = DIN 43650 (STD)
G = DEUTSCH DT04-2P
A = AMP JUNIOR

TENSIONE / VOLTAGE
000 = WITHOUT COIL
D12 = 12 VDC
D24 = 24 VDC
220 = 220 RAC

***see CARTRIDGE VALVES datasheets**

1.6

Monoblocco A-B laterali 3/8" P-T 1/2" BSP con valvola el. opzionale /
Monoblock A-B on side 3/8" P-T 1/2" BSP with optional venting valve

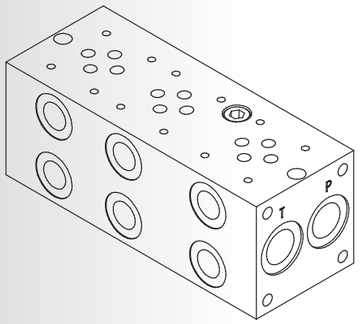

Schema idraulico /
Hydraulic scheme

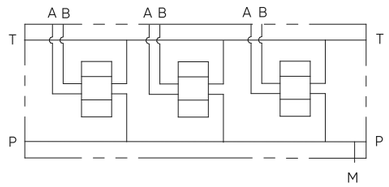

E_ 06 - 14 - 38 - __ - 1

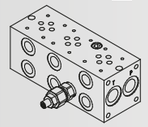

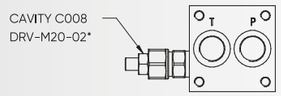

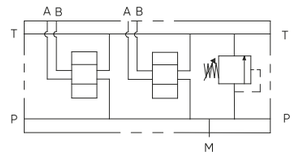

E_ 06 - 14 - 38 - __ - 2

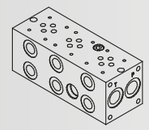

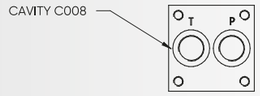

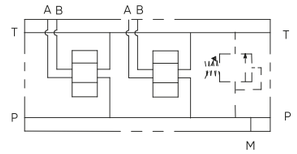

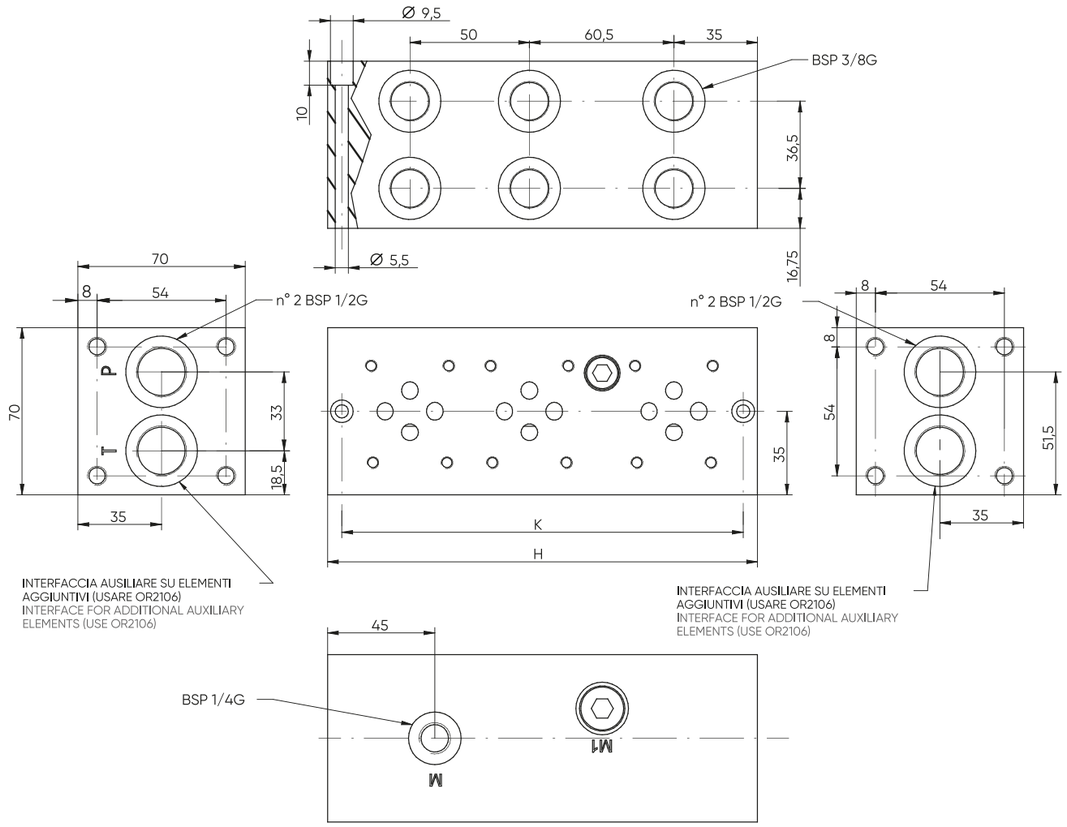

POS	01	02	03	04	05	06	07	08	09	10
H	90	130	180	230	280	330	380	430	480	530
K	78	118	168	218	268	318	368	418	468	518

E_ 06 - 14 - 38 - __ - 0

Accessori disponibili /Available accessories:

E_06-17-12	Elemento per venting o valvola di massima Venting or relief valve element (p. 14.1)
E_06-24-_	Elemento aggiuntivo venting Venting element (p. 14.2)

Vedi assiemi/See assembly

E_ 06 - 14 - 38 - __ - _ - _ - _

A = ALUMINUM

MOUNTING POSITIONS:01 ÷ 10

0 = WITHOUT RELIEF VALVE
1 = WITH RELIEF VALVE
2 = RELIEF VALVE READY

0 = WITHOUT R.V.
1 = 5-50 BAR
2 = 20-110 BAR
3 = 50-220 BAR
4 = 100-350 BAR
5 = 100-420 BAR

0 = WITHOUT RELIEF VALVE
H = HEX. HEAD SCREW (STD)

C = COVER CAP NOT ADJUSTABLE (STD)

K = KNOB (OR)

Montaggio con accessori /
Assembly with accessories:

E_06-17-12 (p. 14.1)

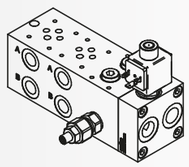

E_06-24-_ (p. 14.2)

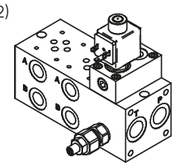

***see CARTRIDGE VALVES datasheets**

Monoblocco A-B laterali 1/2" BSP, P-T 3/4" BSP /
Monoblock A-B on side 1/2" BSP, P-T 3/4" BSP

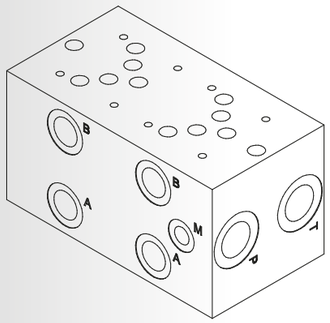

Schema idraulico /
Hydraulic scheme

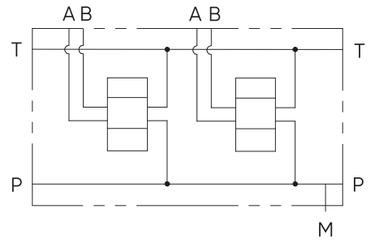

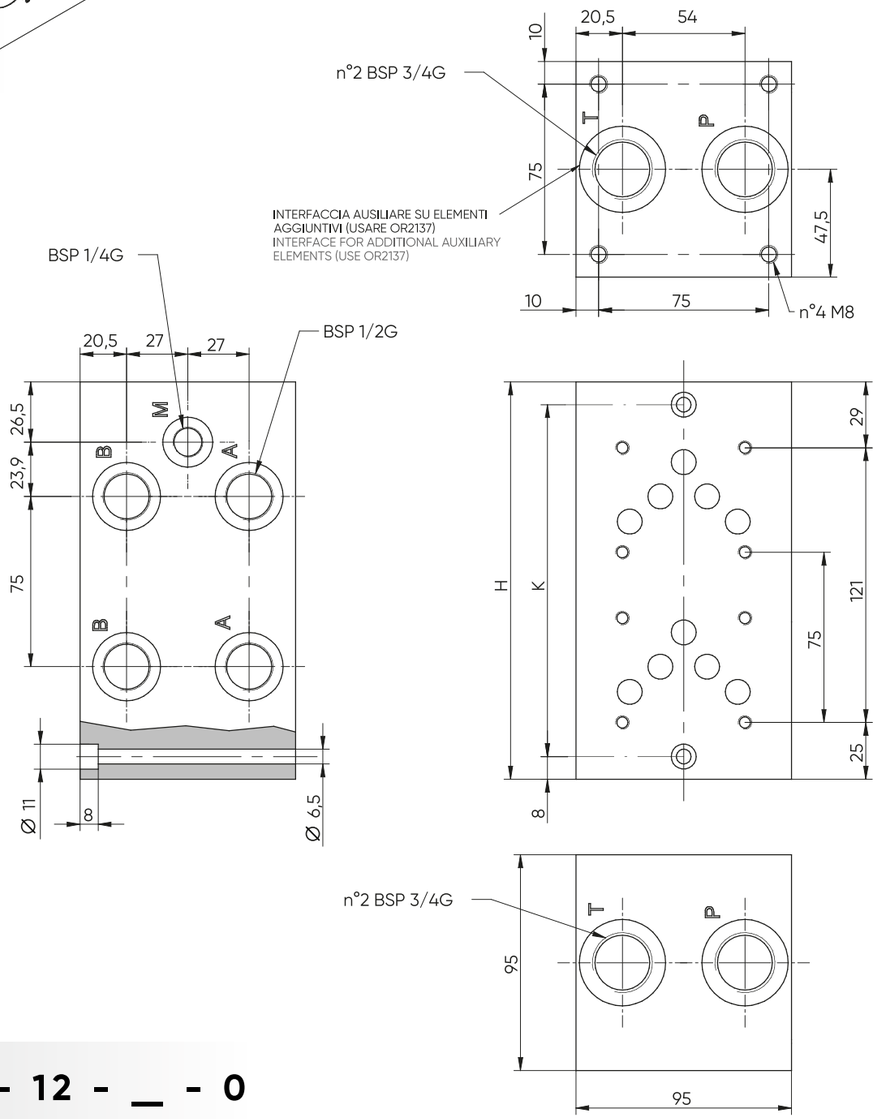

E_ 10 - 06 - 12 - __ - 0

POS	01	02	03	04	05	06
H	110	175	250	325	400	475
K	94	159	234	309	384	459

E_ 10 - 06 - 12 - __ - 1

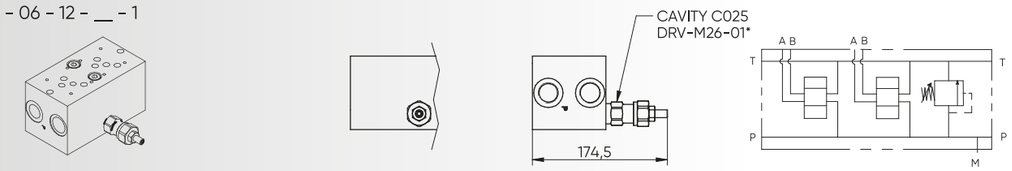

E_ 10 - 06 - 12 - __ - 2

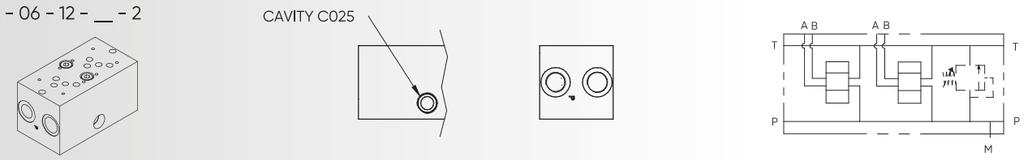

E_ 10 - 06 - 12 - __ - 4

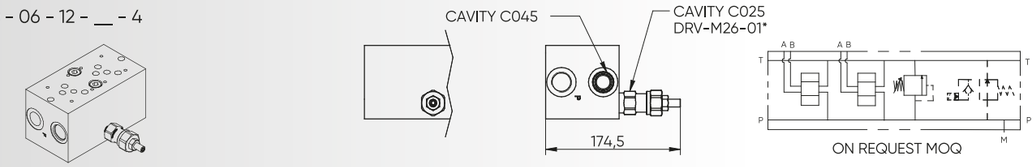

E_ 10 - 06 - 12 - __ - 5

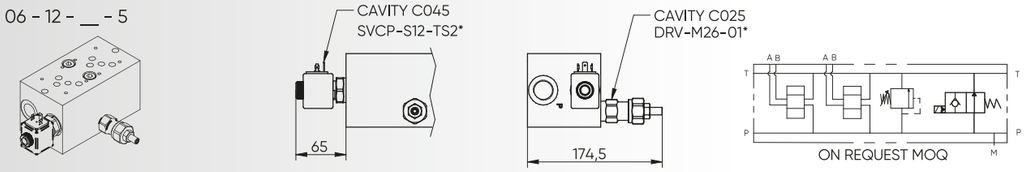

E_ 10 - 06 - 12 - __ - 6

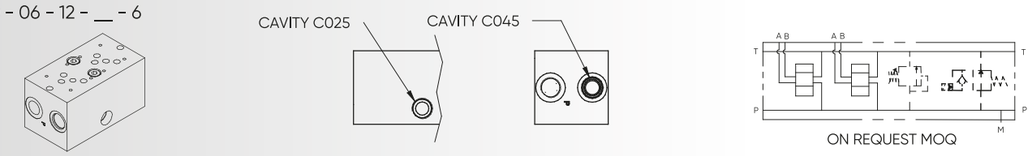

E_ 10 - 06 - 12 - __ - __ - __ - __ - ___ - __ - __ - ___ - __

S = STEEL
A = ALUMINIUM

MOUNTING POSITIONS:01÷06

0 = WITHOUT RELIEF VALVE
1 = WITH RELIEF VALVE
2 = RELIEF VALVE READY
4 = WITH R.V. AND V.V. READY
5 = WITH R.V. AND V.V
6 = V.V. READY AND R.V. READY

0 = WITHOUT RELIEF VALVE
1 = 5-55 bar
2 = 25-110 bar
3 = 75-250 bar

0 = WITHOUT RELIEF VALVE
H = HEX. HEAD SCREW (STD)

C = COVER CAP NOT ADJUSTABLE (STD)

K = KNOB (OR)

SEALS
N = BUNA

VENTING VALVE
000 = WITHOUT V.V.
TS2 = NORMALLY OPEN

VENTING VALVE
0 = NO MANUAL OVERRIDE (STD)
2 = PUSH AND TWIST (STD)
4 = PUSH BOTTON

CONNECTOR TYPE
0 = WITHOUT COIL
C = CAVI / LEADS
D = DIN 43650 (STD)
G = DEUTSCH DT04-2P
A = AMP JUNIOR

TENSIONE / VOLTAGE
000 = WITHOUT COIL
D12 = 12 VDC
D24 = 24 VDC

***see CARTRIDGE VALVES datasheets**

2.1

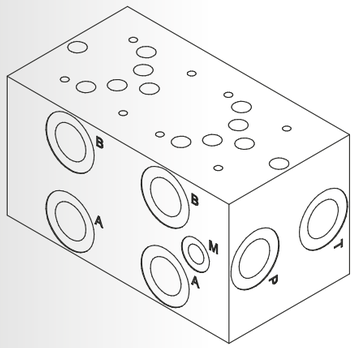

Schema idraulico / Hydraulic scheme

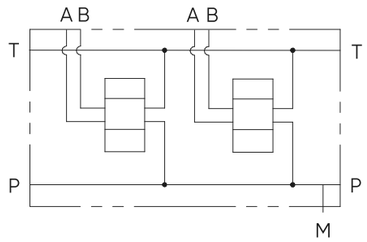

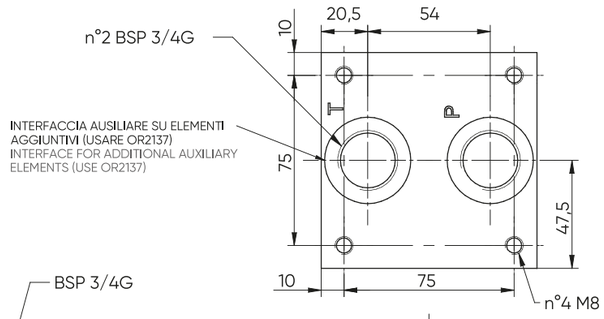

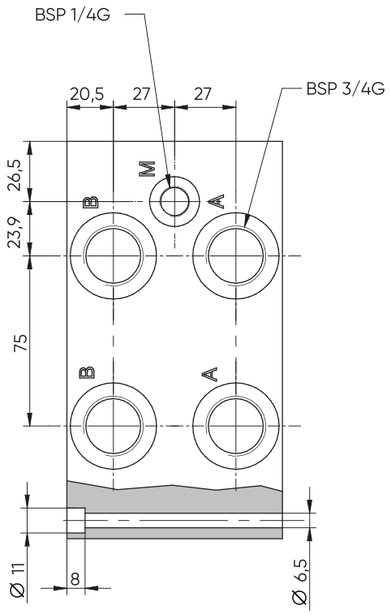

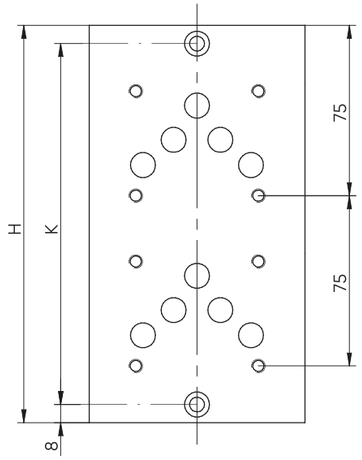

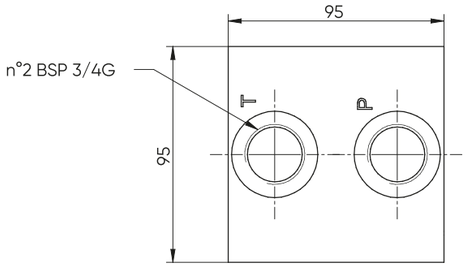

E_ 10 - 06 - 34 - __ - 0

POS	01	02	03	04	05	06	07	08
H	110	175	250	325	400	475	550	625
K	94	159	234	309	384	459	534	609

E_ 10 - 06 - 34 - __ - 1

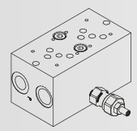

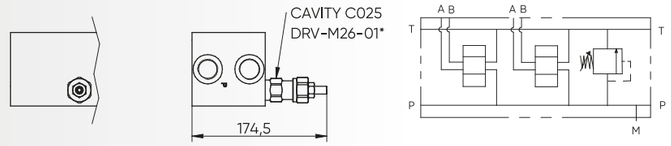

E_ 10 - 06 - 34 - __ - 2

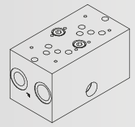

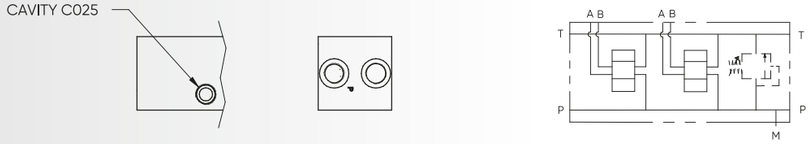

E_ 10 - 06 - 34 - __ - 4

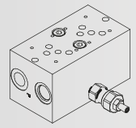

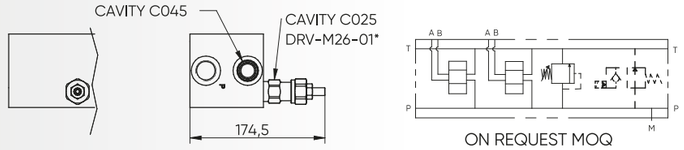

ON REQUEST MOQ

E_ 10 - 06 - 34 - __ - 5

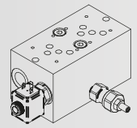

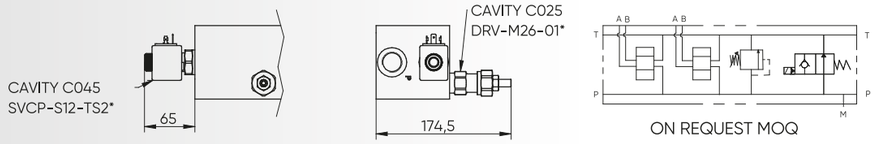

ON REQUEST MOQ

E_ 10 - 06 - 34 - __ - 6

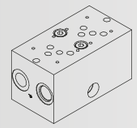

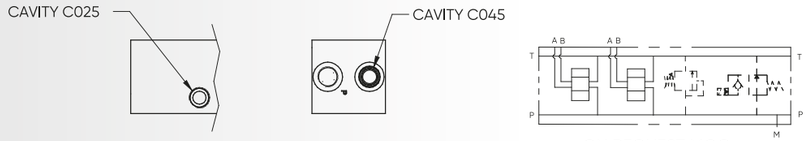

ON REQUEST MOQ

E_ 10 - 06 - 34 - __ - - - - - - ___ - - - - ___ - -

S = STEEL
A = ALUMINIUM

MOUNTING POSITIONS:01÷10

0 = WITHOUT RELIEF VALVE
1 = WITH RELIEF VALVE
2 = RELIEF VALVE READY
4 = WITH R.V. AND V.V. READY
5 = WITH R.V. AND V.V
6 = V.V. READY AND R.V. READY

0 = WITHOUT RELIEF VALVE
1 = 5-55 bar
2 = 25-110 bar
3 = 75-250 bar

0 = WITHOUT RELIEF VALVE
H = HEX. HEAD SCREW (STD)

C = COVER CAP NOT ADJUSTABLE (STD)

K = KNOB (OR)

SEALS
N = BUNA

VENTING VALVE
000 = WITHOUT V.V.
TS2 = NORMALLY OPEN

VENTING VALVE
0 = NO MANUAL OVERRIDE (STD)
2 = PUSH AND TWIST (STD)
4 = PUSH BOTTON

CONNECTOR TYPE
0 = WITHOUT COIL
C = CAVI / LEADS
D = DIN 43650 (STD)
G = DEUTSCH DT04-2P
A = AMP JUNIOR

TENSIONE / VOLTAGE
000 = WITHOUT COIL
D12 = 12 VDC
D24 = 24 VDC

***see CARTRIDGE VALVES datasheets**

2.2

2.3 Monoblocco A-B posteriori, P-T laterali 3/4" / Monoblock A-B rear ports, P-T on side 3/4"

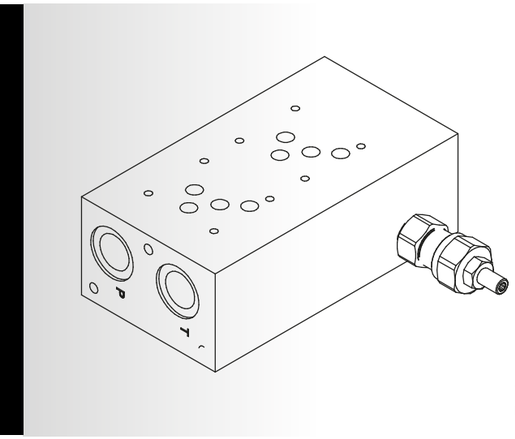

Schema idraulico / Hydraulic scheme

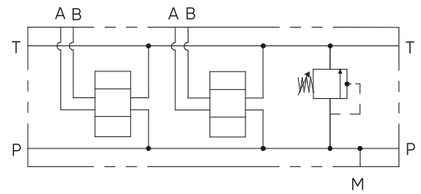

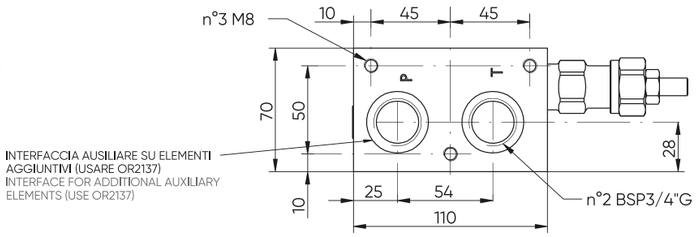

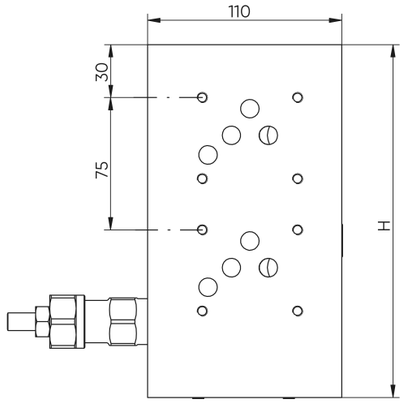

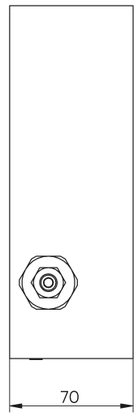

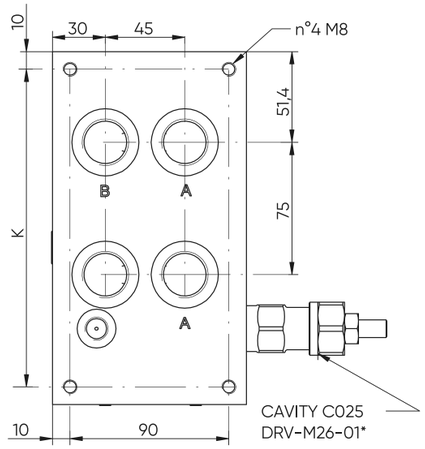

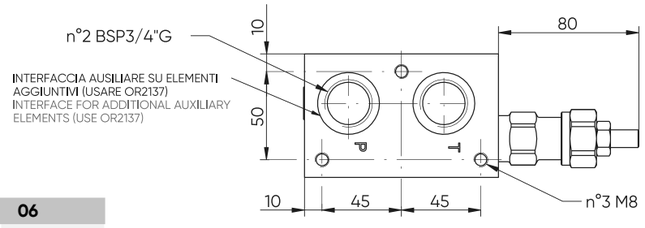

Tipi di regolazione / Regulation type

	H	Vite con chiave esagonale (STD) Hexagonal head screw
	C	Cappuccio inviolabile (STD) Cover cap not adjustable
	K	Pomolo Knob

POS	02	03	04	05	06
H	200	275	350	425	500
K	180	255	330	405	480

E_10 - 05 - __ - __ - _ - _ - _

S = STEEL
A = ALUMINIUM

12 = BSP 1/2G
34 = BSP 3/4G

MOUNTING POSITIONS:02÷06

0 = WITHOUT RELIEF VALVE
1 = WITH RELIEF VALVE
2 = RELIEF VALVE READY

OMETTERE / OMIT
H = HEX. HEAD SCREW (STD)
C = COVER CAP (STD)
K = KNOB

0 = WITHOUT RELIEF VALVE
1 = 5-55 bar
2 = 25-110 bar
3 = 75-250 bar

***see CARTRIDGE VALVES datasheets**

3.1 Monoblocco Cetop 7 A-B laterali 1", P 1.1/4", T 1.1/2" / Cetop 7 monoblock A-B on side 1", P 1.1/4", T 1.1/2"

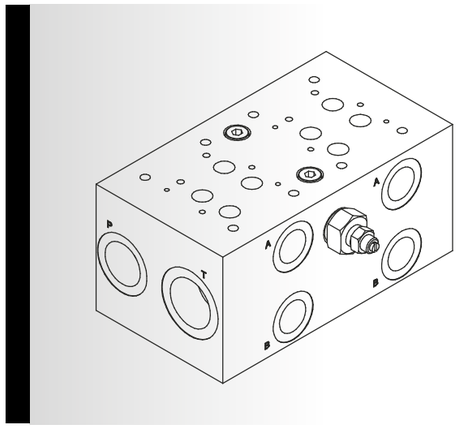

Schema idraulico / Hydraulic scheme

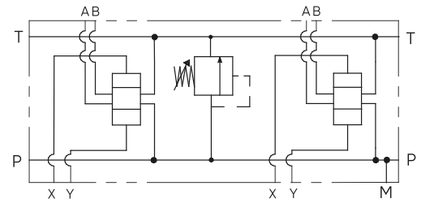

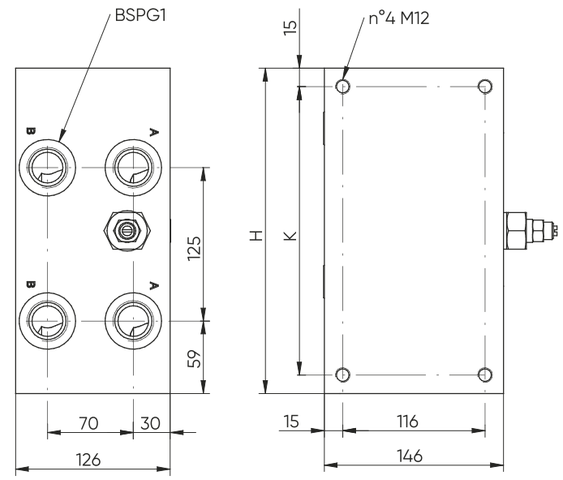

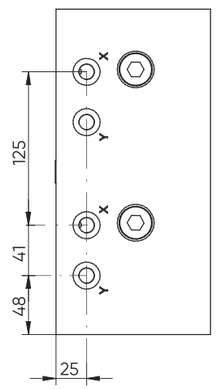

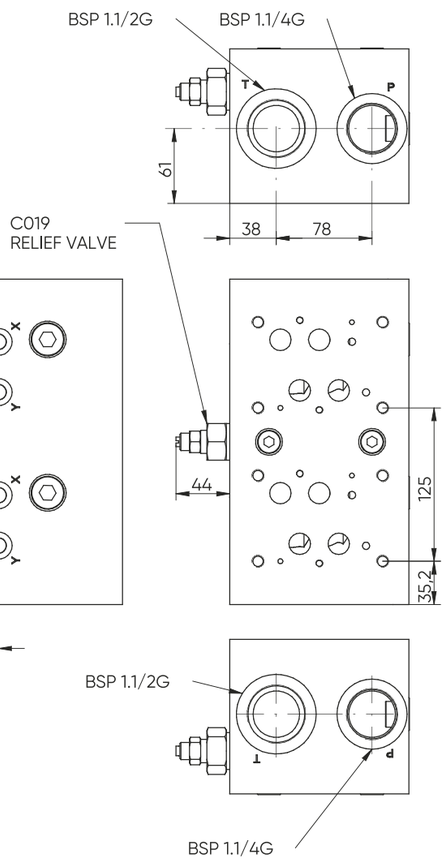

POS	02	03	04	05
H	265	390	515	640
K	235	360	485	610

E_ 16 - 06 - 100 – __ - _ - _

S = STEEL

MOUNTING POSITIONS:02÷05

0 = WITHOUT RELIEF VALVE
1 = 10-245 bar
2 = 245-350 bar

0 = WITHOUT RELIEF VALVE
1 = WITH RELIEF VALVE
2 = RELIEF VALVE READY

Basi singole Cetop
Cetop sub-plates

4.1 Base singola Cetop 3 con utilizzi A-B-P-T posteriori /
Cetop 3 sub-plate with A-B-P-T rear ports

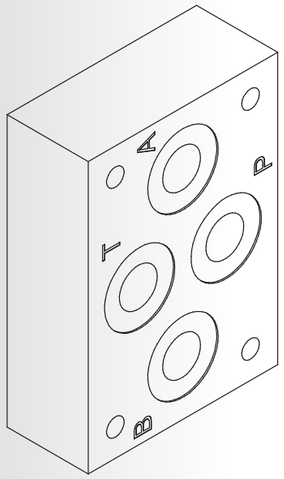

Schema idraulico /
Hydraulic scheme

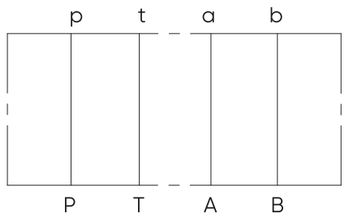

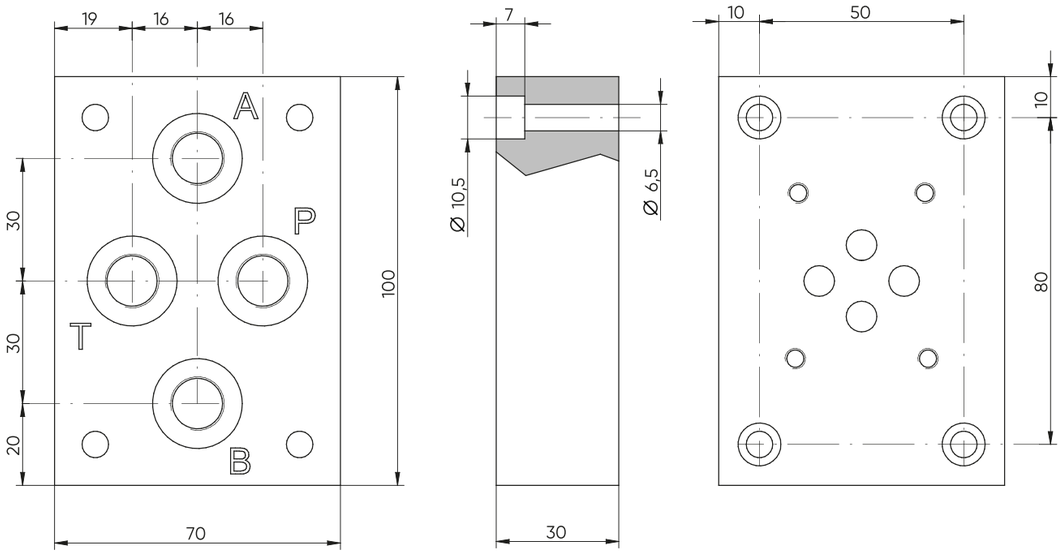

E_ 06 - 07 - __

S = STEEL
A = ALUMINIUM

14 = BSP 1/4G
38 = BSP 3/8G
12 = BSP 1/2G

4.2 Base singola Cetop 3 con utilizzi A-B-P-T laterali /
Cetop 3 sub-plate with A-B-P-T ports on side

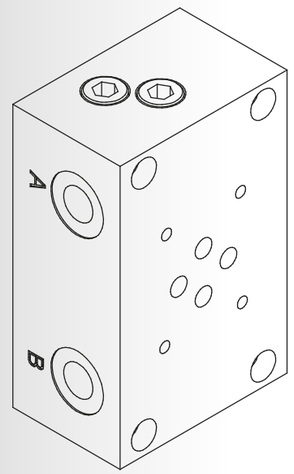

Schema idraulico /
Hydraulic scheme

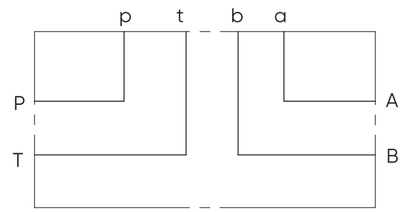

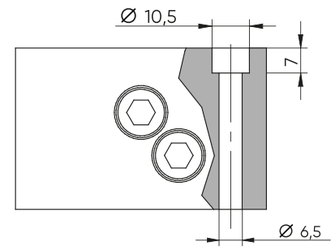

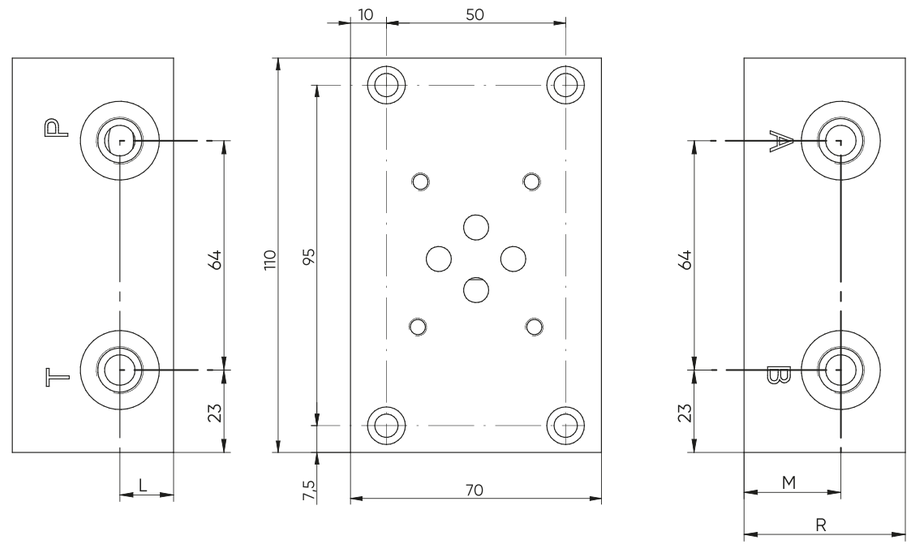

E_ 06 - 08 - __

S = STEEL
A = ALUMINIUM

14 = BSP 1/4G
38 = BSP 3/8G
12 = BSP 1/2G

VERSION	R	L	M
E_06-08-14	45	15	27
E_06-08-38	45	15	27
E_06-08-12	50	17	29

4.3 Base singola Cetop 3 con utilizzi A-B-P-T laterali / Cetop 3 sub-plate with A-B-P-T ports on side

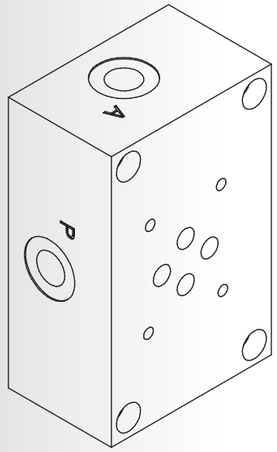

Schema idraulico / Hydraulic scheme

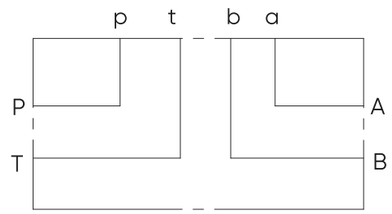

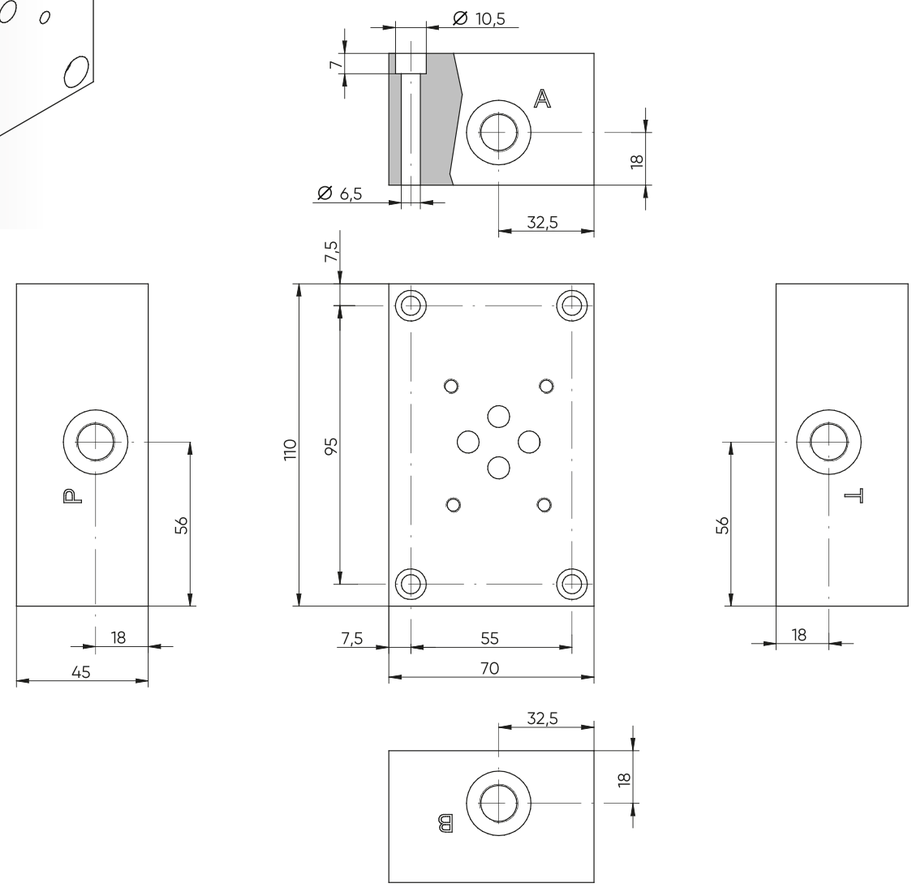

E_ 06 - 09 - __

S = STEEL
A = ALUMINIUM

14 = BSP 1/4G
38 = BSP 3/8G
12 = BSP 1/2G

4.4 Base singola Cetop 3 con utilizzi A-B lat. P-T post. / Sub-plate Cetop 3 with A-B ports on side P-T back

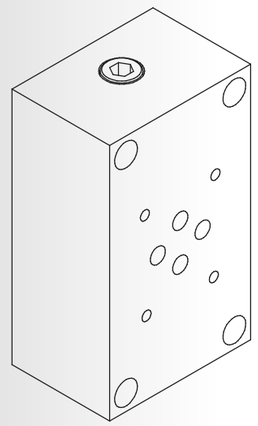

Schema idraulico / Hydraulic scheme

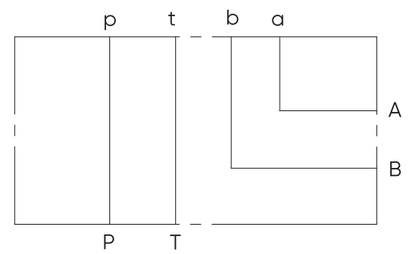

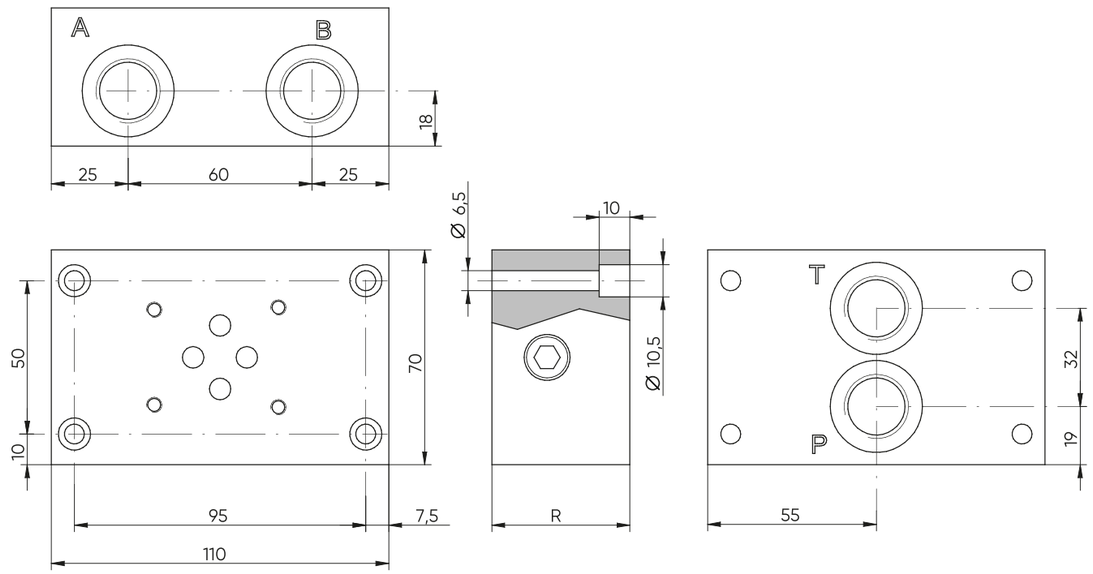

E_ 06 - 15 - __

S = STEEL

14 = BSP 1/4G
38 = BSP 3/8G
12 = BSP 1/2G

VERSION	R
E_06-15-14	65
E_06-15-38	65
E_06-15-12	70

4.5 Base singola Cetop 3 con utilizzi A-B-P-T lat. P-T post. /
Cetop 3 sub-plate with A-B-P-T ports on side P-T rear

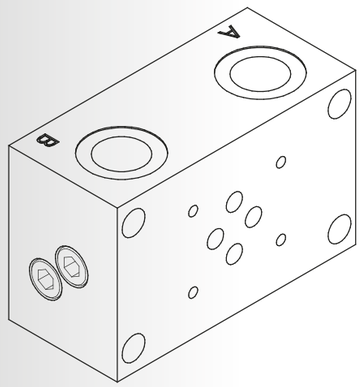

Schema idraulico /
Hydraulic scheme

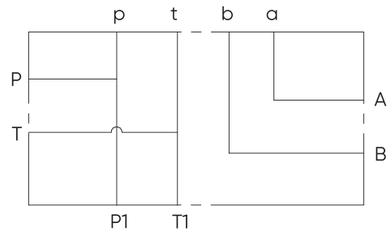

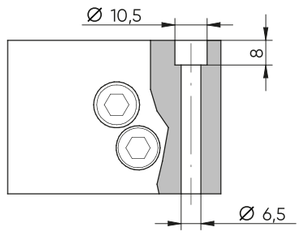

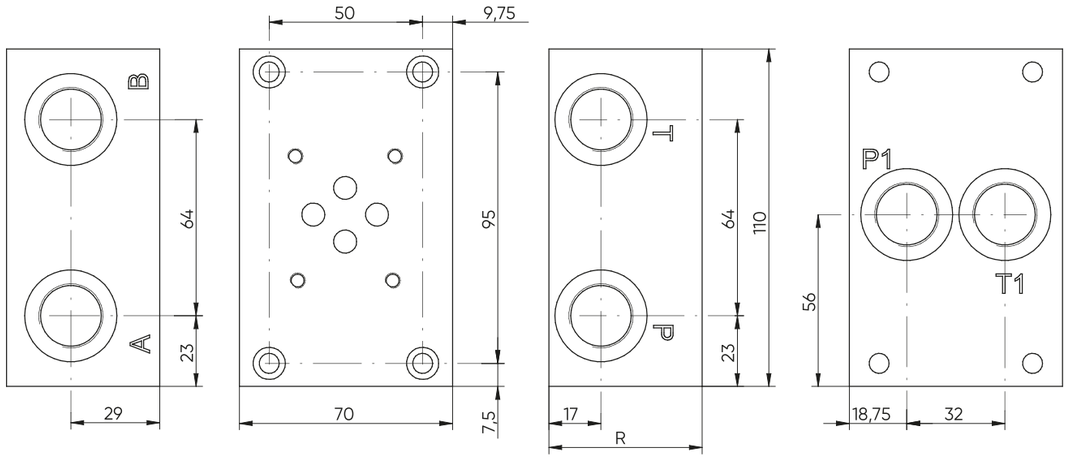

VERSION	R
E_06-16-38	45
E_06-16-12	50

E_ 06 - 16 - __

S = STEEL
A = ALUMINIUM

38 = BSP 3/8G
12 = BSP 1/2G

4.6 Base singola Cetop 3 con utilizzi A-B lat. P-T post. 3/8" BSP /
Cetop 3 sub-plate with A-B ports on side P-T rear 3/8" BSP

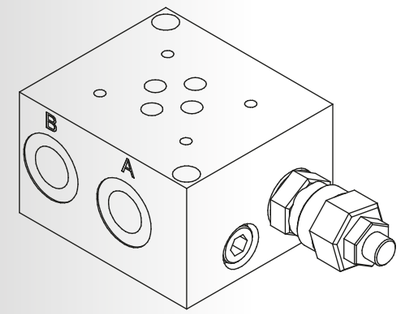

Schema idraulico /
Hydraulic scheme

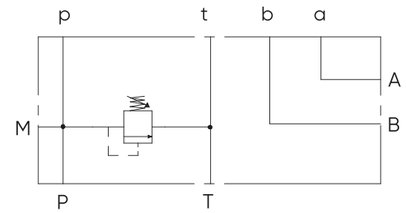

Tipi di regolazione /Regulation type

H	Vite con chiave esagonale (STD) Hexagonal head screw
C	Cappuccio inviolabile (STD) Cover cap not adjustable
K	Pomolo Knob

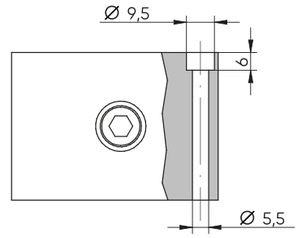

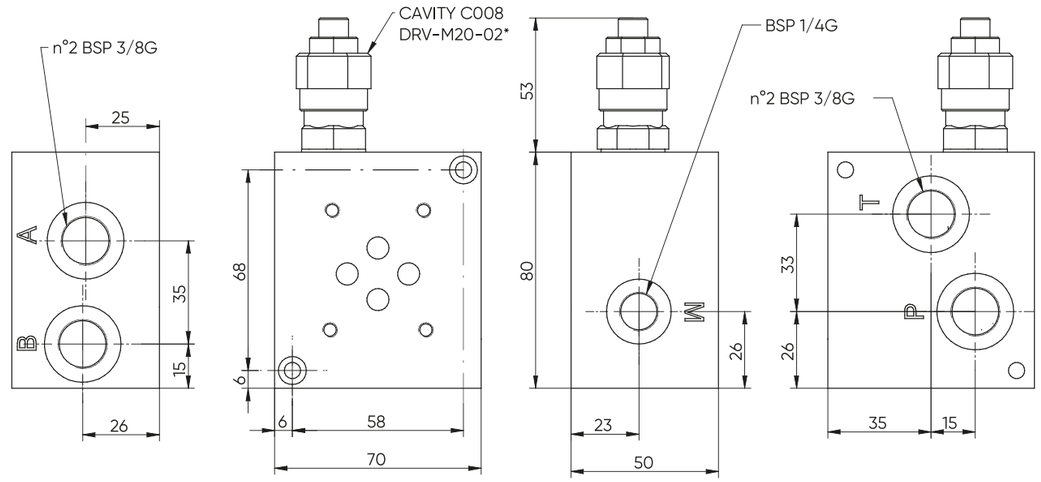

E_ 06 - 33 - 38 - _ - _ - _

S = STEEL
A = ALUMINIUM

0 = WITHOUT RELIEF VALVE (PLUGGED CAVITY)
1 = WITH RELIEF VALVE
2 = RELIEF VALVE READY

0 = WITHOUT RELIEF VALVE
H = HEXAGONAL HEAD SCREW(STD)
C = COVER CAP NOT ADJUSTABLE(STD)
K = KNOB

0 = WITHOUT R.V.
1 = 5-55 bar
2 = 25-110 bar
3 = 50-215 bar
4 = 100-350 bar
5 = 100-420 bar

***see CARTRIDGE VALVES datasheets**

4.7 Base singola Cetop 3 con utilizzi A-B-P-T lat. P-T post. 3/8" BSP /
Cetop 3 sub-plate with A-B-P-T ports on side P-T rear 3/8" BSP

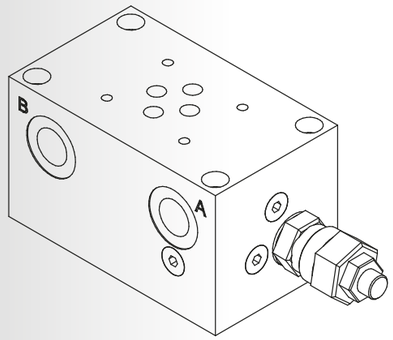

Schema idraulico /
Hydraulic scheme

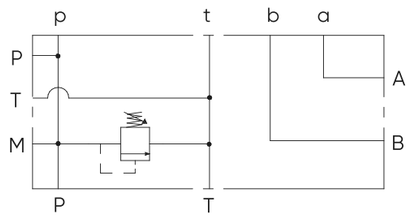

Tipi di regolazione /**Regulation type**

	H	Vite con chiave esagonale (STD) Hexagonal head screw
	C	Cappuccio inviolabile (STD) Cover cap not adjustable
	K	Pomolo Knob

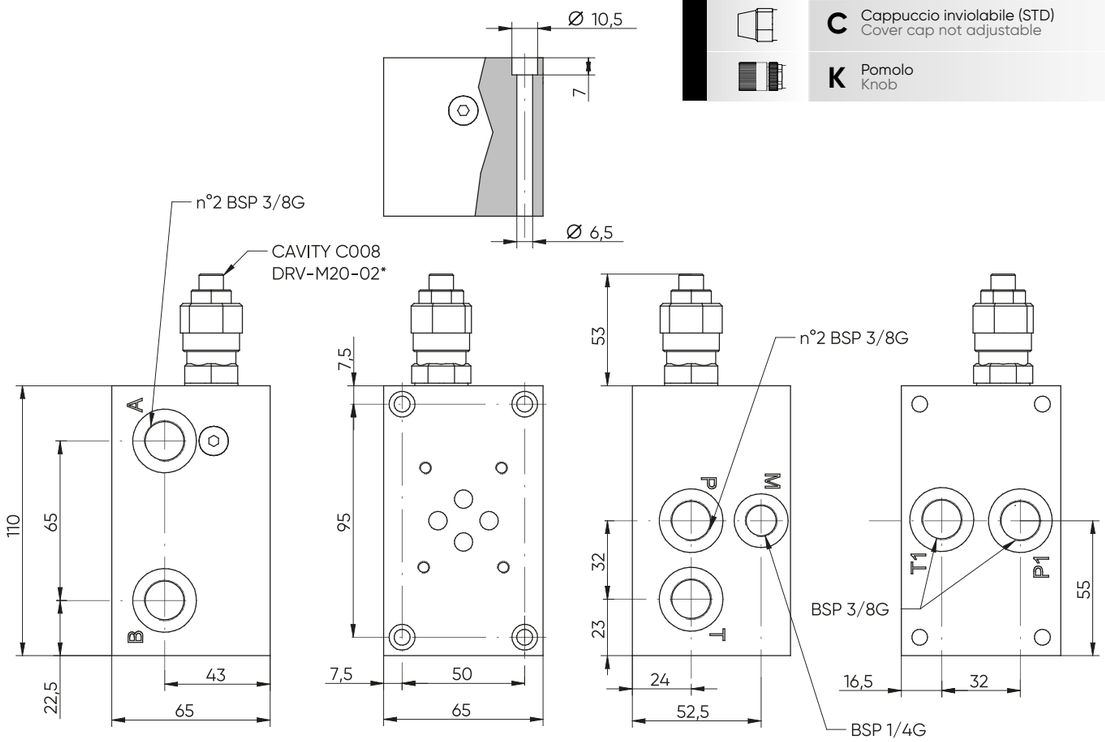

E_ 06 – 10 – 38 – _ – _ – _

S = STEEL
A = ALUMINIUM

0 = WITHOUT RELIEF VALVE (PLUGGED CAVITY)
1 = WITH RELIEF VALVE
2 = RELIEF VALVE READY

0 = WITHOUT RELIEF VALVE
H = HEXAGONAL HEAD SCREW(STD)
C = COVER CAP NOT ADJUSTABLE(STD)
K = KNOB

0 = WITHOUT R.V.
1 = 5-55 bar
2 = 25-110 bar
3 = 50-215 bar
4 = 100-350 bar
5 = 100-420 bar

***see CARTRIDGE VALVES datasheets**

4.8 Base singola Cetop 3 con utilizzi A-B lat. P-T post. 1/2" BSP /
Cetop 3 sub-plate with A-B ports on side P-T rear 1/2" BSP

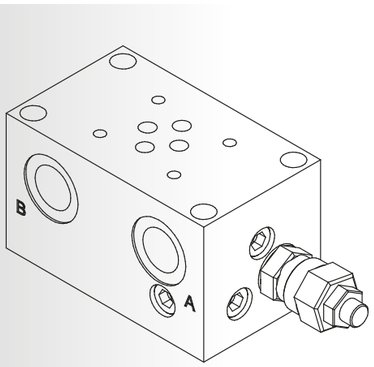

Schema idraulico /
Hydraulic scheme

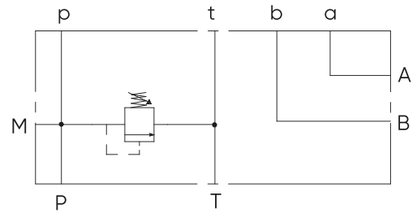

Tipi di regolazione /**Regulation type**

	H	Vite con chiave esagonale (STD) Hexagonal head screw
	C	Cappuccio inviolabile (STD) Cover cap not adjustable
	K	Pomolo Knob

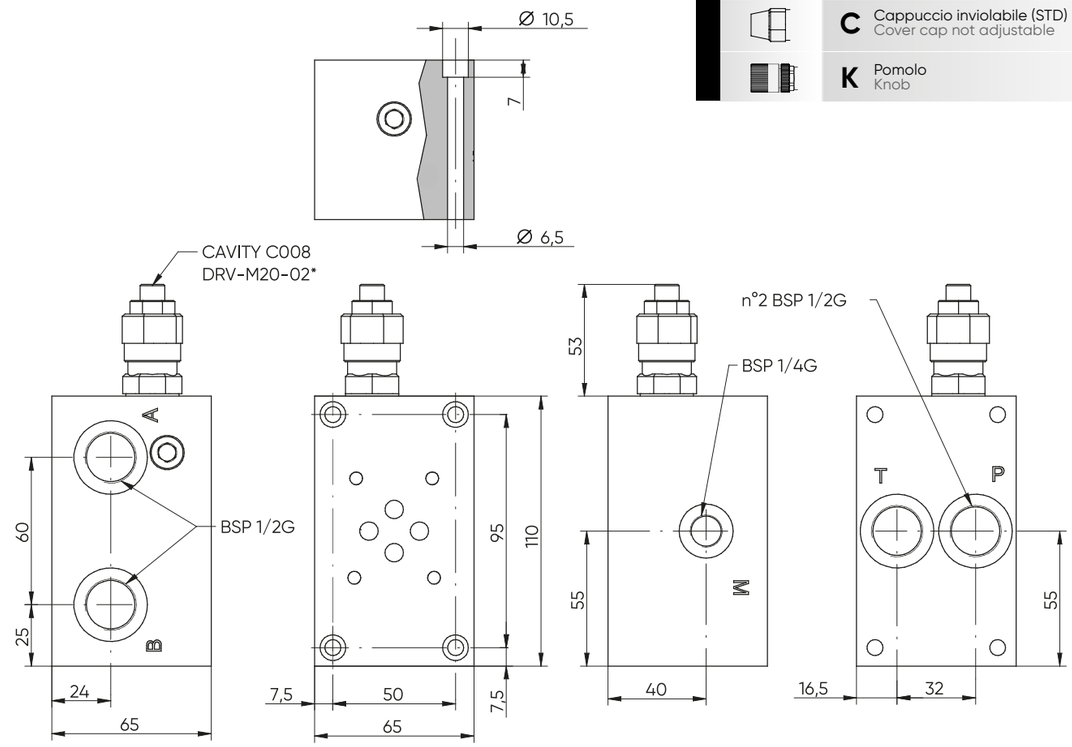

E_ 06 – 10 – 12 – _ – _ – _

S = STEEL
A = ALUMINIUM

0 = WITHOUT RELIEF VALVE (PLUGGED CAVITY)
1 = WITH RELIEF VALVE
2 = RELIEF VALVE READY

0 = WITHOUT RELIEF VALVE
H = HEXAGONAL HEAD SCREW(STD)
C = COVER CAP NOT ADJUSTABLE(STD)
K = KNOB

0 = WITHOUT R.V.
1 = 5-55 bar
2 = 25-110 bar
3 = 50-215 bar
4 = 100-350 bar
5 = 100-420 bar

***see CARTRIDGE VALVES datasheets**

5.1 Base singola Cetop 5 con utilizzi A-B-P-T posteriori / Cetop 5 sub-plate with A-B-P-T rear ports

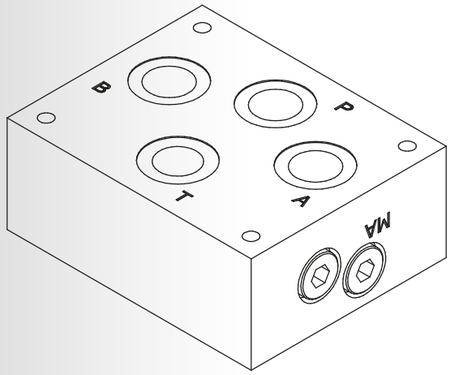

Schema idraulico /
Hydraulic scheme

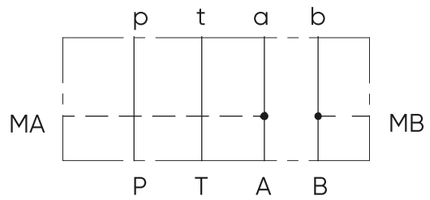

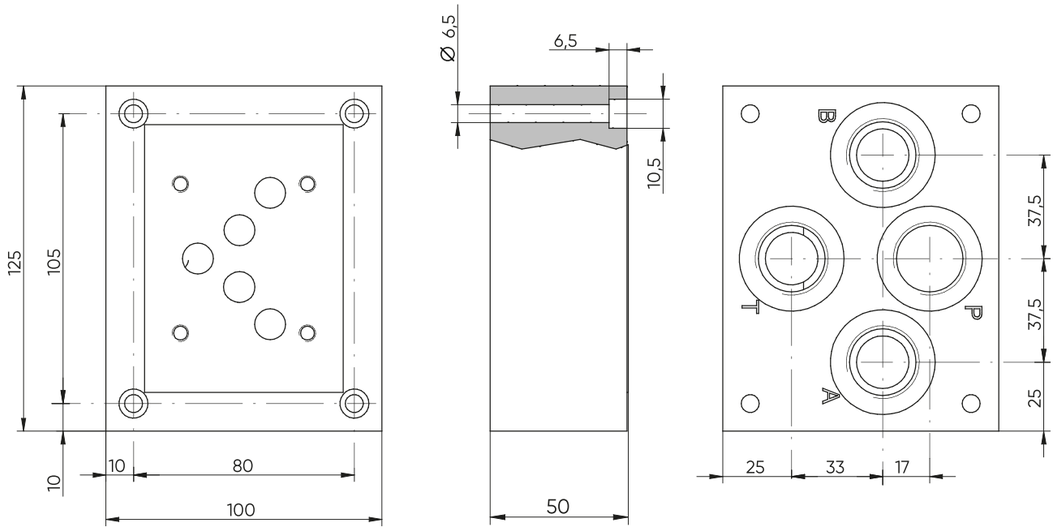

E_ 10 - 01 - __

S = STEEL

12 = BSP 1/2G
34 = BSP 3/4G

5.2 Base singola Cetop 5 con utilizzi A-B laterali, P-T posteriori / Cetop 5 sub-plate with A-B on side ports, P-T rear

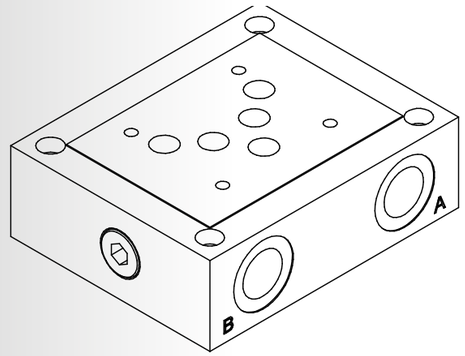

Schema idraulico /
Hydraulic scheme

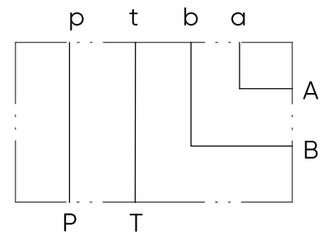

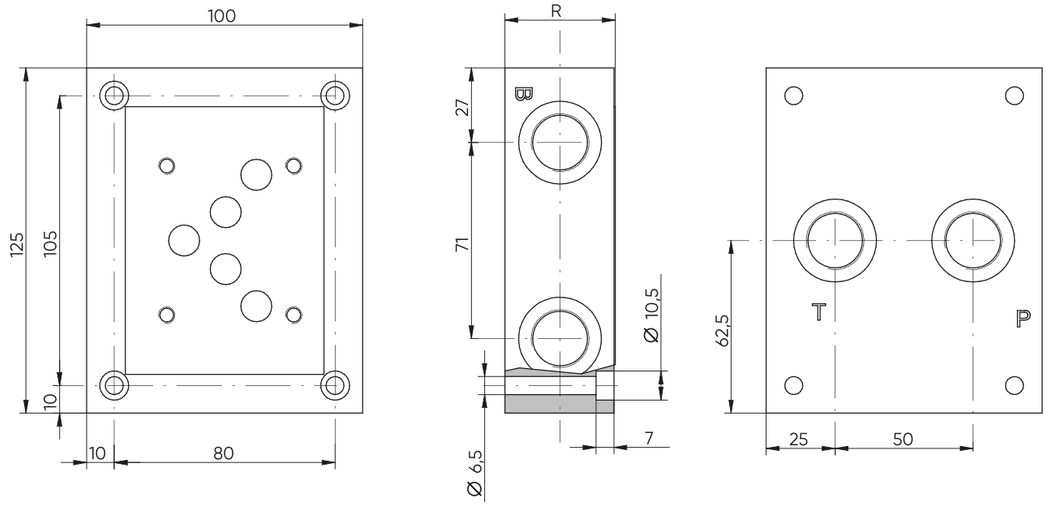

VERSION	R
E_10-03-12	40
E_10-03-34	45

E_ 10 - 03 - __

S = STEEL

12 = BSP 1/2G
34 = BSP 3/4G

5.3 Base singola Cetop 5 con utilizzi A-B-P-T laterali / Cetop 5 sub-plate with A-B-P-T on side ports

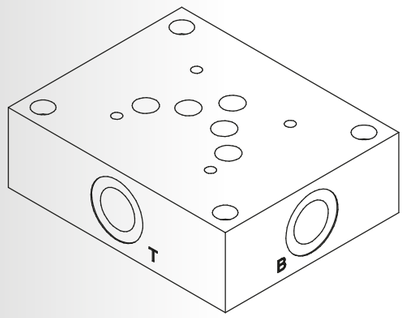

Schema idraulico / Hydraulic scheme

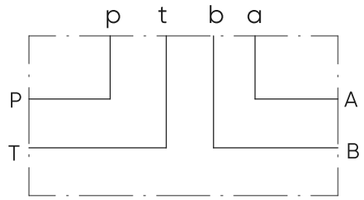

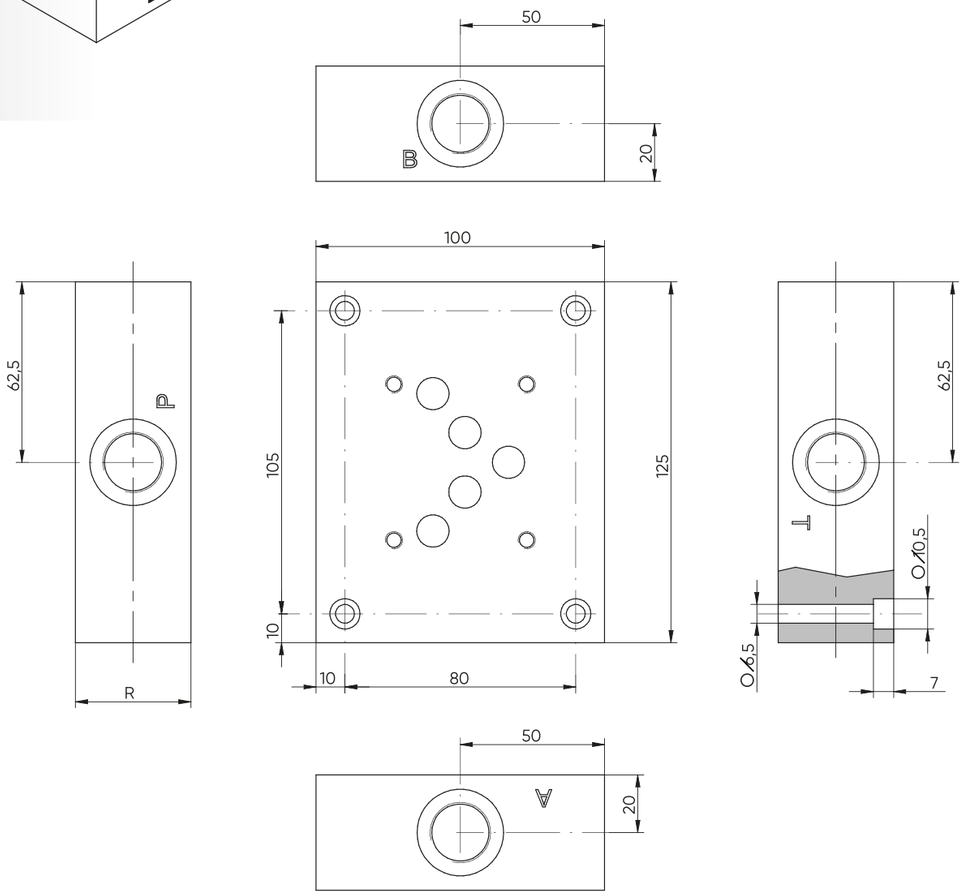

E_ 10 - 02 - __

S = STEEL

12 = BSP 1/2G
34 = BSP 3/4G

VERSION	R
E_10-02-12	40
E_10-02-34	45

5.4 Base singola Cetop 5 con utilizzi A-B laterali, P-T posteriori / Cetop 5 sub-plate with A-B on side ports, P-T rear

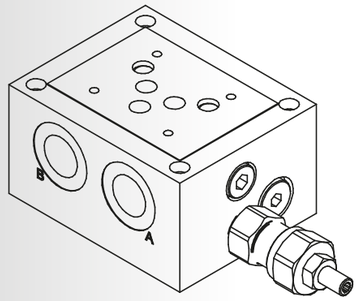

Schema idraulico / Hydraulic scheme

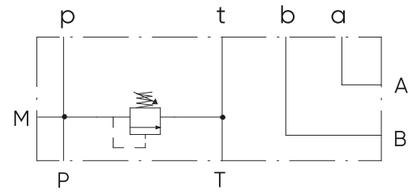

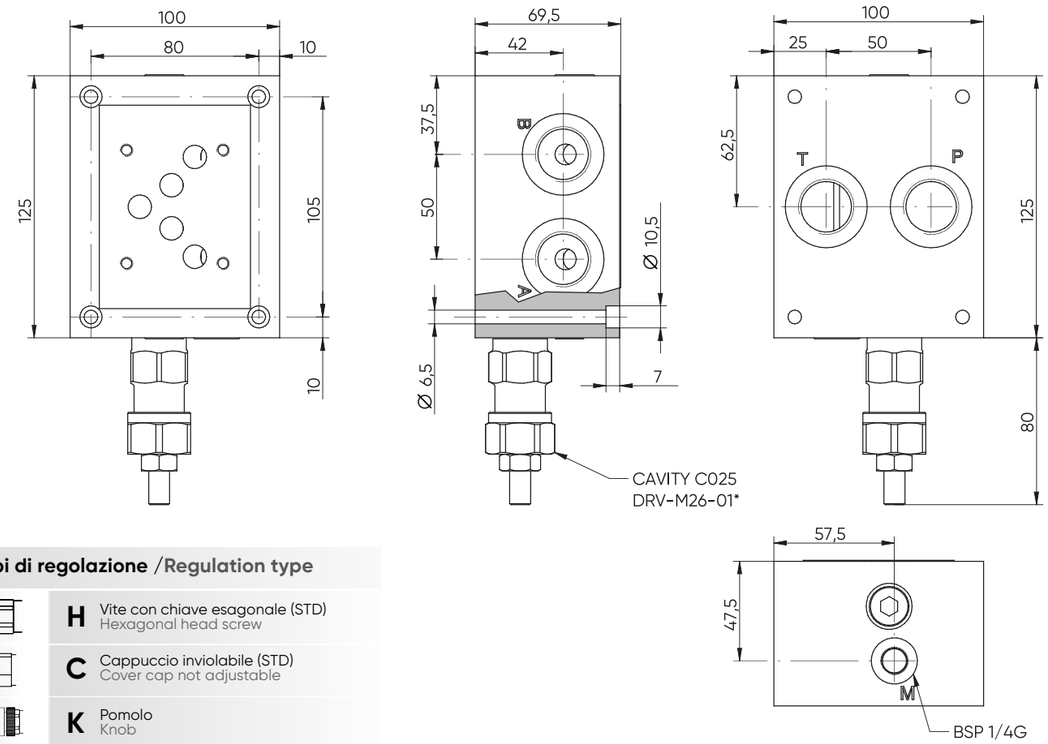

Tipi di regolazione / Regulation type

	H	Vite con chiave esagonale (STD) Hexagonal head screw
	C	Cappuccio inviolabile (STD) Cover cap not adjustable
	K	Pomolo Knob

E_ 10 - 04 - __ - _ - _ - _

S = STEEL
A = ALUMINIUM

12 = BSP 1/2G
34 = BSP 3/4G

0 = WITHOUT RELIEF VALVE (PLUGGED CAVITY)
1 = WITH RELIEF VALVE
2 = RELIEF VALVE READY

0 = WITHOUT RELIEF VALVE
H = HEXAGONAL HEAD SCREW(STD)
C = COVER CAP NOT ADJUSTABLE(STD)
K = KNOB

0 = WITHOUT RELIEF VALVE
1 = 5-55 bar
2 = 25-110 bar
3 = 75-250 bar

***see CARTRIDGE VALVES datasheets**

5.5 Base singola Cetop 5 con utilizzi A-B-P-T laterali /
Cetop 5 sub-plate with a-b-p-t on side ports

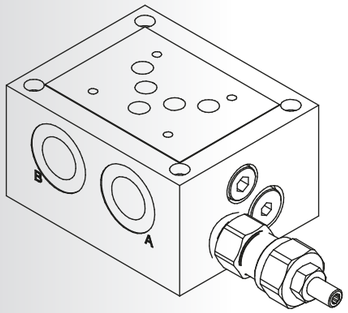

Schema idraulico /
Hydraulic scheme

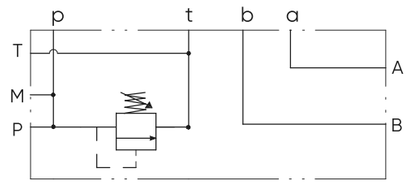

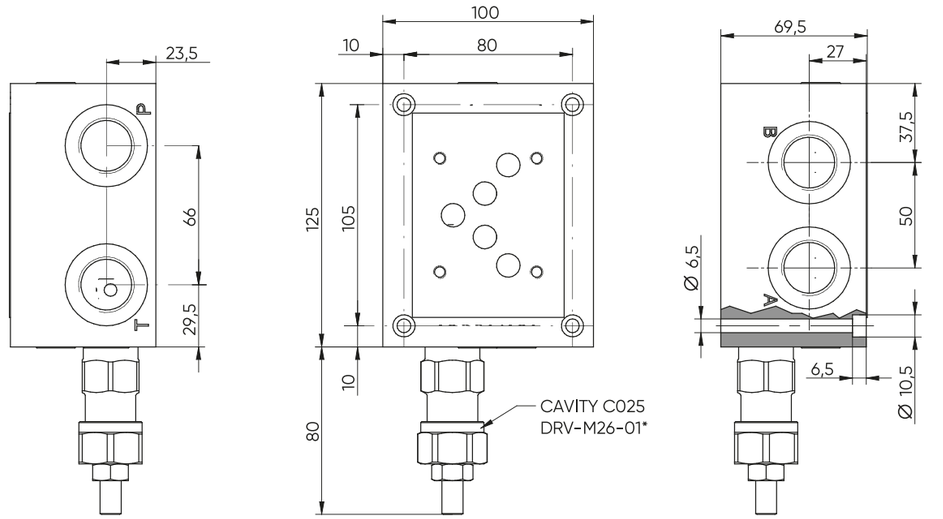

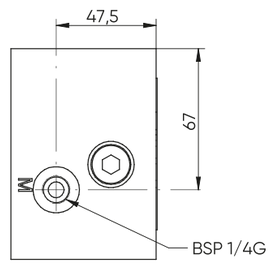

Tipi di regolazione /Regulation type

	H	Vite con chiave esagonale (STD) Hexagonal head screw
	C	Cappuccio inviolabile (STD) Cover cap not adjustable
	K	Pomolo Knob

E_ 10 – 08 – __ – _ – _ – _

S = STEEL
A = ALUMINIUM

12 = BSP 1/2G
34 = BSP 3/4G

0 = WITHOUT RELIEF VALVE (PLUGGED CAVITY)
1 = WITH RELIEF VALVE
2 = RELIEF VALVE READY

0 = WITHOUT RELIEF VALVE
H = HEXAGONAL HEAD SCREW(STD)
C = COVER CAP NOT ADJUSTABLE(STD)
K = KNOB

0 = WITHOUT RELIEF VALVE
1 = 5-55 bar
2 = 25-110 bar
3 = 75-250 bar

***see CARTRIDGE VALVES datasheets**

5.6 Base singola Cetop 5 con utilizzi A-B-P-T laterali, P-T posteriori/
Cetop 5 sub-plate with A-B-P-T on side ports, P-T rear

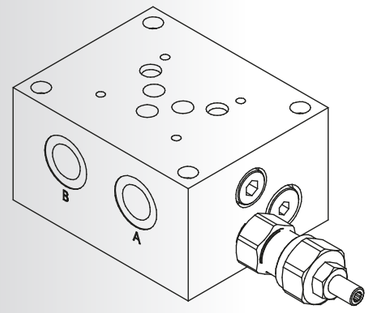

Schema idraulico /
Hydraulic scheme

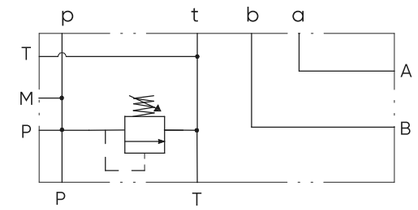

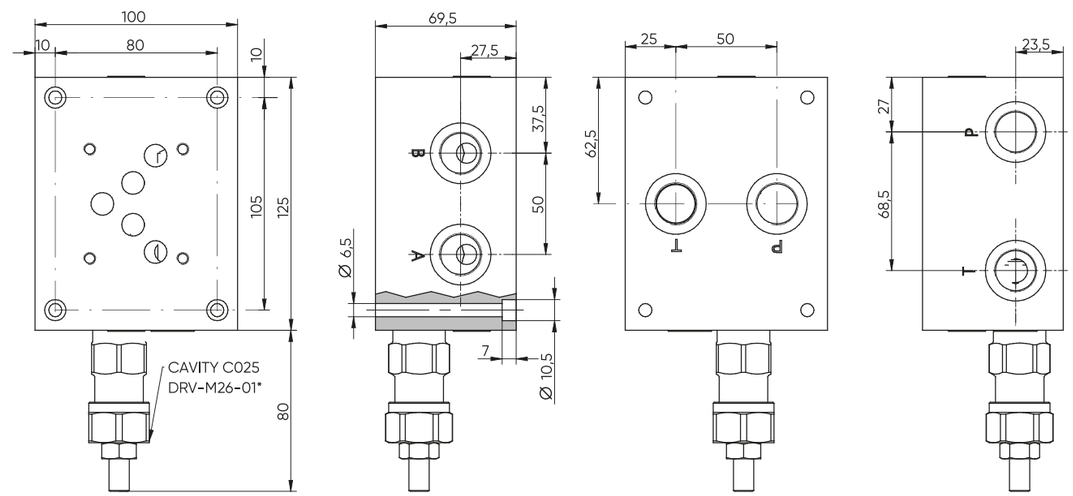

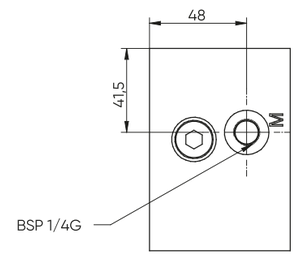

Tipi di regolazione /Regulation type

	H	Vite con chiave esagonale (STD) Hexagonal head screw
	C	Cappuccio inviolabile (STD) Cover cap not adjustable
	K	Pomolo Knob

E_ 10 – 09 – __ – _ – _ – _

S = STEEL
A = ALUMINIUM

12 = BSP 1/2G
34 = BSP 3/4G

0 = WITHOUT RELIEF VALVE (PLUGGED CAVITY)
1 = WITH RELIEF VALVE
2 = RELIEF VALVE READY

0 = WITHOUT RELIEF VALVE
H = HEXAGONAL HEAD SCREW(STD)
C = COVER CAP NOT ADJUSTABLE(STD)
K = KNOB

0 = WITHOUT RELIEF VALVE
1 = 5-55 bar
2 = 25-110 bar
3 = 75-250 bar

***see CARTRIDGE VALVES datasheets**

6.1 Base singola Cetop 7 con utilizzi A-B-P-T-X-Y posteriori / Cetop 7 sub-plate with A-B-P-T-X-Y rear ports

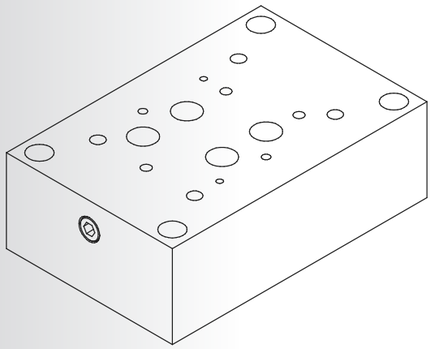

Schema idraulico / Hydraulic scheme

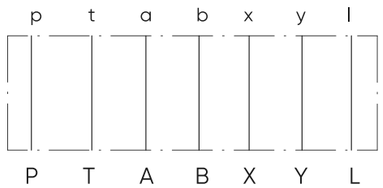

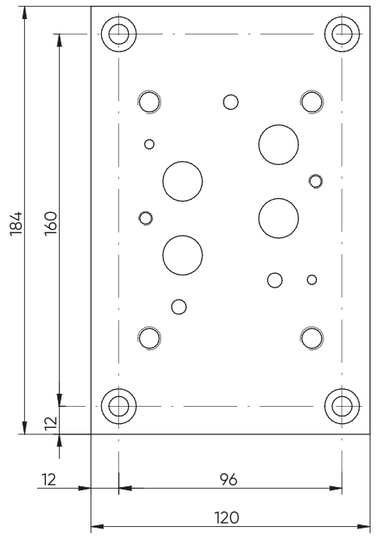

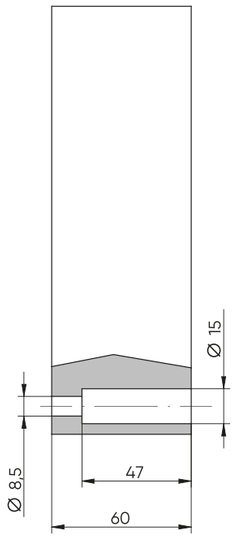

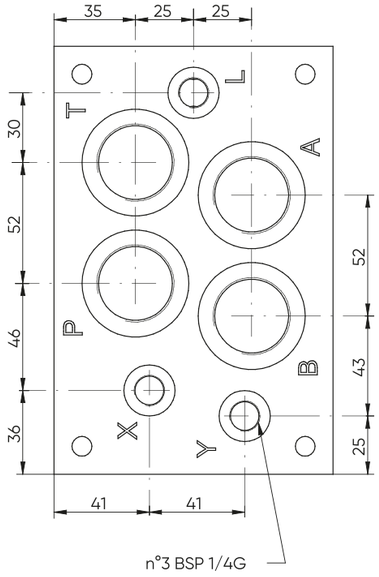

E_ 16 – 01 – __

S = STEEL

100 = BSP 1G

6.2 Base singola Cetop 7 con utilizzi A-B-P-T-X-Y laterali / Cetop 7 sub-plate with A-B-P-T-X-Y on side ports

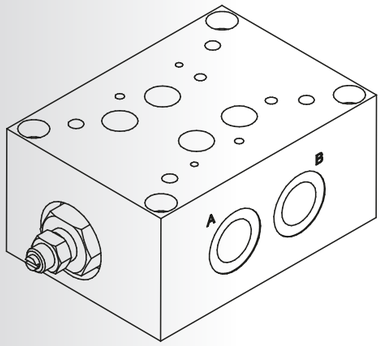

Schema idraulico / Hydraulic scheme

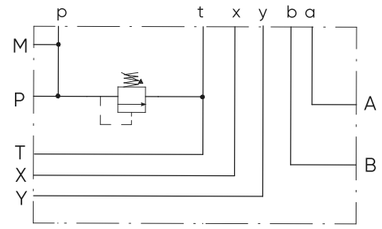

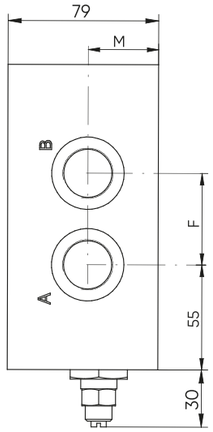

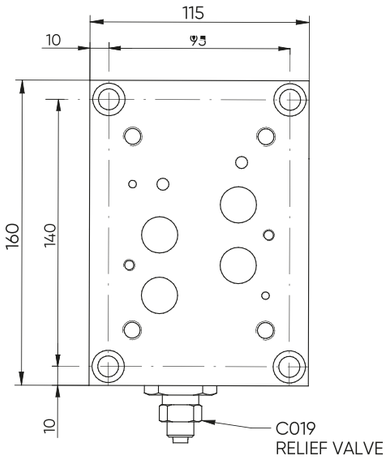

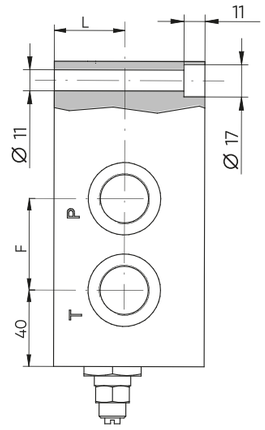

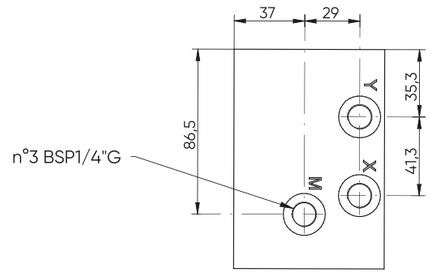

VERSION	L	M	F
E_16-02-100	37	40	56
E_16-02-114	33	33	65

E_ 16 – 02 – ___ – _ – _

S = STEEL

100 = BSP 1G
114 = BSP 1.1/4G

0 = WITHOUT RELIEF VALVE (PLUGGED CAVITY)
1 = WITH RELIEF VALVE
2 = RELIEF VALVE READY

0 = WITHOUT RELIEF VALVE
1 = 10-245 bar
2 = 240-350 bar

Base singola Cetop 7 con utilizzi A-B-X-Y laterali, P - T posteriori /
Cetop 7 sub-plate with A-B-X-Y on side ports, P - T rear ports

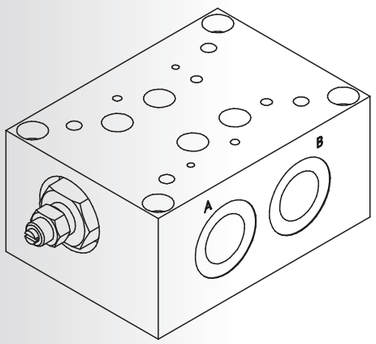

Schema idraulico /
Hydraulic scheme

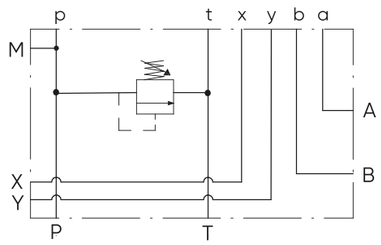

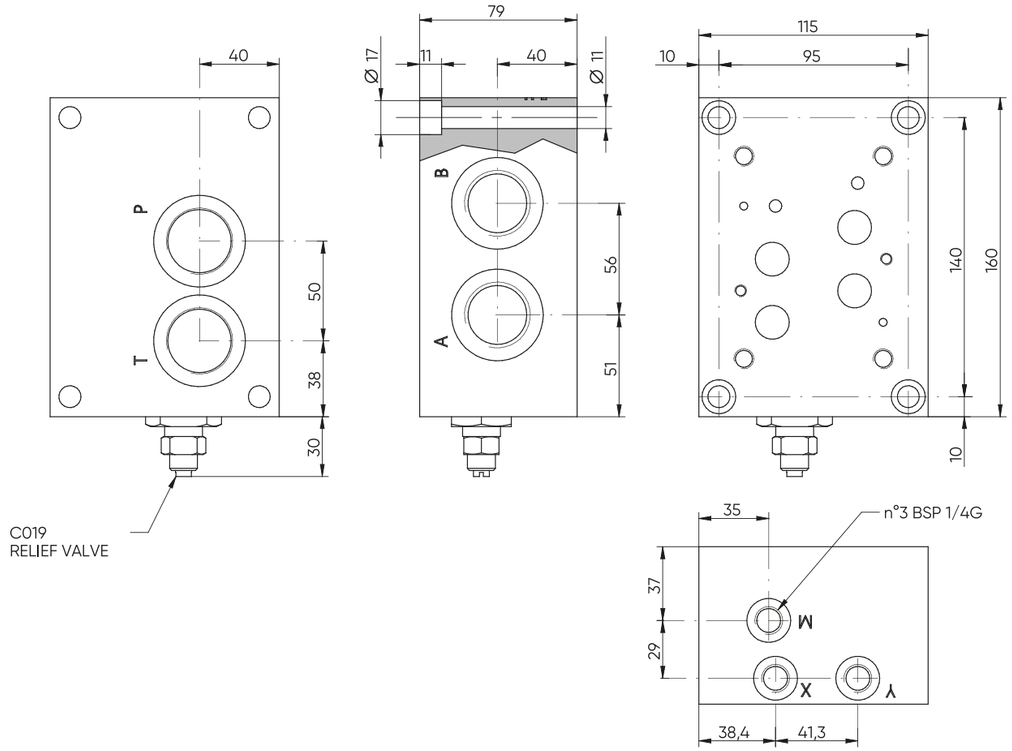

E_ 16 - 05 - ___ - _ - _

S = STEEL

100 = BSP 1G
114 = BSP 1.1/4G

0 = WITHOUT RELIEF VALVE (PLUGGED CAVITY)
1 = WITH RELIEF VALVE
2 = RELIEF VALVE READY

0 = WITHOUT RELIEF VALVE
1 = 10-245 bar
2 = 240-350 bar

Base Cetop 8 A-B-P-T-X-Y-L laterali /
Cetop 8 sub-plate A-B-P-T-X-Y-L on side ports

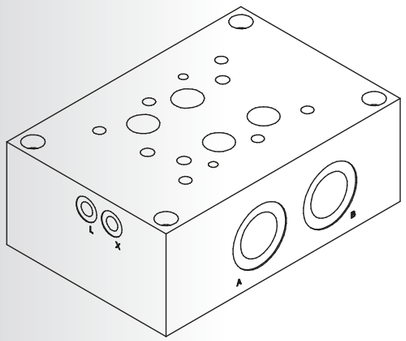

Schema idraulico /
Hydraulic scheme

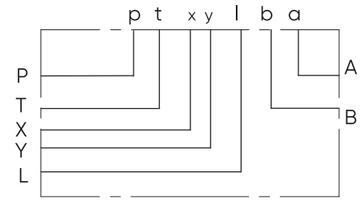

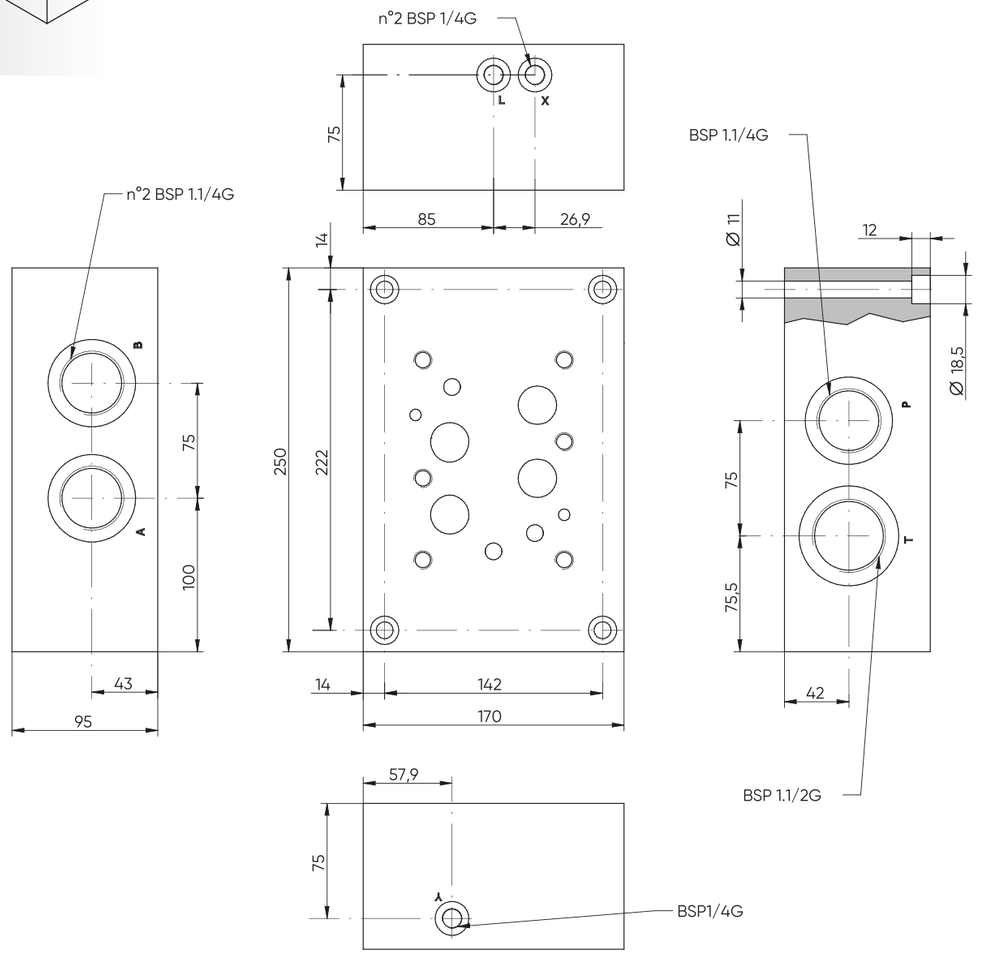

E_ 25 - 05 - 114

S = STEEL

Base singola Cetop 8 con utilizzi A-B-P-T-X-Y laterali, P-T-X-Y posteriori /
Cetop 8 sub-plate with A-B-P-T-X-Y on side ports, P-T-X-Y rear

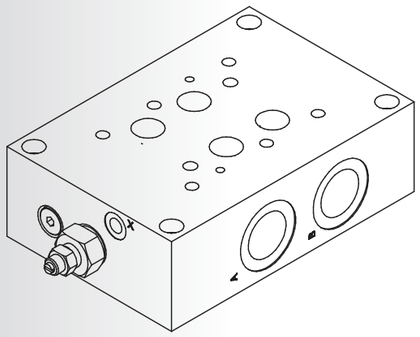

Schema idraulico /
Hydraulic scheme

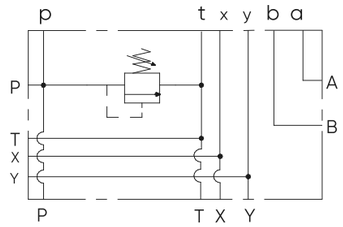

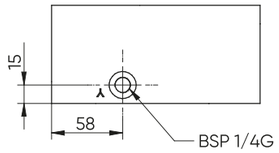

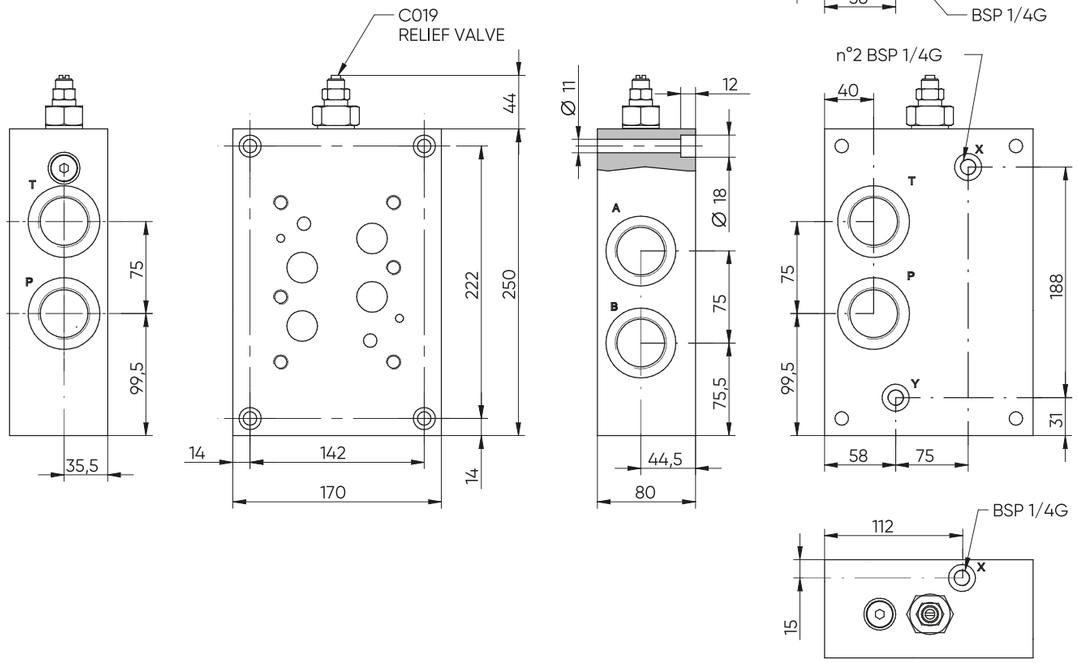

E_ 25 – 01 – ___ – _ – _

S = STEEL

114 = 1.1/4G
112 = 1.1/2G

0 = WITHOUT RELIEF VALVE (PLUGGED CAVITY)
1 = WITH RELIEF VALVE
2 = RELIEF VALVE READY

0 = WITHOUT RELIEF VALVE
1 = 10-245 bar
2 = 240-350 bar

Base ISO/Cetop 06 R con utilizzi P-T-X posteriori per regolatore di pressione /
ISO/Cetop 06 R sub-plate with P-T-X rear ports for relief valve

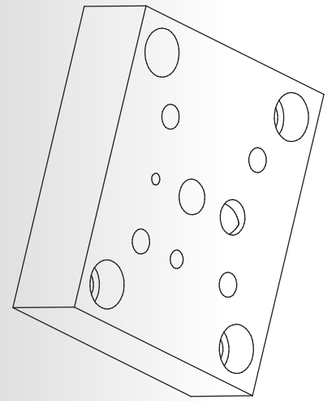

Schema idraulico /
Hydraulic scheme

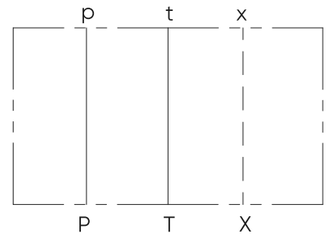

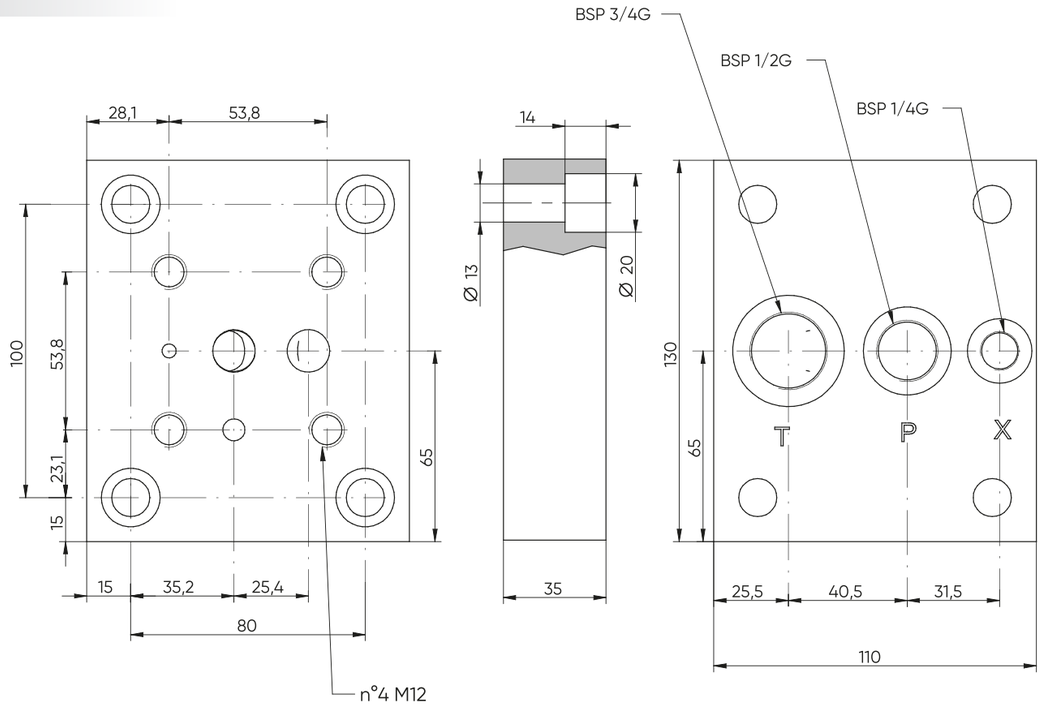

E_ R06 – 32 – 12

S = STEEL

ISO 6264-06

ON REQUEST MOQ

8.2 Base ISO/cetop 08R P-T 1"G per regolatore di pressione / ISO/Cetop 08R sub-plate P-T 1"G for relief valve

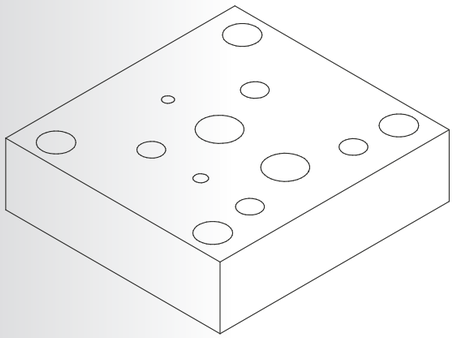

Schema idraulico /
Hydraulic scheme

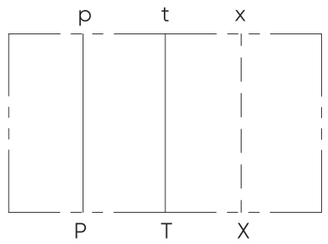

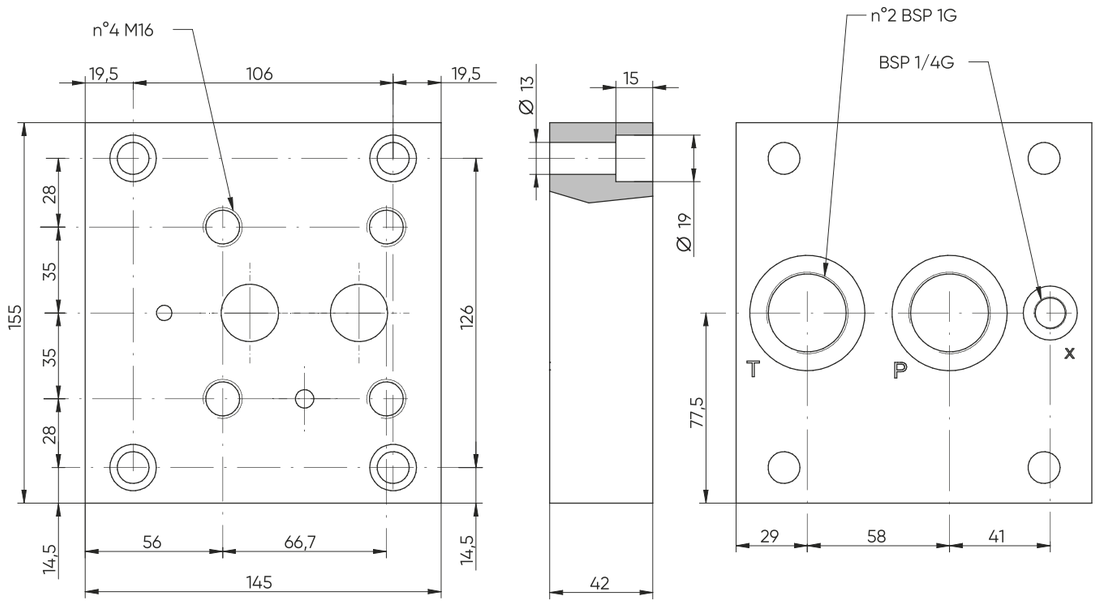

E_ R08 - 35 - 100

S = STEEL

ISO 6264-08

ON REQUEST MOQ

8.3 Base di collegamento ISO/Cetop 10R per regolatore di pressione / ISO/Cetop 10R sub-plate for relief valve

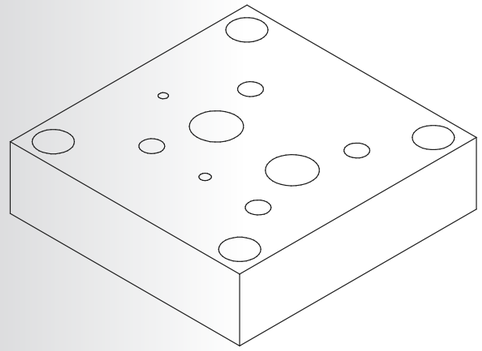

Schema idraulico /
Hydraulic scheme

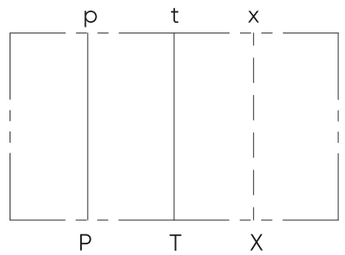

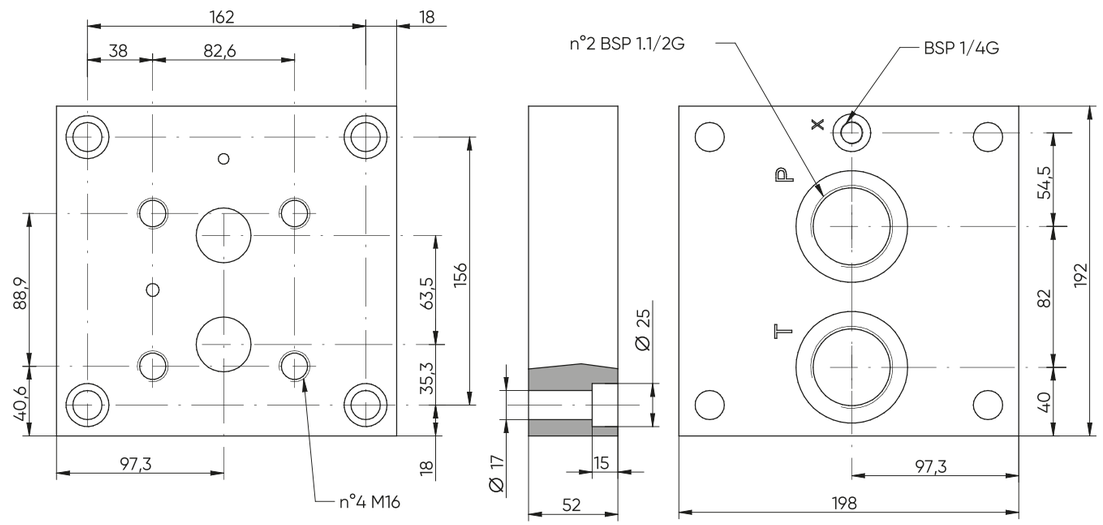

E_ R10 - 37 - 112

S = STEEL

ISO 6264-10

ON REQUEST MOQ

Basi modulari Cetop
Cetop modular plates

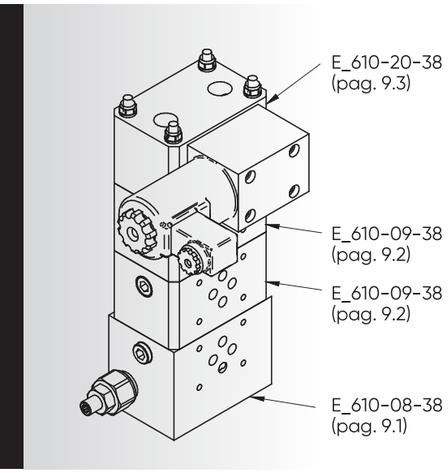

Schema idraulico / Hydraulic scheme

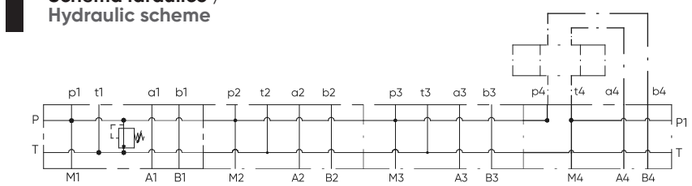

Esempio assemblaggio 1: / Assembly example #1:

- **E_ 610-08-38:** base di partenza Cetop 3 con valvola di massima A-B 3/8" BSP posteriori;
- **E_ 610-09-38:** (x2): Cetop 3 con collegamento parallelo A-B 3/8" BSP posteriori;
- **E_ 610-20-38:** Cetop 3 con collegamento in serie A-B 3/8" BSP posteriori

- **E_ 610-08-38:** starting plate Cetop 3 with relief valve A-B 3/8" rear;
- **E_ 610-09-38:** (x2): Cetop 3 for parallel circuit with A-B 3/8" BSP rear;
- **E_ 610-20-38:** Cetop 3 for series circuit with A-B 3/8" BSP rear

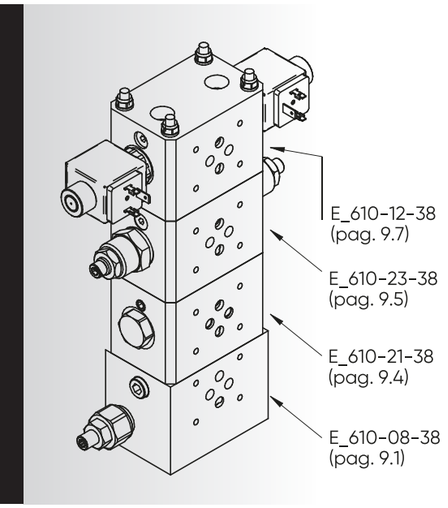

Schema idraulico / Hydraulic scheme

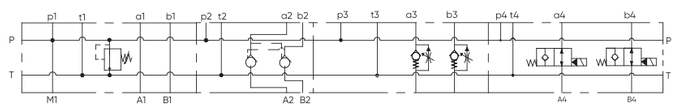

Esempio assemblaggio 2: / Assembly example #2:

- **E_ 610-08-38:** base di partenza Cetop 3 con valvola di massima A-B 3/8" BSP posteriori;
- **E_ 610-21-38:** Cetop 3 con valvola di blocco doppia pilotata A-B 3/8" BSP posteriori;
- **E_ 610-23-38:** Cetop 3 con regolatrici di portata unidirezionali A-B 3/8" BSP posteriori;
- **E_ 610-12-38:** Cetop 3 con valvole elettriche di ritegno A-B 3/8" BSP posteriori

- **E_ 610-08-38:** starting plate Cetop 3 with relief valve A-B 3/8" rear;
- **E_ 610-21-38**: Cetop 3 with double pilot operated check valve A-B 3/8" BSP rear;
- **E_ 610-23-38:** Cetop 3 with unidirectional flow control valves A-B 3/8" BSP rear;
- **E_ 610-12-38:** Cetop 3 with electrical check valves A-B 3/8" BSP rear

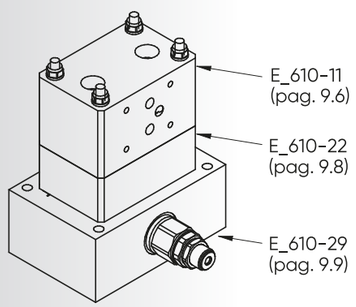

Schema idraulico / Hydraulic scheme

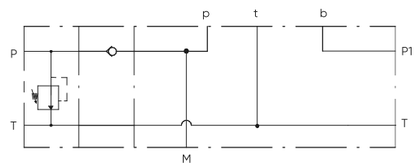

Esempio assemblaggio 3: / Assembly example #3:

- **E_ 610-29:** base di partenza per elementi modulari con valvola di massima P 1/2" T 3/4" BSP;
- **E_ 610-22:** base modulare con valvola di ritegno;
- **E_ 610-11:** base modulare Cetop 3 per valvola riduttrice

- **E_ 610-29:** starting plate for modular elements with relief valve P 1/2" T 3/4" BSP;
- **E_ 610-22:** modular plate with check valve;
- **E_ 610-11:** modular plate Cetop 3 for reducing valve

9.0 Esempi assemblaggio pannelli modulari Cetop3 e Cetop5 /
Cetop3 and Cetop5 modular plates assembly examples

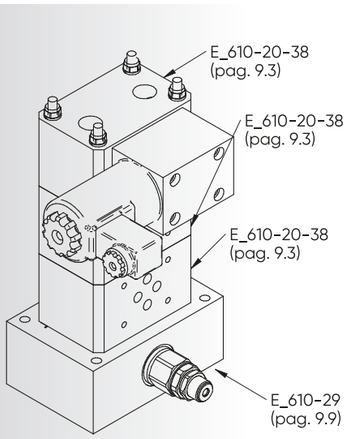

Schema idraulico / Hydraulic scheme

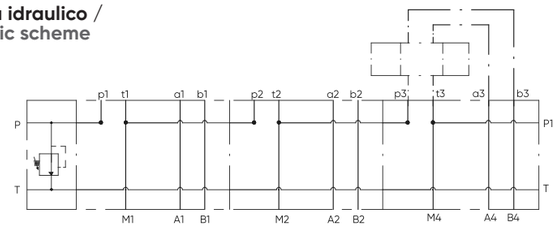

Esempio assemblaggio 4: / Assembly example #4:

- **E_ 610-29:** base di partenza per elementi modulari con valvola di massima P 1/2" T 3/4" BSP;
- **E_ 610-20-38** (x3): Cetop 3 con collegamento in serie A-B 3/8" BSP posteriori

- **E_ 610-29**: starting plate for modular elements with relief valve P 1/2" T 3/4" BSP;
- **E_ 610-20-38** (x3): Cetop 3 for series circuit with A-B 3/8" BSP rear

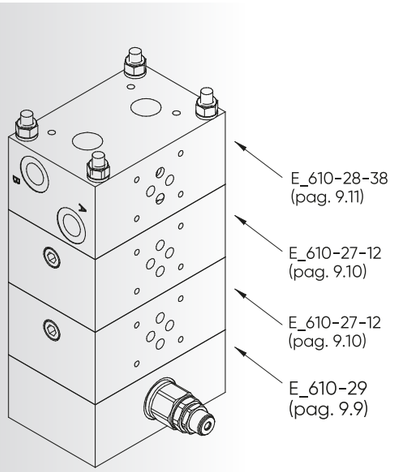

Schema idraulico / Hydraulic scheme

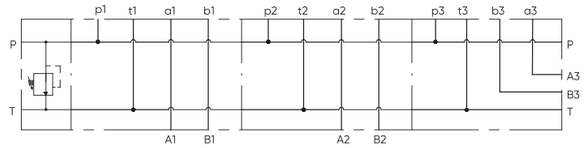

Esempio assemblaggio 4: / Assembly example #4:

- **E_ 610-29:** base di partenza per elementi modulari con valvola di massima P 1/2" T 3/4" BSP;
- **E_ 610-27-12** (x2): Cetop 3 A-B 1/2" BSP posteriori;
- **E_ 610-28-38:** Cetop 3 A-B 3/8" BSP laterali

- **E_ 610-29:** starting plate for modular elements with relief valve P 1/2" T 3/4" BSP;
- **E_ 610-27-12** (x2): Cetop 3 A-B 1/2" BSP rear;
- **E_ 610-28-38**: Cetop 3 A-B 3/8" BSP on side

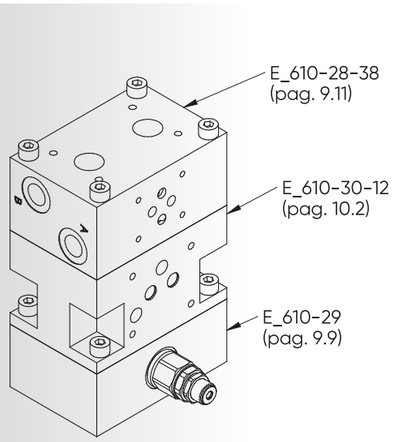

Schema idraulico / Hydraulic scheme

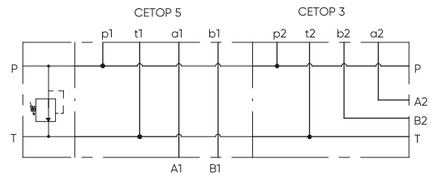

Esempio assemblaggio 6: / Assembly example #6:

- **E_ 610-29**: base di partenza per elementi modulari con valvola di massima P 1/2" T 3/4" BSP;
- **E_ 610-30-12**: Cetop 5 A-B 1/2" BSP posteriori;
- **E_ 610-28-38**: Cetop 3 A-B 3/8" BSP laterali

- **E_ 610-29**: starting plate for modular elements with relief valve P 1/2" T 3/4" BSP;
- **E_ 610-27-12**: Cetop 5 A-B 1/2" BSP rear;
- **E_ 610-28-38**: Cetop 3 A-B 3/8" BSP on side

9.0 Esempi assemblaggio pannelli modulari Cetop3 e Cetop5 / Cetop3 and Cetop5 modular plates assembly examples

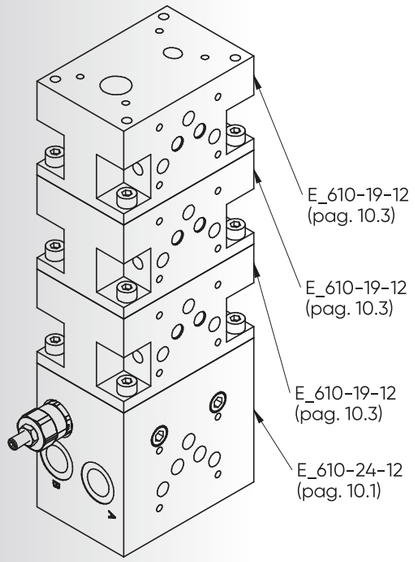

Schema idraulico / Hydraulic scheme

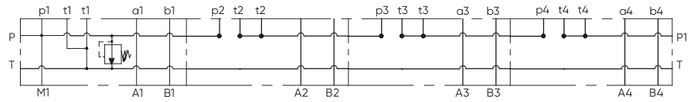

Esempio assemblaggio 7: / Assembly example #7:

- **E_ 610-24-12:** base modulare Cetop 5 con valvola di massima A-B 1/2" BSP laterali;
- **E_ 610-19-12** (x3): Cetop 5 A-B 1/2" BSP posteriori per collegamento in serie

- **E_ 610-24-12**: starting plate for modular elements with relief valvE P 1/2" T 3/4" BSP;
- **E_ 610-19-12** (x3): Cetop 5 A-B 1/2" BSP rear for series circuit

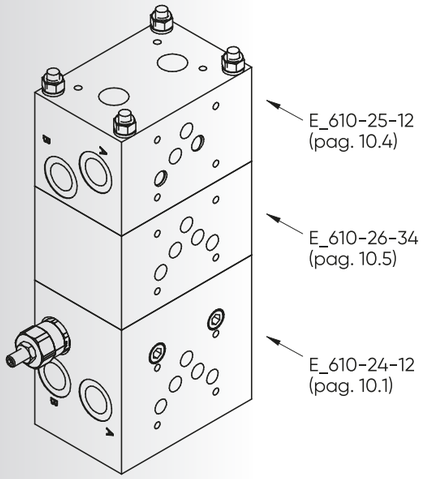

Schema idraulico / Hydraulic scheme

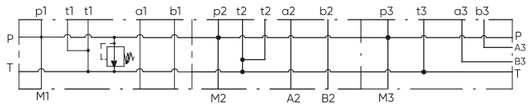

Esempio assemblaggio 7: / Assembly example #7:

- **E_ 610-29**: base di partenza per elementi modulari con valvola di massima P 1/2" T 3/4" BSP;
- **E_ 610-26-12**: Cetop 5 A-B 3/4" BSP posteriori collegamento in parallelo;
- **E_ 610-25-12**: Cetop 5 A-B 1/2" bsp laterali collegamento in parallelo

- **E_ 610-29**: starting plate for modular elements with relief valve P 1/2" T 3/4" BSP;
- **E_ 610-26-12**: Cetop 5 for parallel circuit with A-B 3/4" BSP rear
- **E_ 610-25-12**: Cetop 5 for parallel circuit with A-B 1/2" BSP on side

9.1 Base di partenza Cetop 3 per elementi modulari con V.M. / Cetop 3 starting plate for modular elements with R.V.

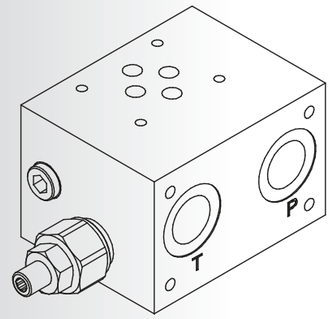

Schema idraulico / Hydraulic scheme

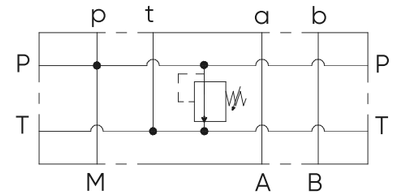

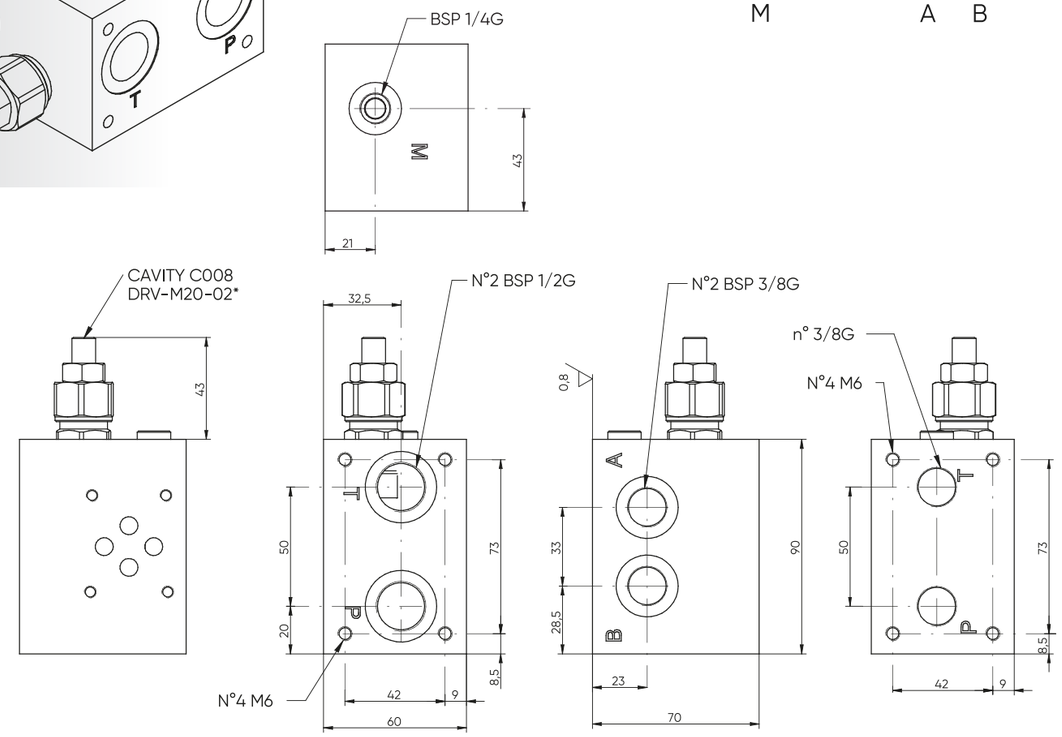

Tipi di regolazione /Regulation type

	H	Vite con chiave esagonale (STD) Hexagonal head screw
	C	Cappuccio inviolabile (STD) Cover cap not adjustable
	K	Pomolo Knob

E_ 610 - 08 - 38 - _ - _ - _

S = STEEL
A = ALUMINIUM

1 = WITH RELIEF VALVE
2 = RELIEF VALVE READY

0 = WITHOUT R.V.
H = HEX. HEAD SCREW(STD)
C = COVER CAP NOT ADJUSTABLE(STD)
K = KNOB

0 = WITHOUT RELIEF VALVE
1 = 5-55 bar
2 = 25-110 bar
3 = 50-215 bar
4 = 100-350 bar
5 = 100-420 bar

***see CARTRIDGE VALVES datasheets**

9.2 Base modulare Cetop 3 con collegamento parallelo A-B 3/8" BSP posteriori/
Cetop 3 modular plate with A-B rear ports 3/8" BSP for parallel circuit

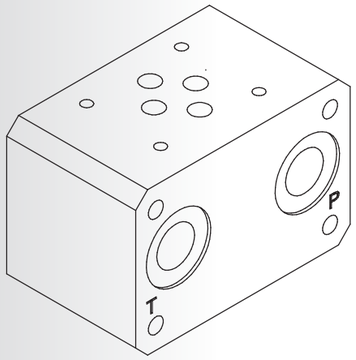

Schema idraulico /
Hydraulic scheme

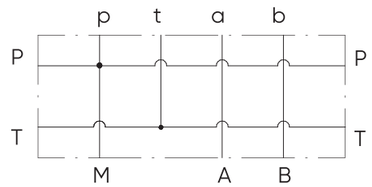

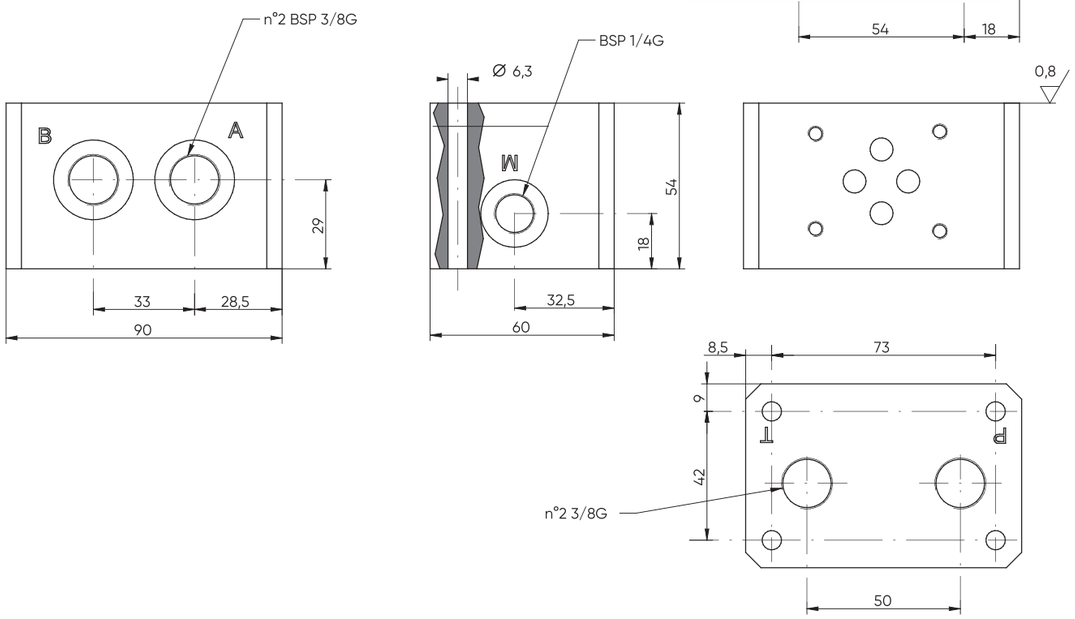

E_ 610 - 09 - 38

S = STEEL
A = ALUMINIUM

9.3 Base modulare cetop 3 A-B post. 3/8" BSP per collegamento in serie /
Cetop 3 modular plate with A-B rear ports 3/8" BSP for series circuit

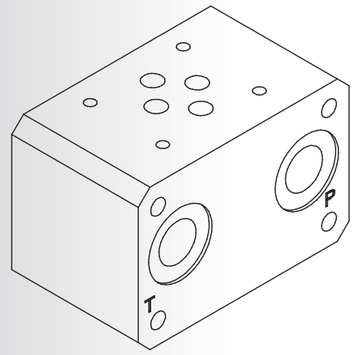

Schema idraulico /
Hydraulic scheme

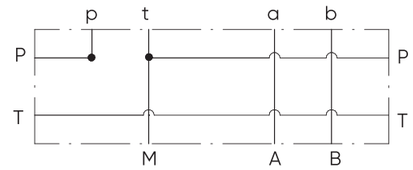

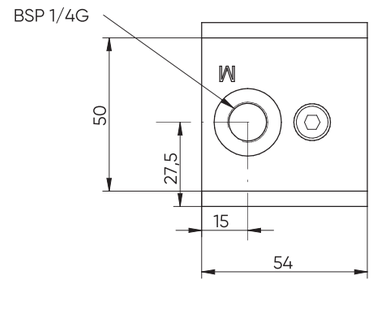

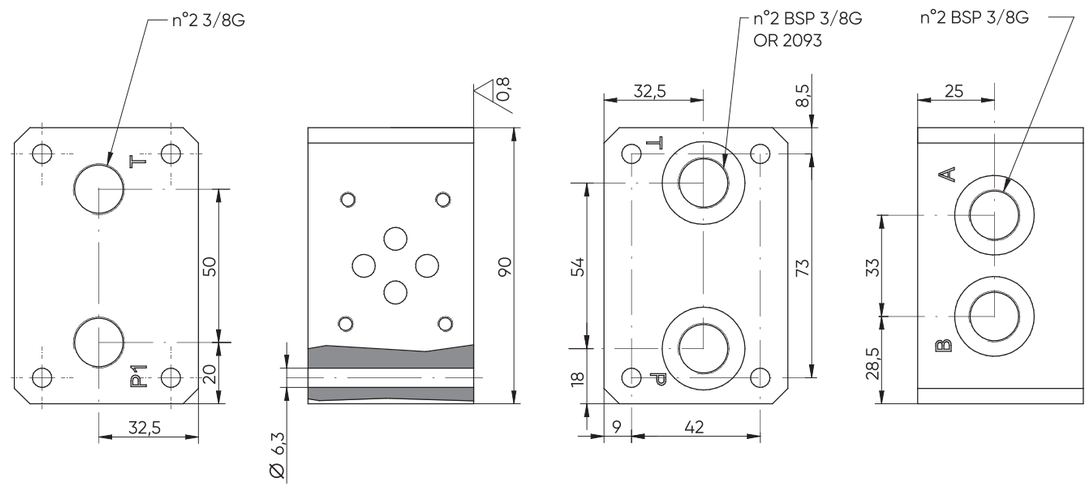

E_ 610 - 20 - 38

S = STEEL
A = ALUMINIUM

9.4 Base modululare Cetop 3 con valvola di blocco doppia pilotata A-B 3/8" BSP /
Cetop 3 modular plate with double pilot operated check valve A-B 3/8" BSP

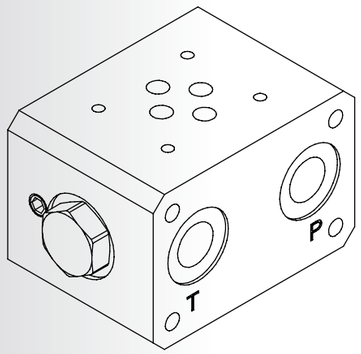

Schema idraulico / Hydraulic scheme

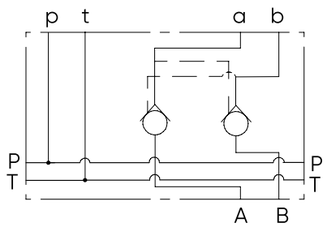

Curva caratteristica

Valori ottenuti con viscosità 16cSt (2.43°E) a 65°C

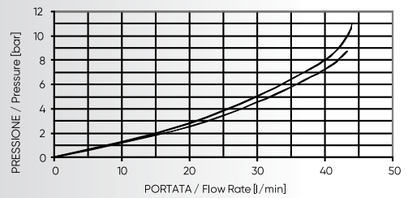

Rapporto di pilotaggio 1:3,5
Ratio Pilot 1:3,5

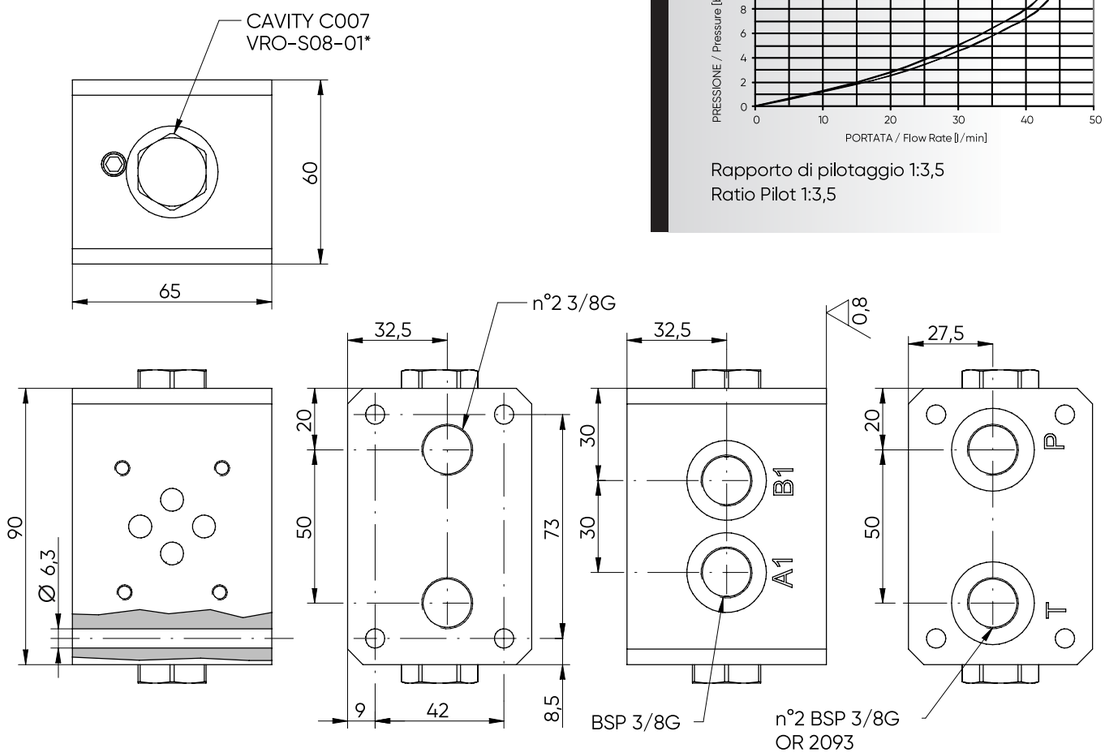

E_ 610 - 21 - 38

S = STEEL
A = ALUMINIUM

9.5 Base modulare Cetop 3 con regolatrici di portata unidirezionali A-B 3/8" BSP/
Cetop 3 modular plate with unidirectional flow control valves A-B- 3/8" BSP

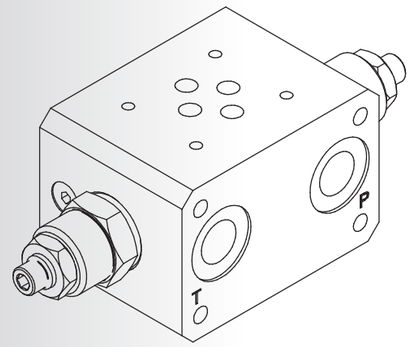

Schema idraulico / Hydraulic scheme

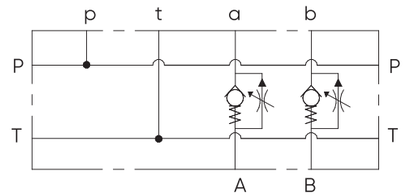

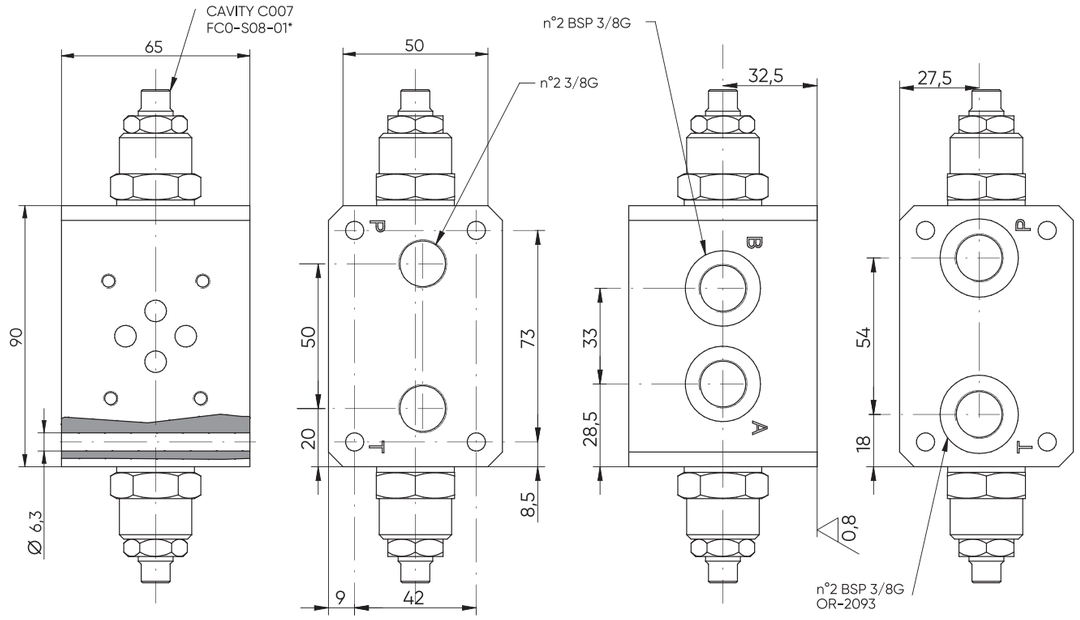

Tipi di regolazione /Regulation type

	**H**	Vite con chiave esagonale (STD) Hexagonal head screw
	**K**	Pomolo Knob

E_ 610 – 23 – 38 – _ – _

S = STEEL
A = ALUMINIUM

A = FLOW CONTROL ON PORT A
D = FLOW CONTROL ON PORT A AND B

H = HEXAGONAL HEAD SCREW(STD)
K = KNOB

***see CARTRIDGE VALVES datasheets**

Base modulare Cetop 3 con valvole elettriche di ritegno A-B 3/8"BSP /
Cetop 3 modular plate with electrical check valves A-B 3/8" BSP

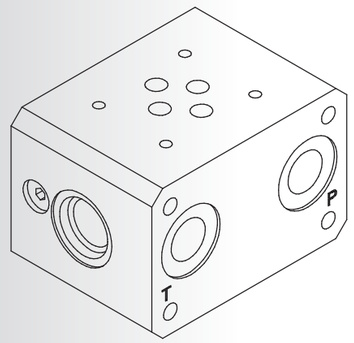

Schema idraulico /
Hydraulic scheme

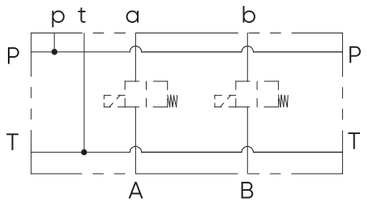

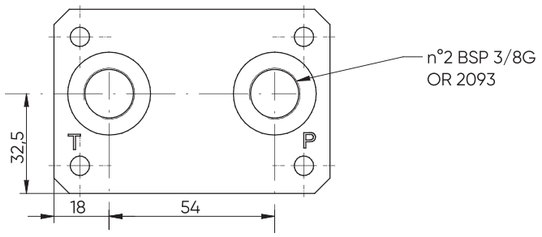

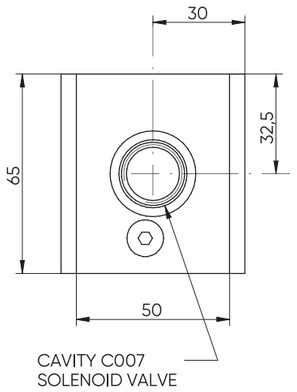

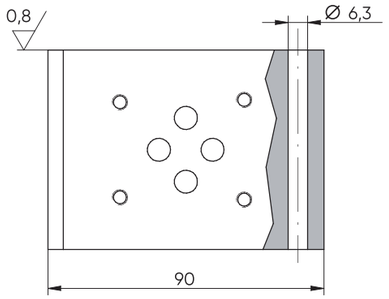

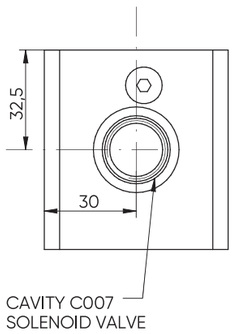

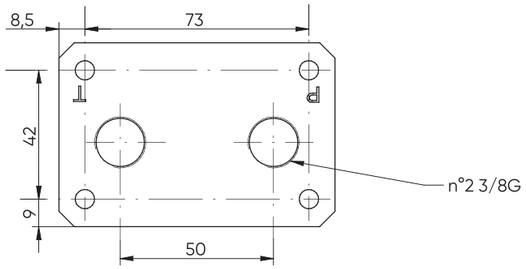

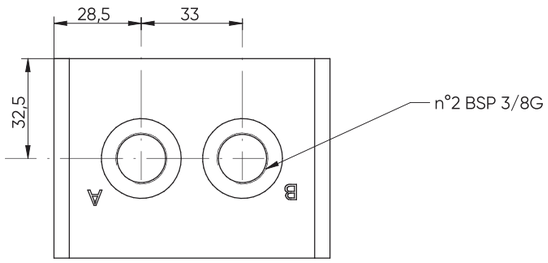

E_ 610 – 12 – 38 – _

S = STEEL
A = ALUMINIUM

01

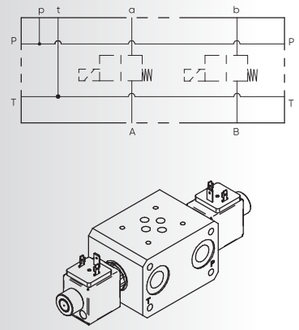

02

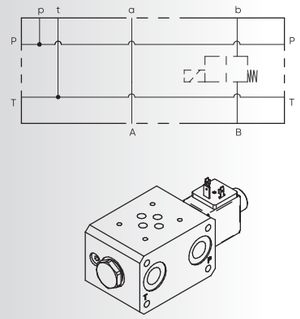

03

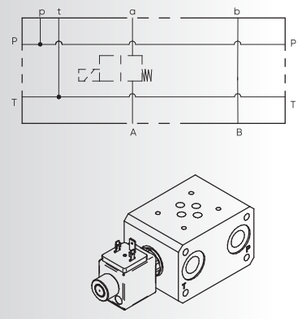

TS4*

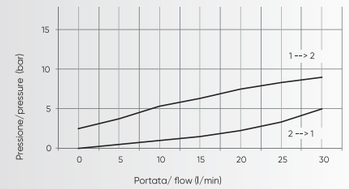

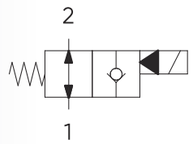

TS3*

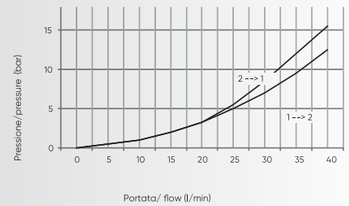

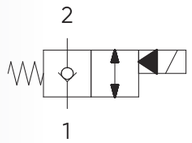

TD3*

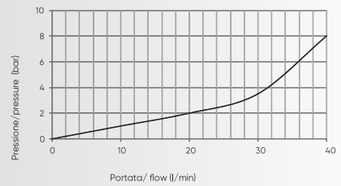

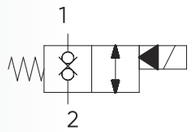

E_ 610 – 12 – 38 – __ – ___ – _ – _ – _ – ___ – _

S = STEEL
A = ALUMINIUM

SEE SCHEME

N = BUNA

TS4
TS3
TD3

REGOLAZIONE / REGULATION

SVCP-S08-TD3	SVCP-S08-TS3	SVCP-08-TS4
0 = SENZA COMANDO MANUALE / NO MANUAL OVERRIDE (STD)		
3 = PRESSIONE SU SPINA / PUSH PIN	**1** = VITE / SCREW	**3** = PRESSIONE SU SPINA / PUSH PIN
4 = PRESSIONE SU BOTTONE / PUSH BOTTON	**2** = SPINGA E GIRA / PUSH AND TWIST	**4** = PRESSIONE SU BOTTONE / PUSH BOTTON
	6 = TAPPO PREMUTO / PULL AND HOLD	**5** = BRUGOLA / ALLEN

TENSIONE / VOLTAGE
000 = SENZA BOBINA / WITHOUT COIL
D12 = 12 VDC
D24 = 24 VDC
220 = 220 RAC

TIPO CONNETTORE /CONNECTOR TYPE
0 = SENZA BOBINE / WITHOUT COIL
D = DIN 43650 (STD)
C = CAVI / LEADS
G = DEUTSCH DT04-2P
A = AMP JUNIOR

***see CARTRIDGE VALVES datasheets**

9.6

9.7 Base modulare con valvola di ritegno / Modular plate with check valve

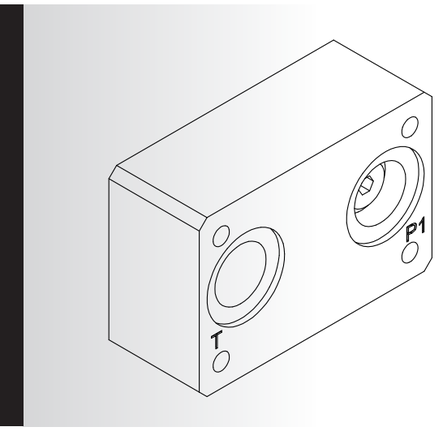

Schema idraulico / Hydraulic scheme

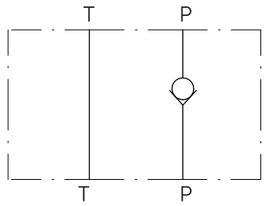

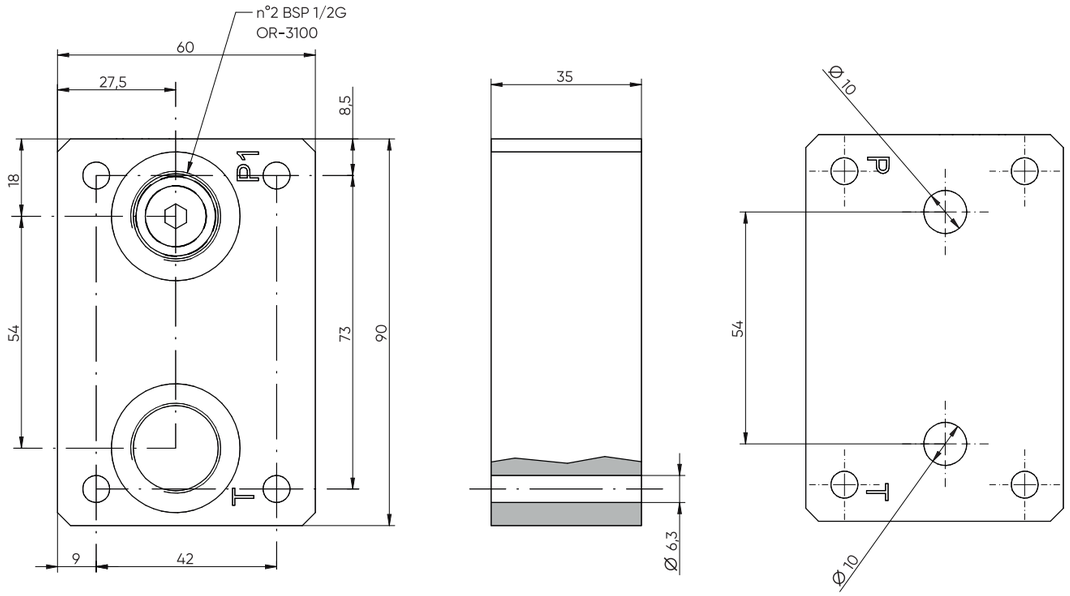

E_ 610 - 22

S = STEEL
A = ALUMINIUM

Pressure drop

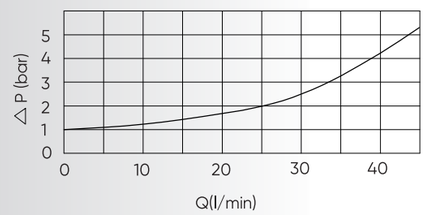

9.8 Base modulare di partenza filettata P 1/2" T 3/4" BSP / Starting plate P 1/2" T 3/4" BSP

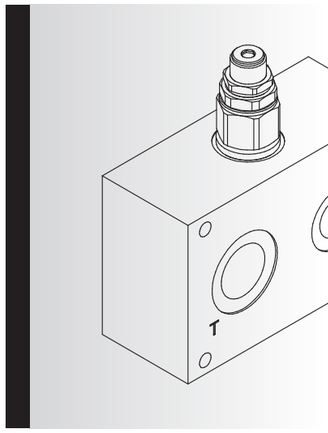

Schema idraulico / Hydraulic scheme

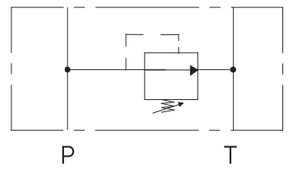

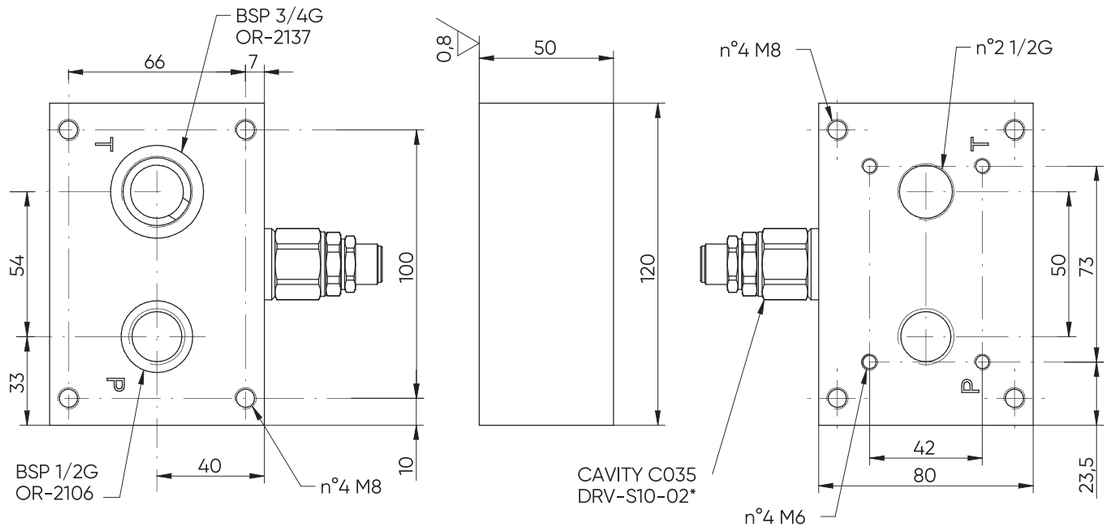

Tipi di regolazione / Regulation type

H	Vite con chiave esagonale (STD) Hexagonal head screw
C	Cappuccio inviolabile (STD) Cover cap not adjustable

E_ 610 – 29 – _ – _ – _

S = STEEL
A = ALUMINIUM

1 = WITH DIRECT RELIEF VALVE
2 = RELIEF VALVE READY

0 = WITHOUT RELIEF VALVE
H = HEXAGONAL HEAD SCREW(STD)
C = COVER CAP NOT ADJUSTABLE(STD)

0 = WITHOUT RELIEF VALVE
1 = 5-110 bar
2 = 10-180 bar
3 = 10-240 bar
4 = 85-350 bar

***see CARTRIDGE VALVES datasheets**

Pannello modulare Cetop 3 A-B posteriori 1/2" BSP /
Cetop 3 modular plate with A-B rear ports 1/2" BSP

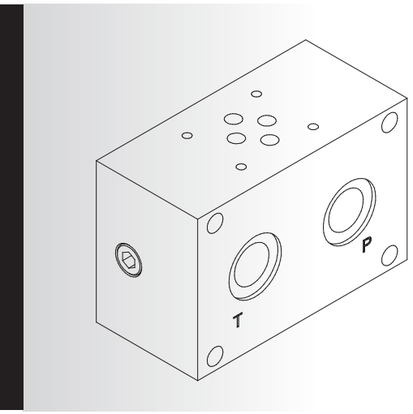

Schema idraulico /
Hydraulic scheme

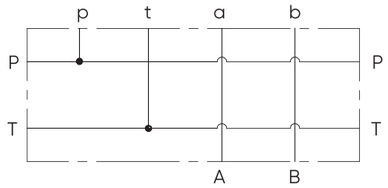

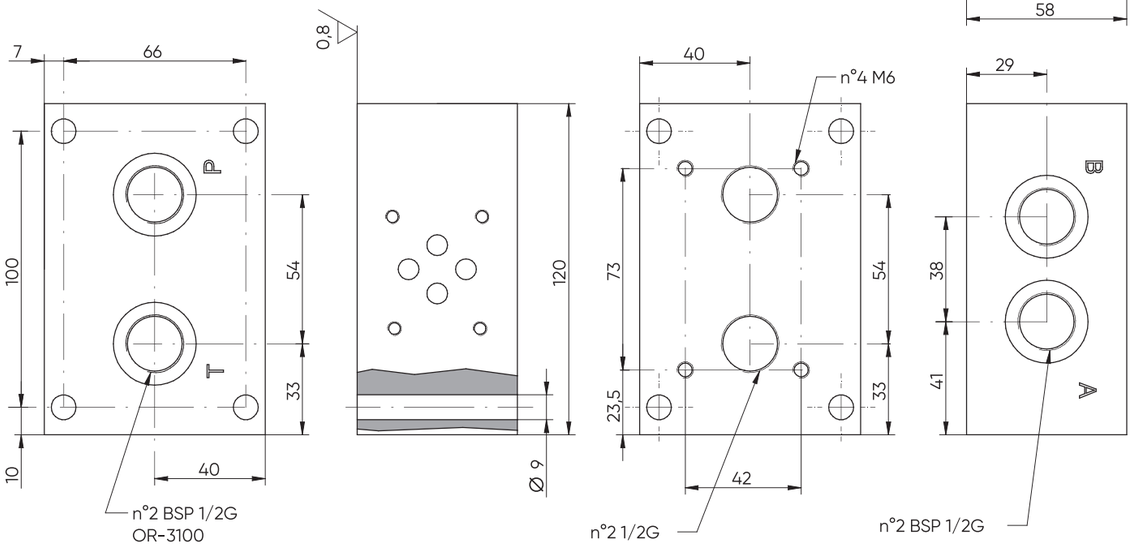

E_ 610 – 27 – 12

S = STEEL
A = ALUMINIUM

Pannello modulare Cetop 3 A-B laterali 3/8" BSP /
Cetop 3 modular plate with A-B ports on side 3/8" BSP

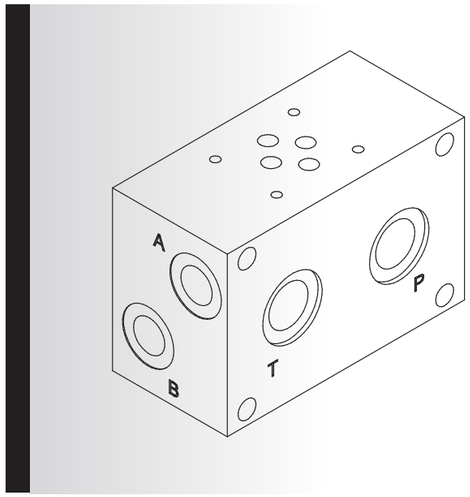

Schema idraulico /
Hydraulic scheme

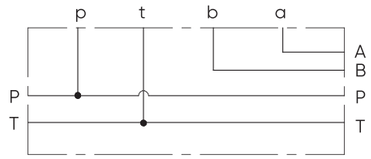

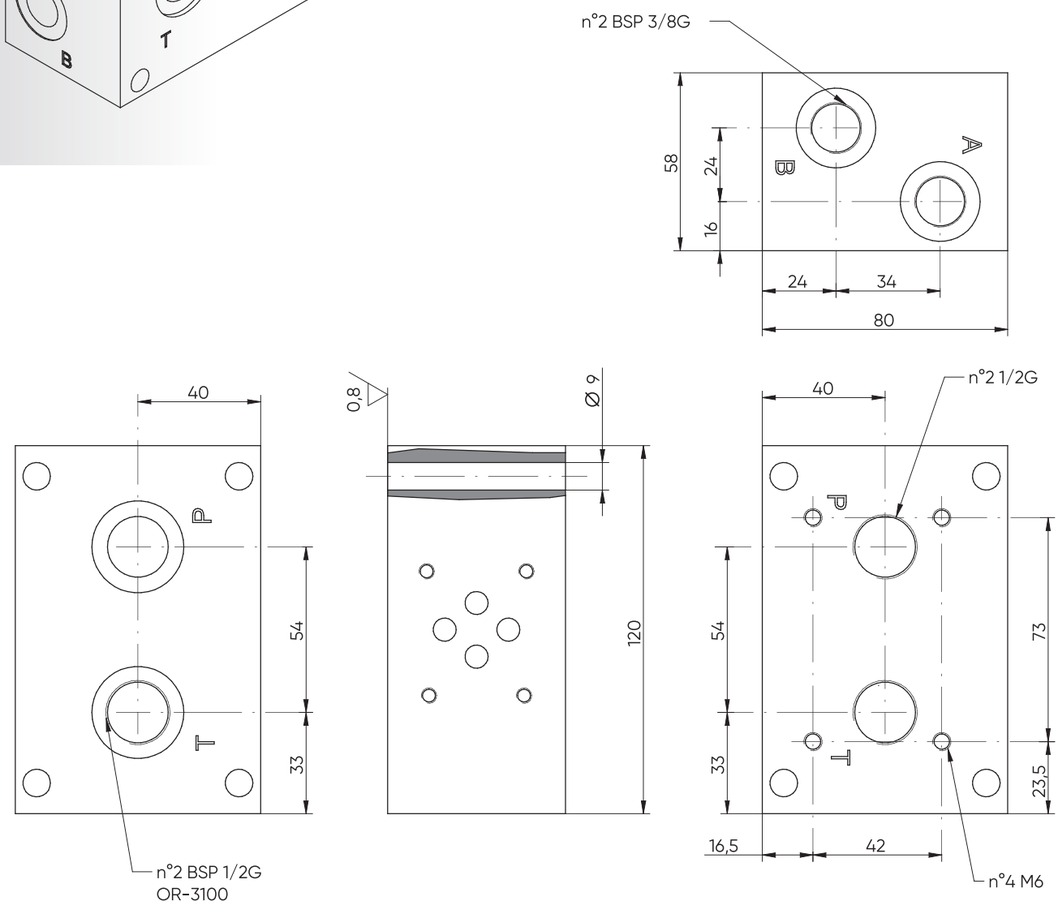

E_ 610 – 28 – 38

S = STEEL
A = ALUMINIUM

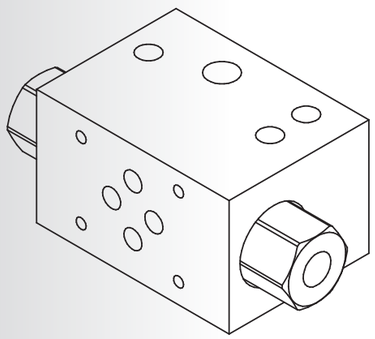

Schema idraulico /
Hydraulic scheme

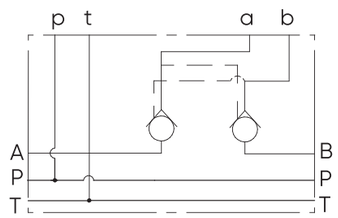

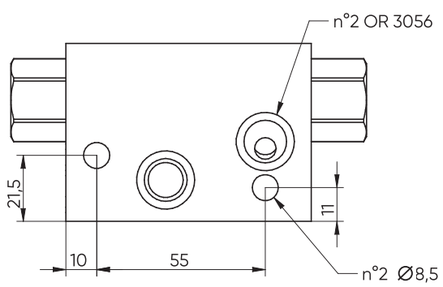

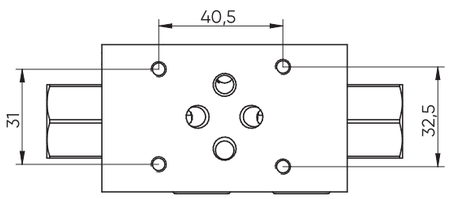

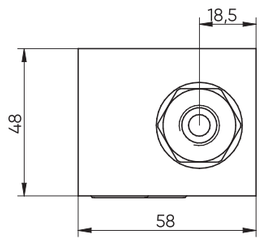

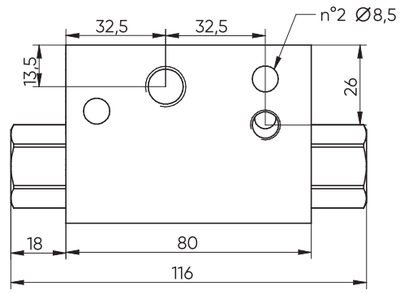

E_ 610 - 33

A= ALUMINIUM

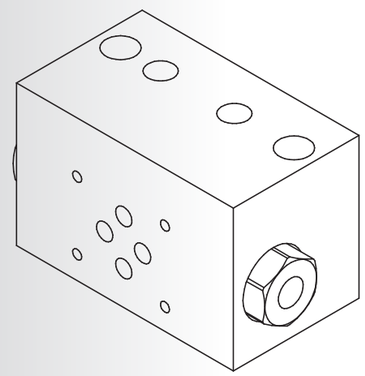

Schema idraulico /
Hydraulic scheme

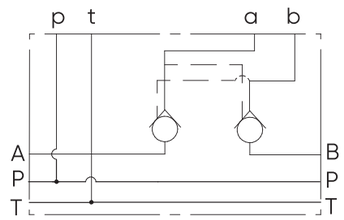

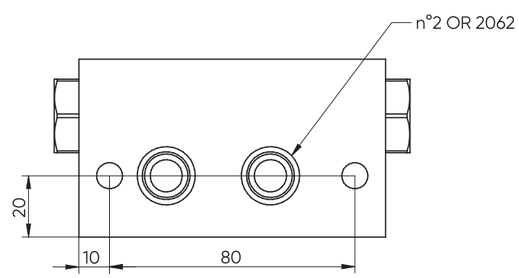

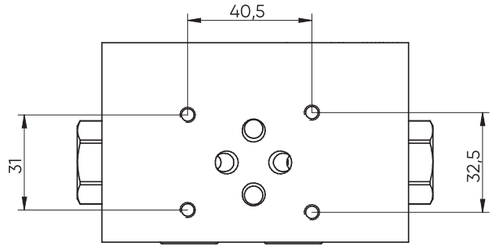

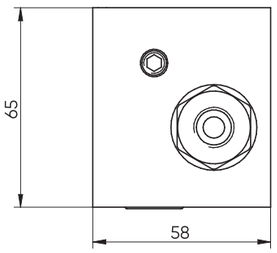

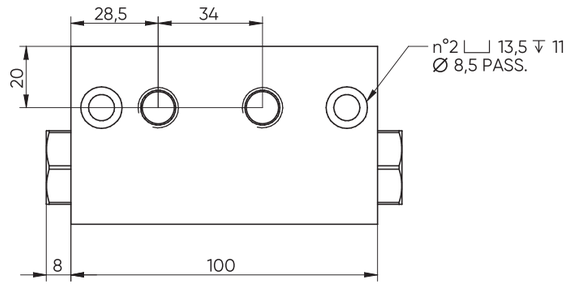

E_ 610 - 34

A = ALUMINIUM

Pannello Cetop 3 per mini centralina /
Cetop 3 modular plate for mini power pack

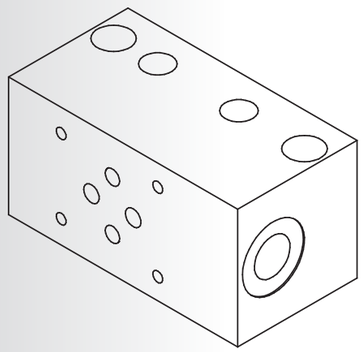

Schema idraulico /
Hydraulic scheme

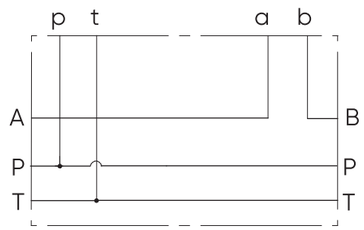

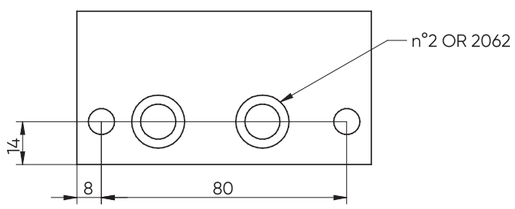

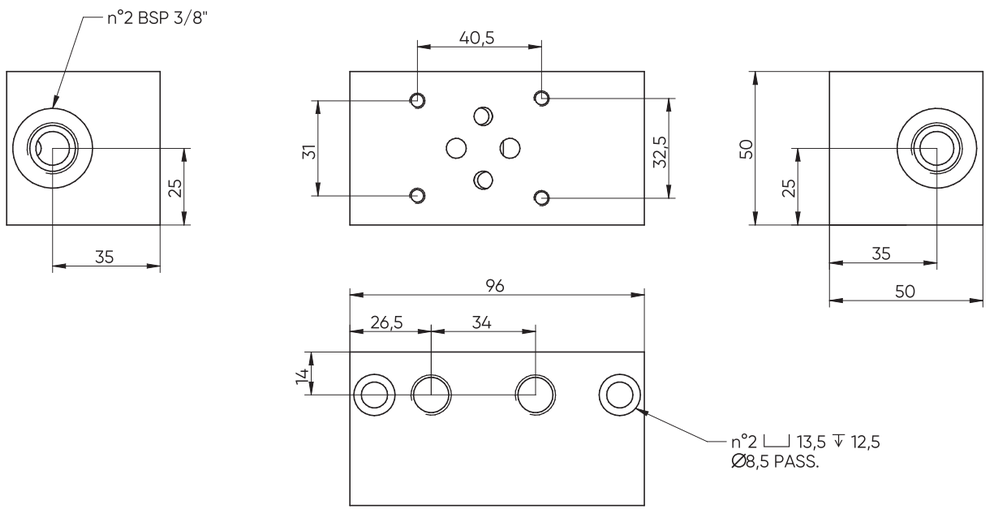

E_ 610 - 35

A = ALUMINIUM

Base modulare Cetop 5 con valvola regololatrice di pressione A-B lat. 1/2" BSP /
Cetop 5 modular plate with relief valve A-B on side 1/2" BSP

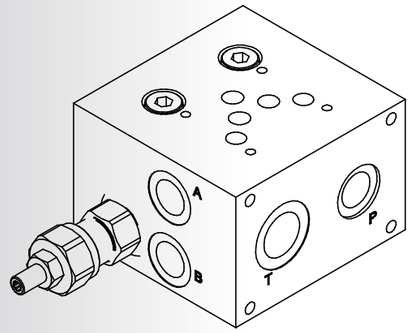

Schema idraulico /
Hydraulic scheme

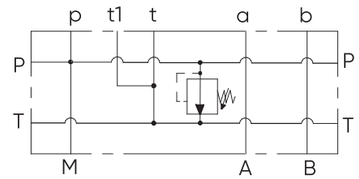

Tipi di regolazione per V.Max /regulation type for relief valve

H	Vite con chiave esagonale (STD) Hexagonal head screw
C	Cappuccio inviolabile (STD) Cover cap not adjustable
K	Pomolo Knob

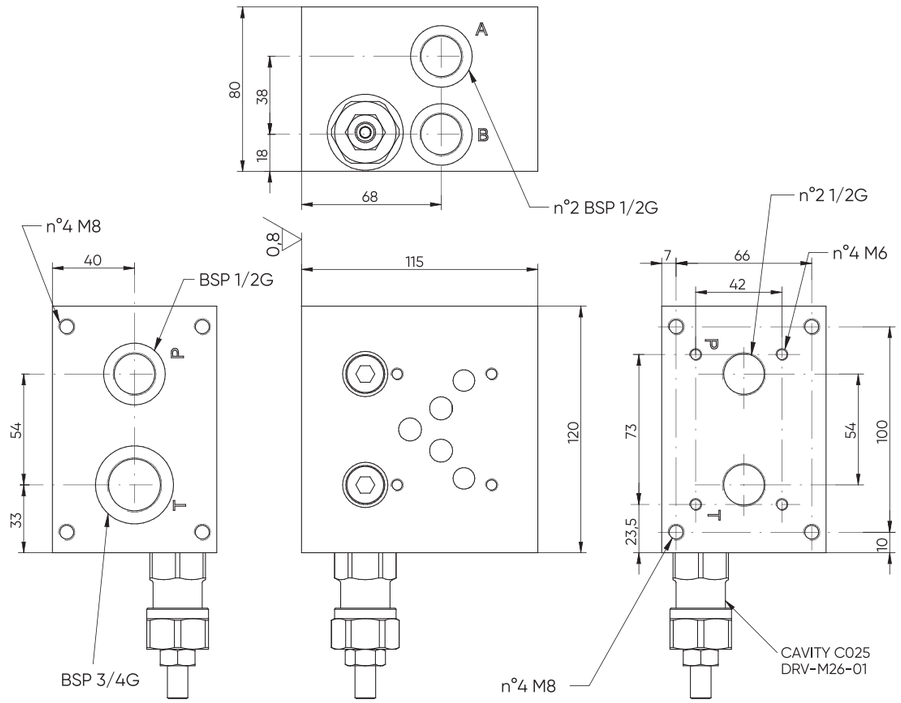

E_ 610 – 24 - 12 – _ – _

S = STEEL
A = ALUMINIUM

0 = WITHOUT RELIEF VALVE
1 = 0-55 bar
2 = 25-110 bar
3 = 75-250 bar

OMETTERE / OMIT
H = HEXAGONAL HEAD SCREW(STD)
C = COVER CAP NOT ADJUSTABLE(STD)
K = KNOB

***see CARTRIDGE VALVES datasheets**

10.2 Base modulare Cetop 5,A-B posteriori 1/2" BSP /
Cetop 5 modular plate, A-B 1/2" BSP rear ports

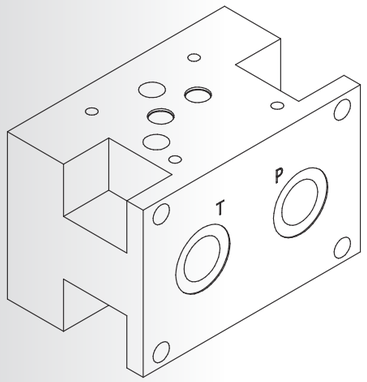

Schema idraulico /
Hydraulic scheme

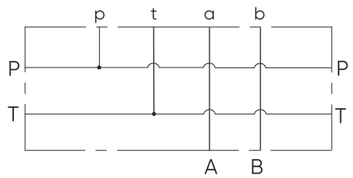

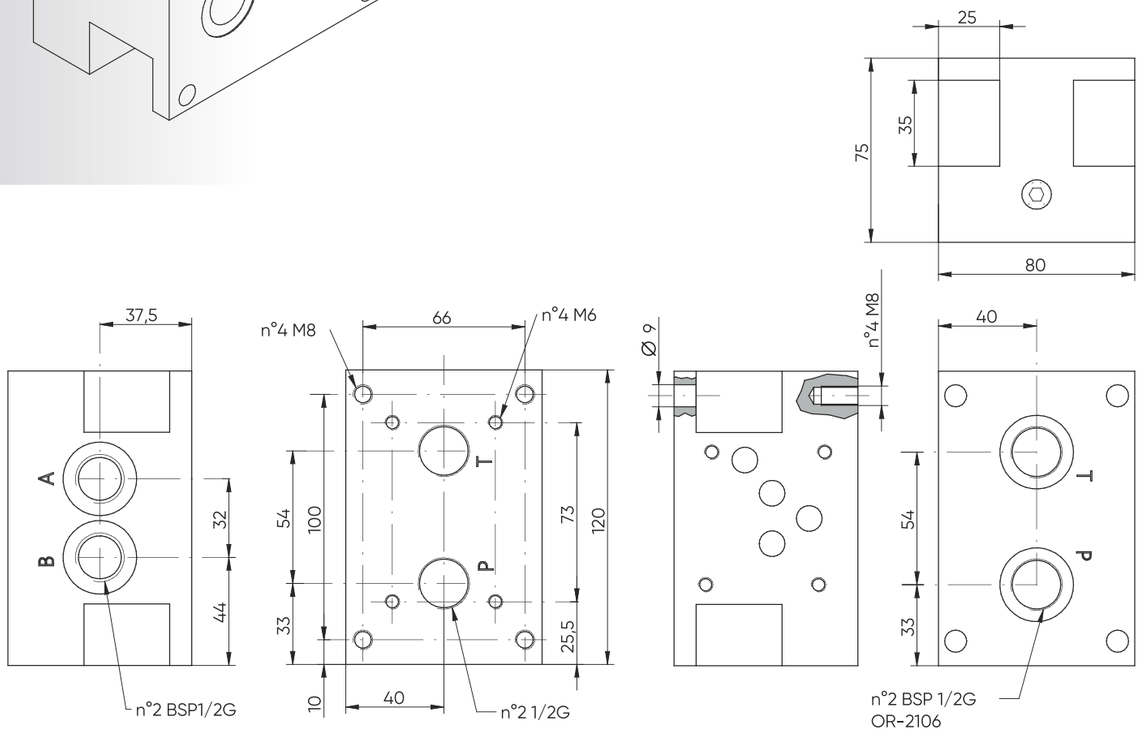

E_ 610 - 30 - 12

S = STEEL
A = ALUMINIUM

10.3 Base modulare Cetop 5 A-B post. 1/2" BSP per collegamento in serie /
Cetop 5 modular plate withA-B rear ports 1/2" BSP for series circuit

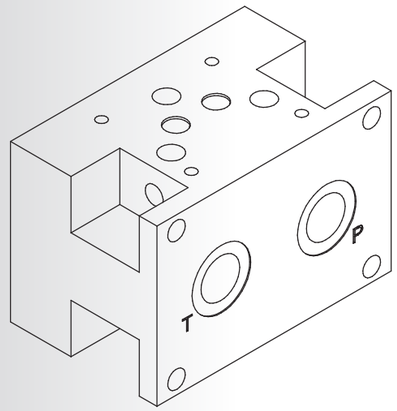

Schema idraulico /
Hydraulic scheme

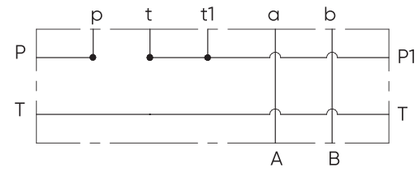

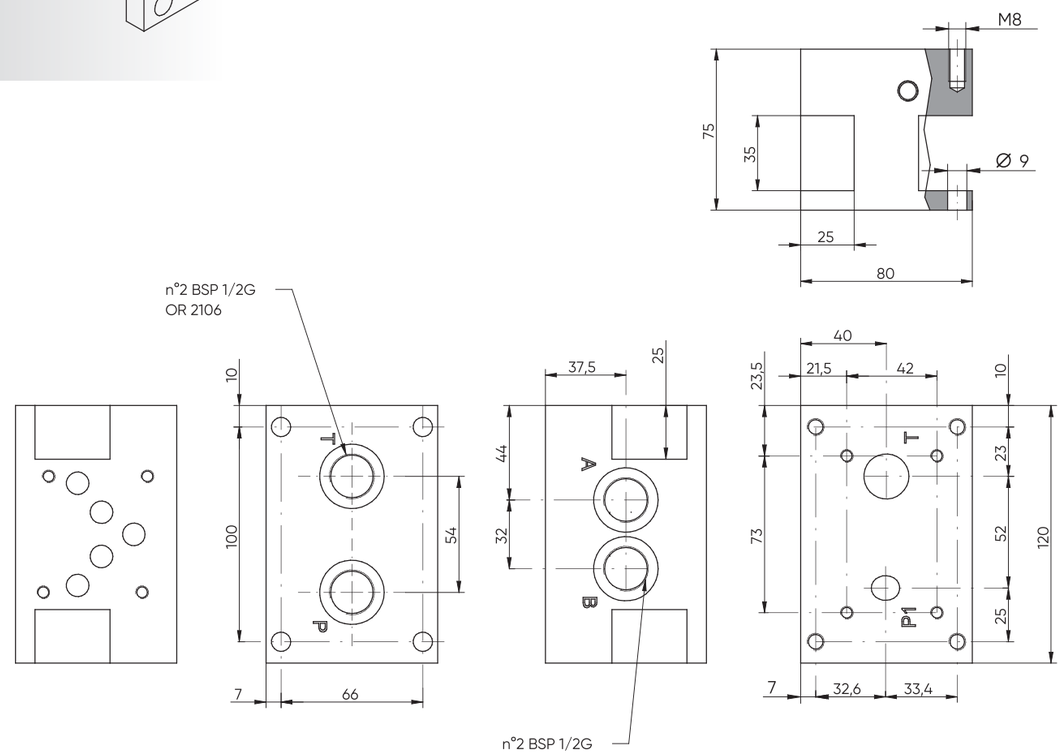

E_ 610 - 19 - 12

S = STEEL
A = ALUMINIUM

10.4 Pannello modulare cetop 5 A-B laterali 1/2" BSP / Cetop 5 modular plate with A-B ports on side 1/2" BSP

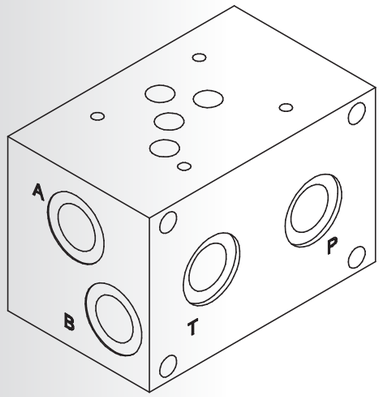

Schema idraulico /
Hydraulic scheme

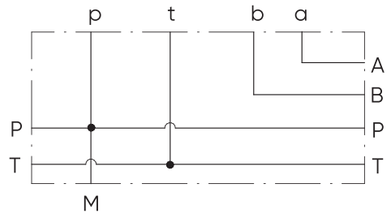

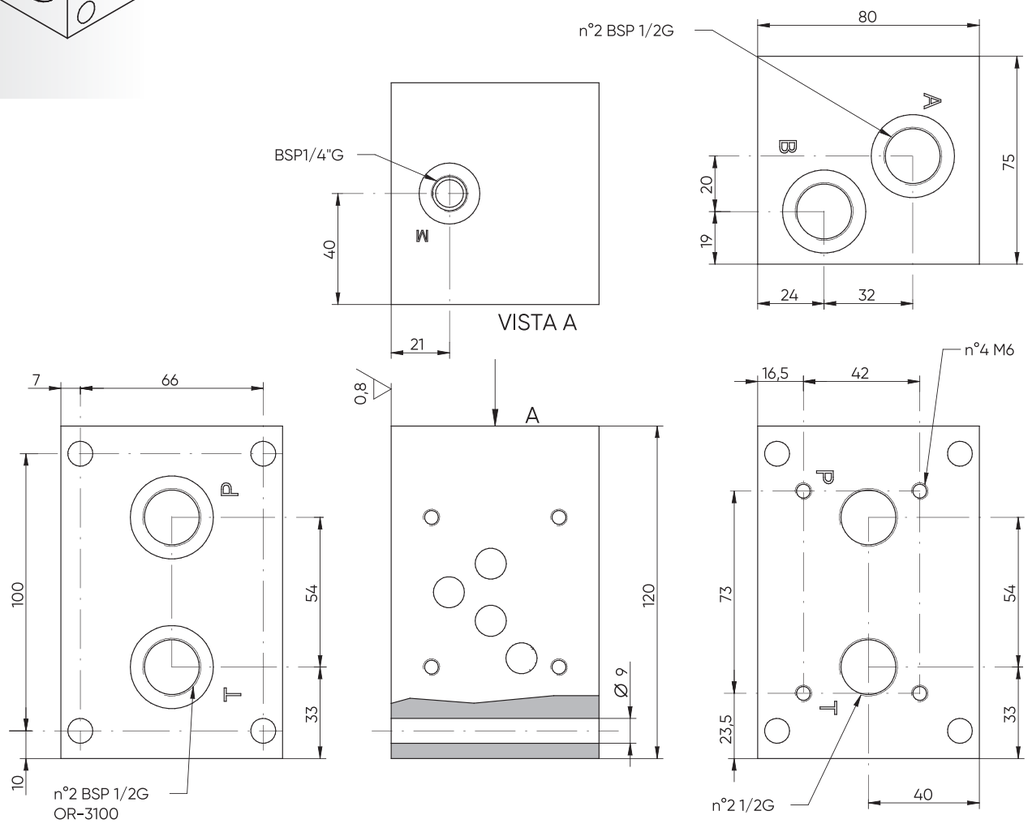

E_ 610 - 25 - 12

S = STEEL
A = ALUMINIUM

10.5 Pannello modulare cetop 5 A-B posteriori 3/4" BSP / Cetop 5 modular plate with A-B rear ports 3/4" BSP

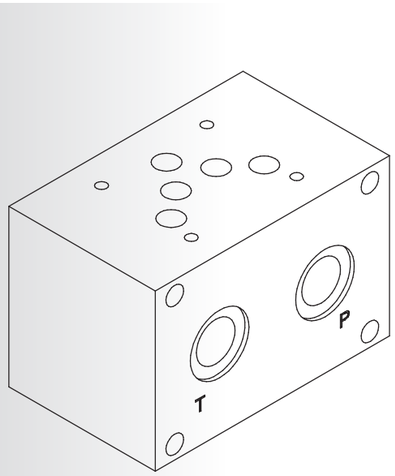

Schema idraulico /
Hydraulic scheme

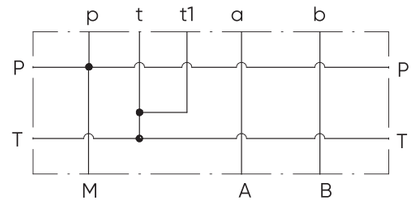

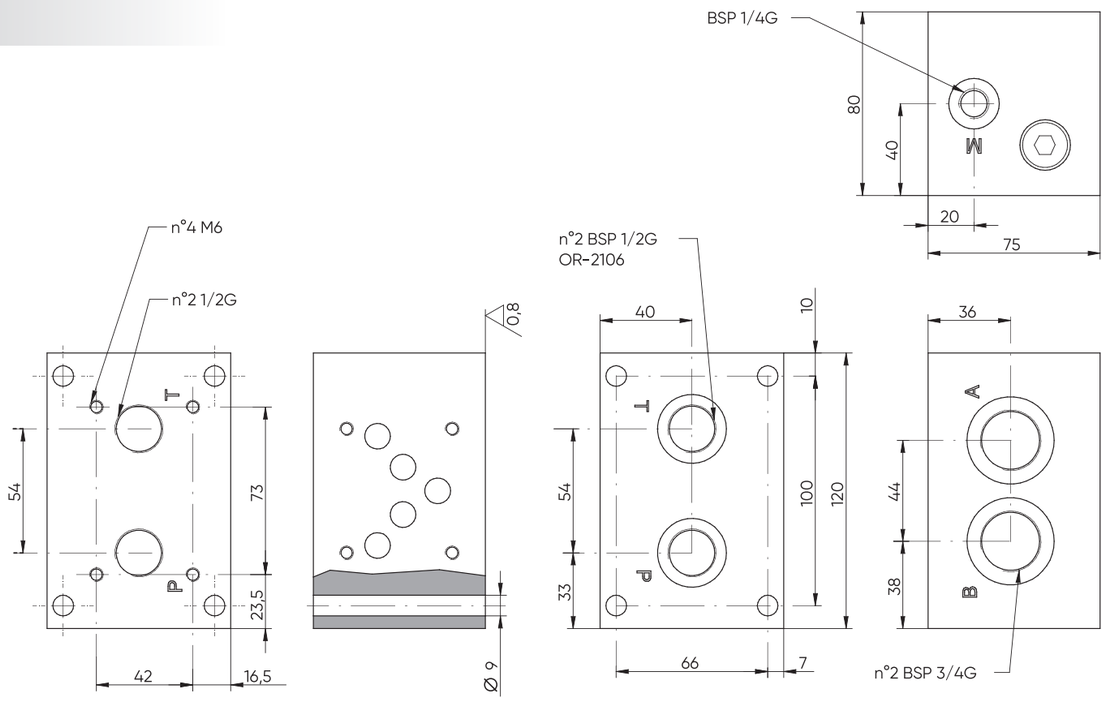

E_ 610 - 26 - 34

S = STEEL
A = ALUMINIUM

Sezione / Section

Basi di chiusura e collegamento
End-plates Sub-plates

11.1 Base di chiusura Cetop 3 / Cetop 3 end-plate

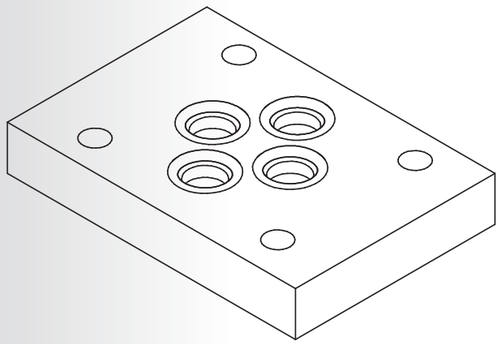

Schema idraulico /
Hydraulic scheme

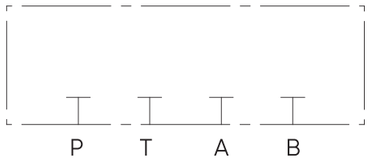

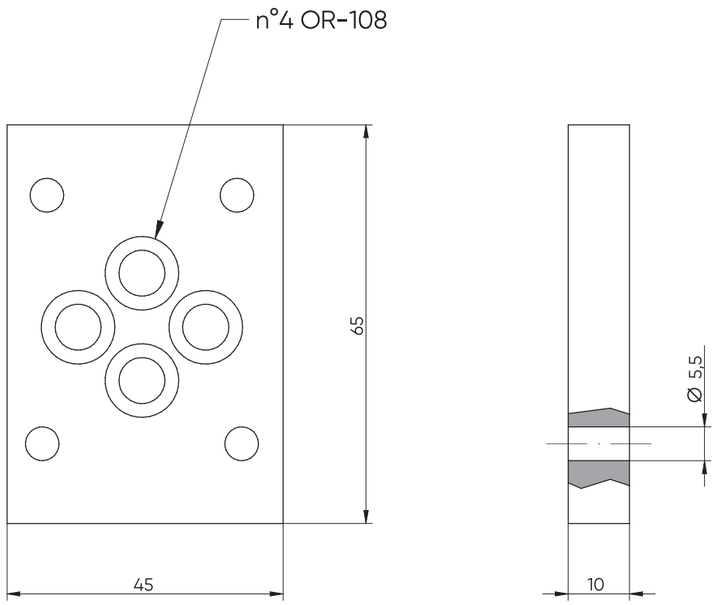

E_ 06 - 00 - 10

S = STEEL

11.2 Base di chiusura - collegamento Cetop 3 / Cetop 3 end/sub-plate

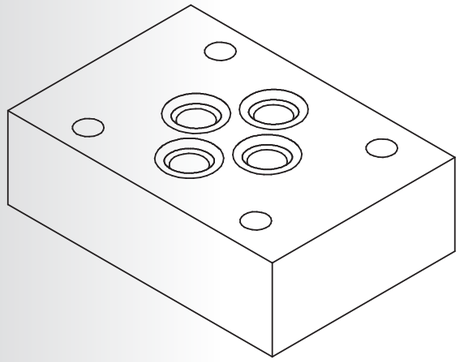

Schema idraulico /
Hydraulic scheme

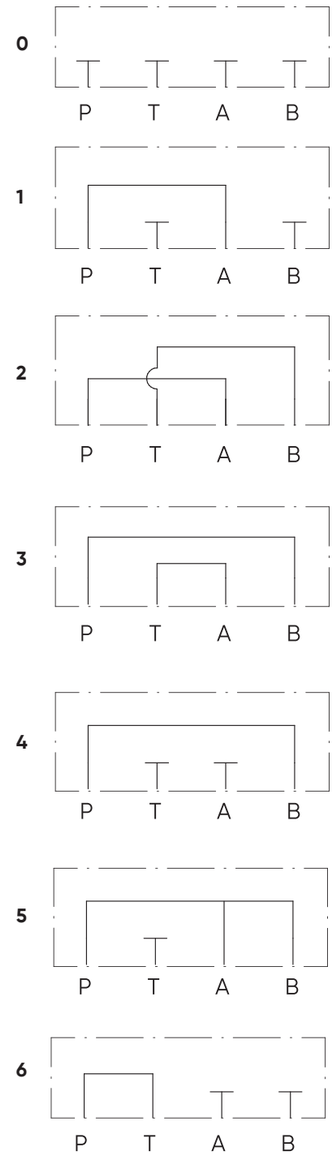

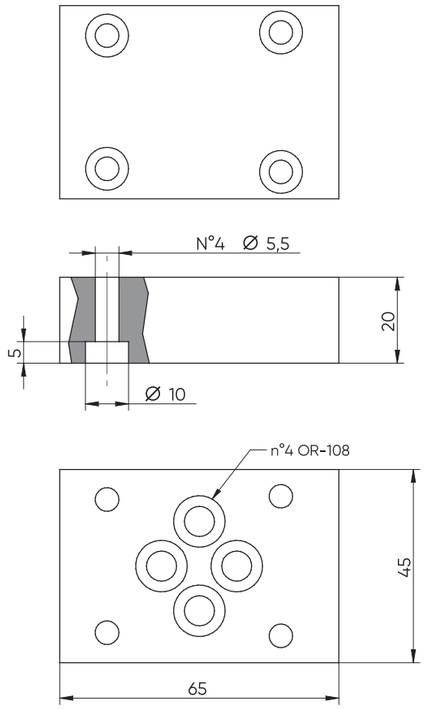

E_ 06 - 00 - 20 - _

S = STEEL
A = ALUMINIUM

SEE DIAGRAMS

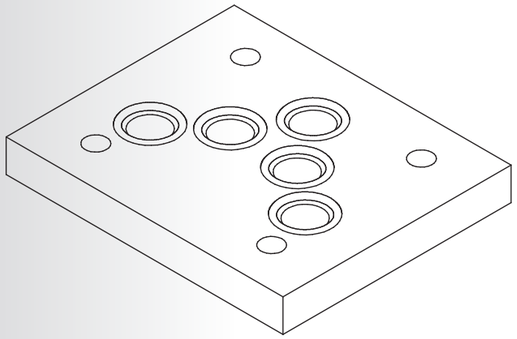

Schema idraulico /
Hydraulic scheme

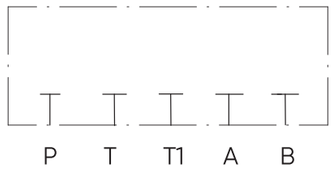

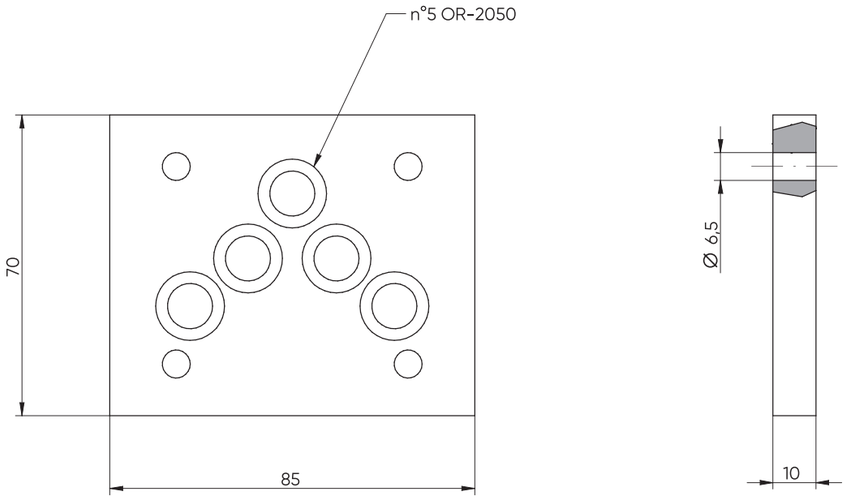

E_ 10 - 00 - 10

S = STEEL

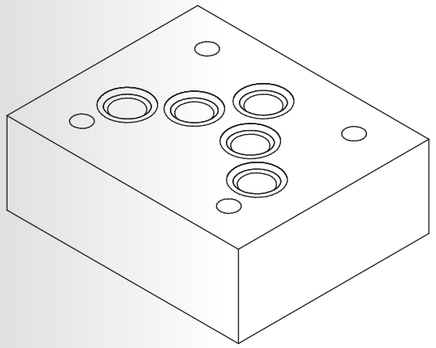

Schema idraulico /
Hydraulic scheme

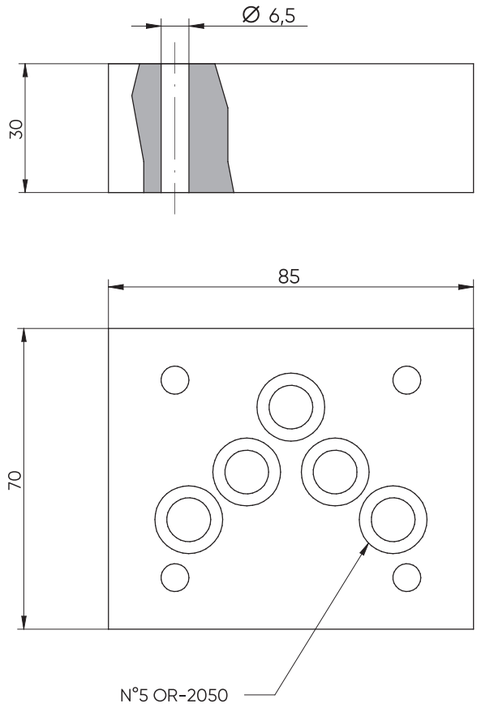

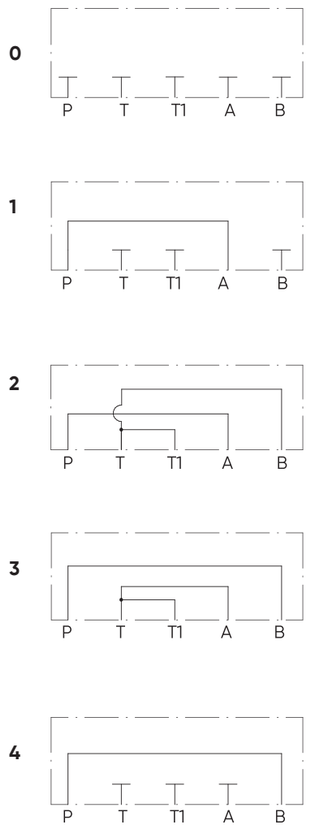

E_ 10 – 00 – 20 – _

S = STEEL

SEE DIAGRAMS

11.5 Base di chiusura Cetop 7 / Cetop 7 end-plate

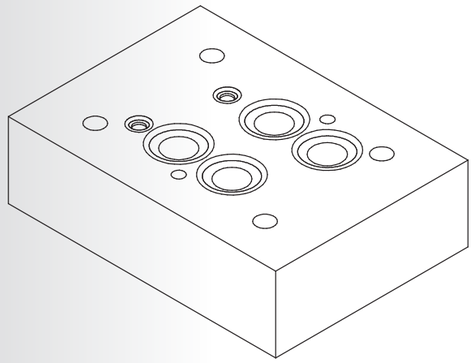

Schema idraulico /
Hydraulic scheme

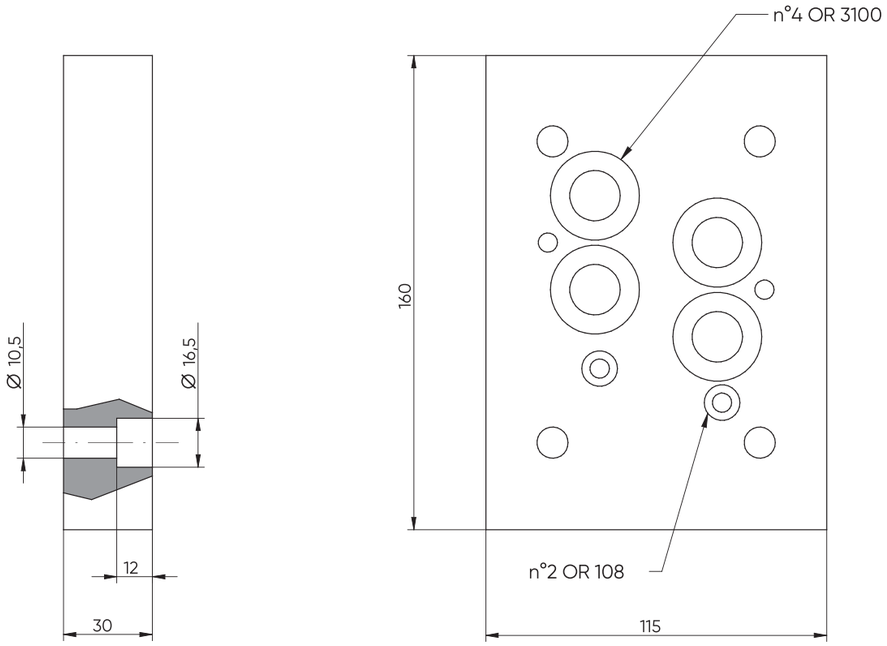

E_ 16 – 03 – 30 – 0

S = STEEL

11.6 Base di chiusura Cetop 8 / Cetop 8 end-plate

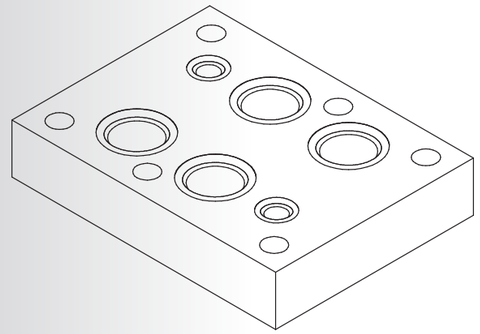

Schema idraulico /
Hydraulic scheme

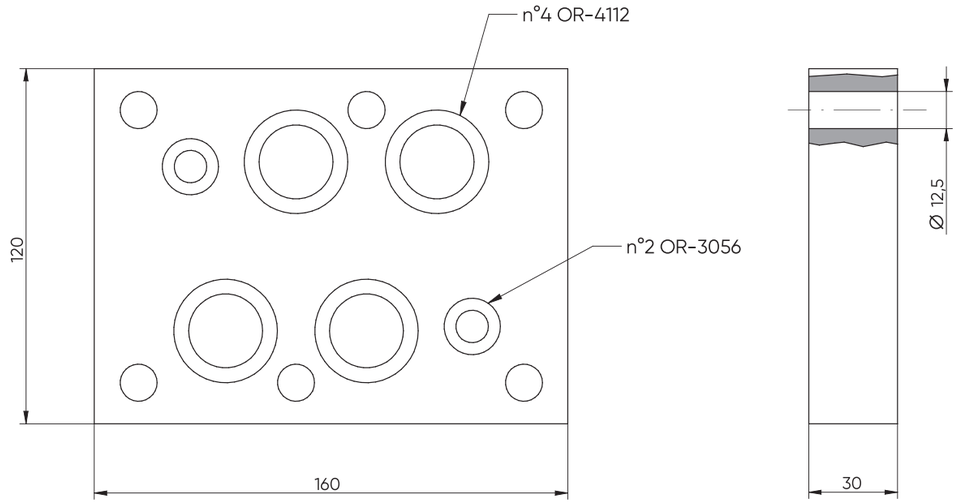

E_ 25 – 00 – 30 – 0

S = STEEL

12.1 Base di collegamento Cetop 3 con attacchi 1/4" / 3/8" BSP / Cetop 3 sub-plate with 1/4" / 3/8" BSP ports

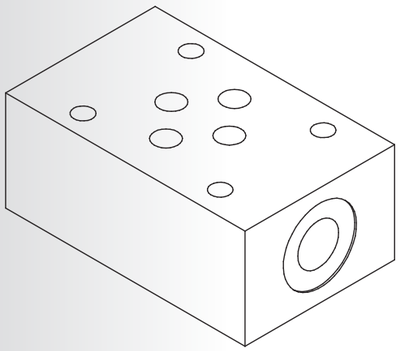

Cod.	Diagrams		"X" 14	"X" 38	"Y" 14	"Y" 38
1	A+B	Standard	22,5	22,5	22,5	22,5
2	A	On request	22,5	22,5	22,5	22,5
3	B	On request	22,5	22,5	22,5	22,5
4	P+T	Standard	28	26	17	19
5	P	On request	28	26	17	19
6	T	On request	28	26	17	19

Nota /Note:

I codici 2, 3, 5 e 6 sono realizzati tappando l'attacco non utilizzato

Codes 2, 3, 5 and 6 are achieved using a plug in the non required port

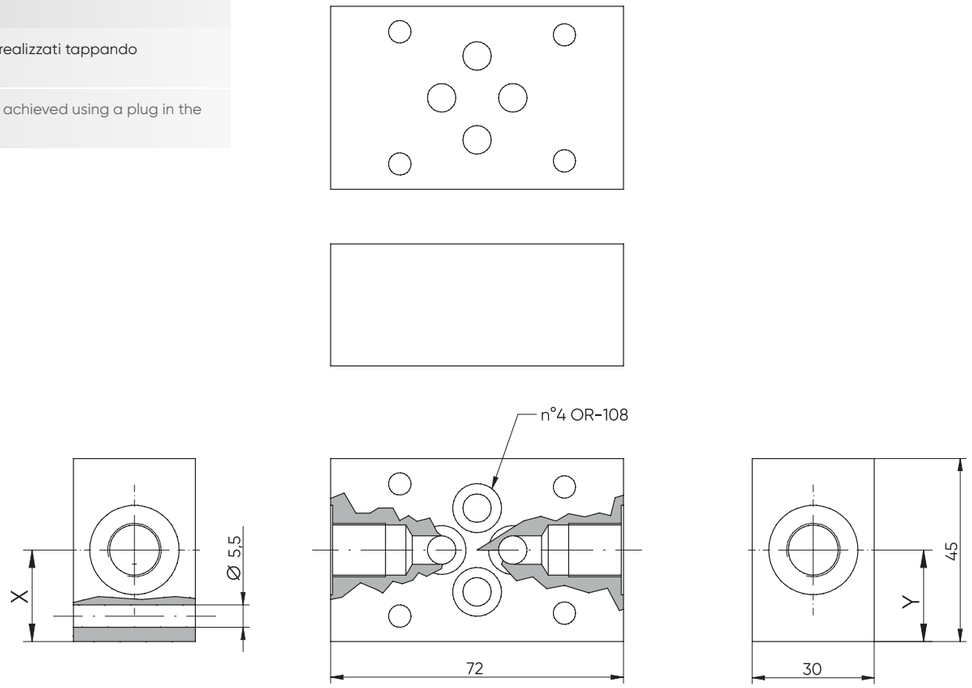

E_ 06 – 01 - __ – _

S = STEEL

SEE TABLE

14 = BSP 1/4G
38 = BSP 3/8G

12.2 Pannello modulare Cetop 3 per pressostato / Cetop 3 modular plate for pressure switch

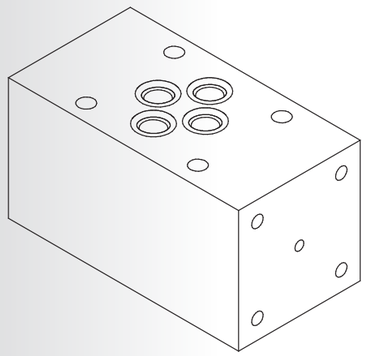

Cod.	Diagrams	
0	Blind	Standard
1	A+B	Standard
2	A	Standard
3	B	Standard
5	P	Standard

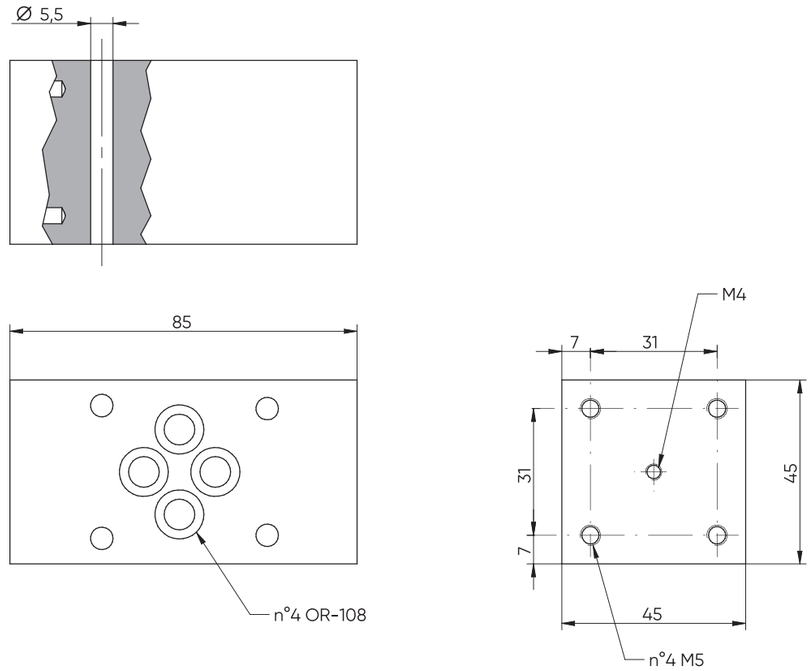

E_ 610 – 06 – _

S = STEEL
A = ALUMINIUM

SEE TABLE

12.3 Base di collegamento Cetop 3 - A/A-B/B / Cetop3 sub-plate - A/A-B/B

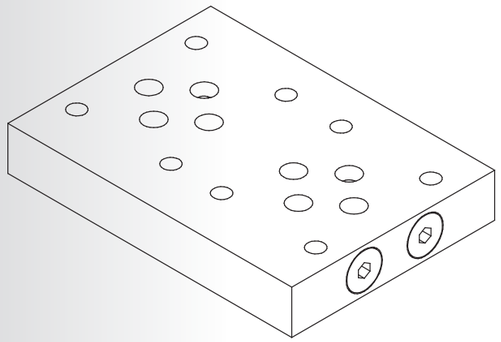

Schema idraulico / Hydraulic scheme

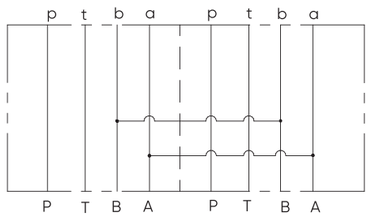

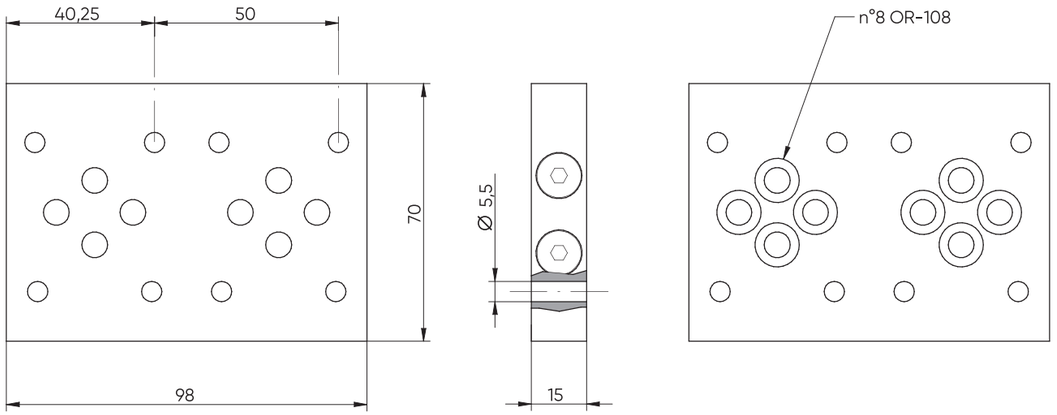

E_ 06 – 36 – 00

A = ALUMINIUM

12.4 Base di collegamento Cetop 5 con attacchi BSP / Cetop 5 sub-plate with bsp ports

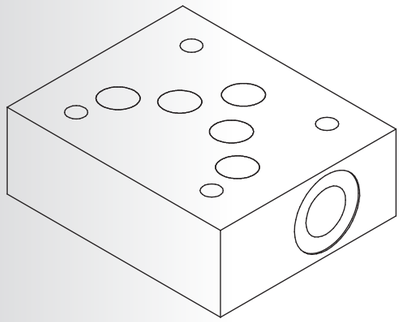

Cod.	Diagrams		"X" 14	"X" 38	"Y" 14	"Y" 38
1	A+B	Standard	40,5	42,5	40,5	42,5
2	A	On request	40,5	42,5	40,5	42,5
3	B	On request	40,5	42,5	40,5	42,5
4	P+T	Standard	45,5	43,5	26,5	26,5
5	P	On request	45,5	43,5	26,5	26,5
6	T	On request	45,5	43,5	26,5	26,5

Nota /Note:

I codici 2, 3, 5 e 6 sono realizzati tappando l'attacco non utilizzato

Codes 2, 3, 5 and 6 are achieved using a plug in the non required port

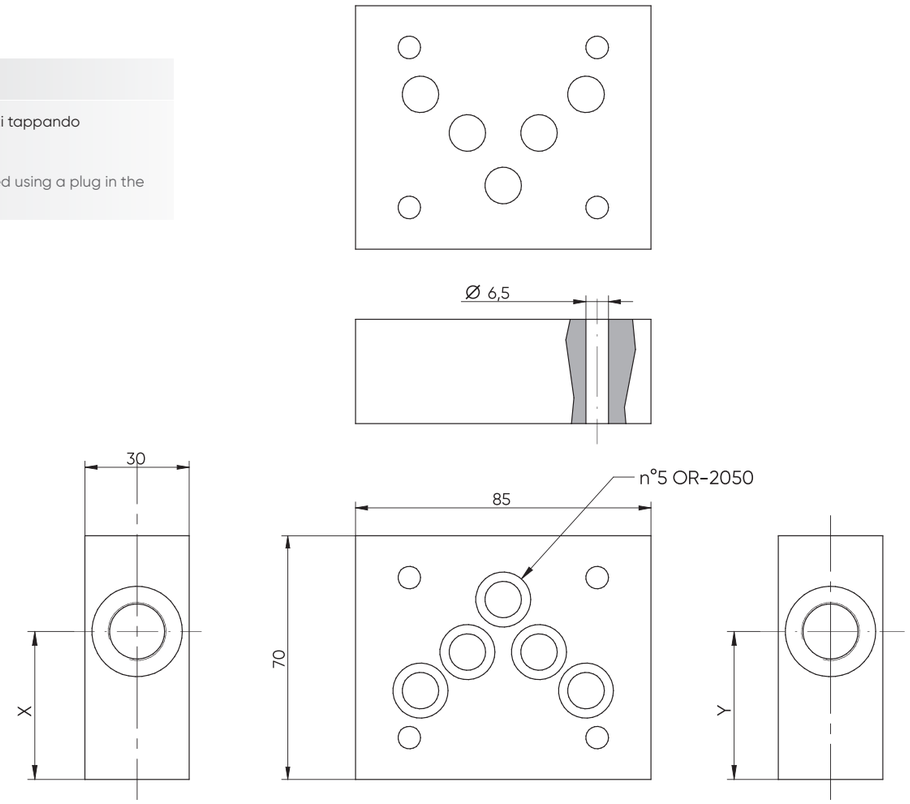

E_ 10 – 10 – __ – _

S = STEEL

SEE TABLE

14 = BSP 1/4G
38 = BSP 3/8G

Pannello modulare Cetop 5 per pressostato / Cetop 5 modular plate for pressure switch

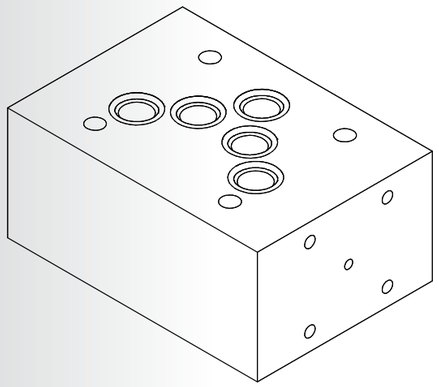

Cod.	Diagrams	
1	A+B	Standard
2	A	Standard
3	B	Standard
5	P	On request

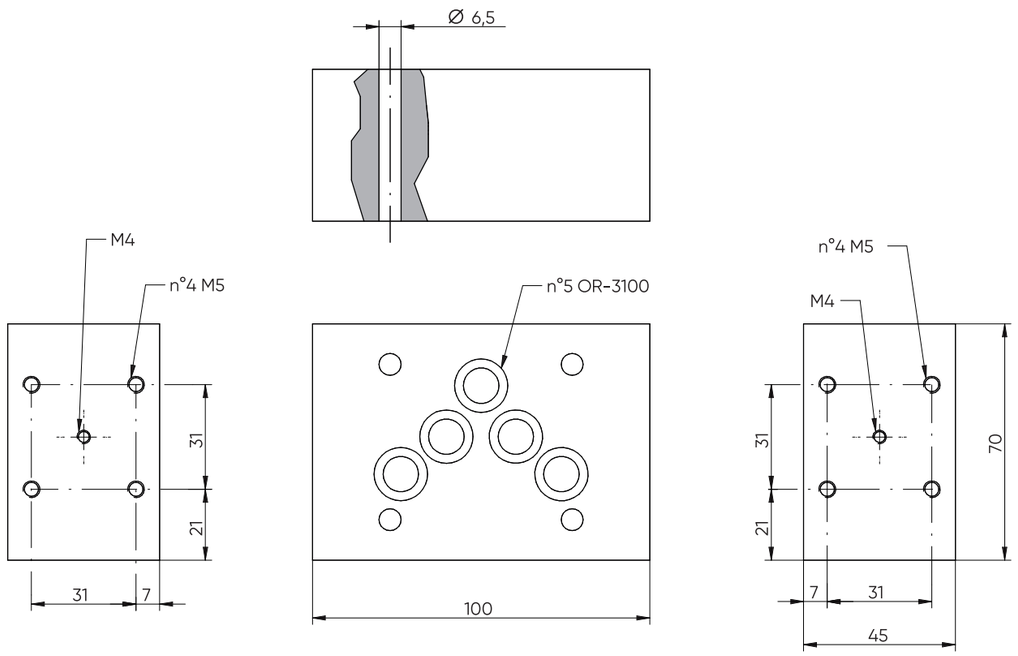

E_ 610 – 10 – _

S = STEEL

SEE TABLE

Base di riduzione Cetop 5 / Cetop 3 / Cetop 5 / Cetop 3 reduction plate

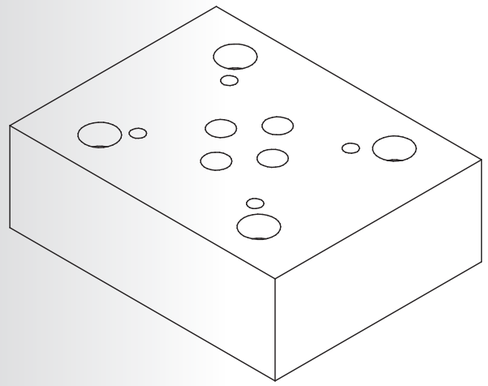

Schema idraulico / Hydraulic scheme

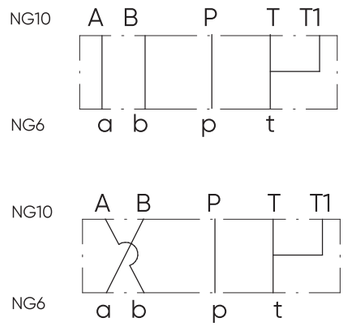

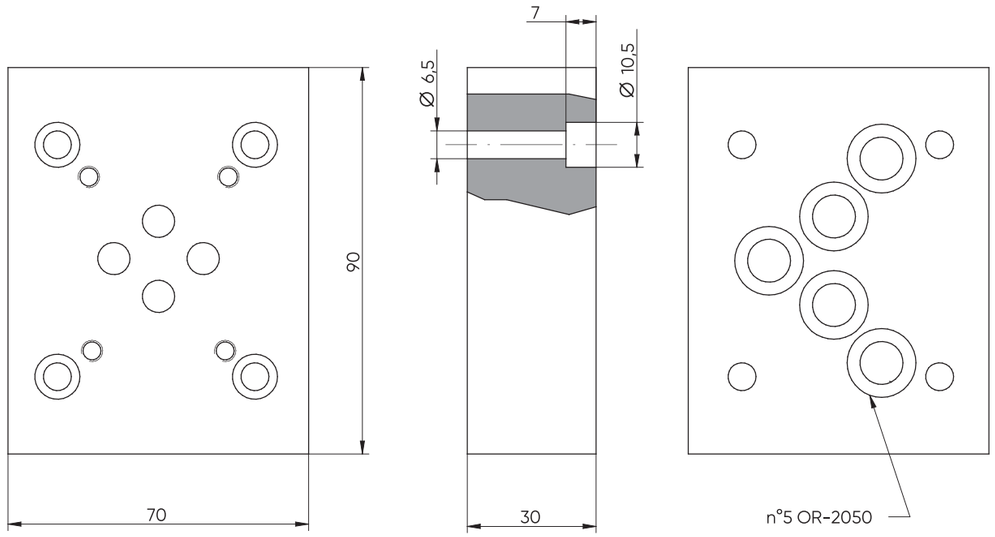

E_ 610 – 05 – _

S = STEEL
A = ALUMINIUM

SEE DIAGRAMS

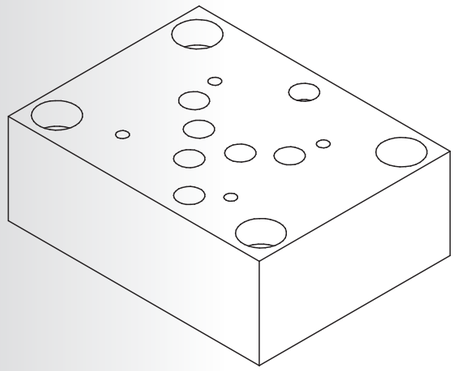

Schema idraulico /
Hydraulic scheme

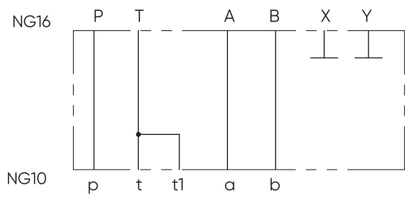

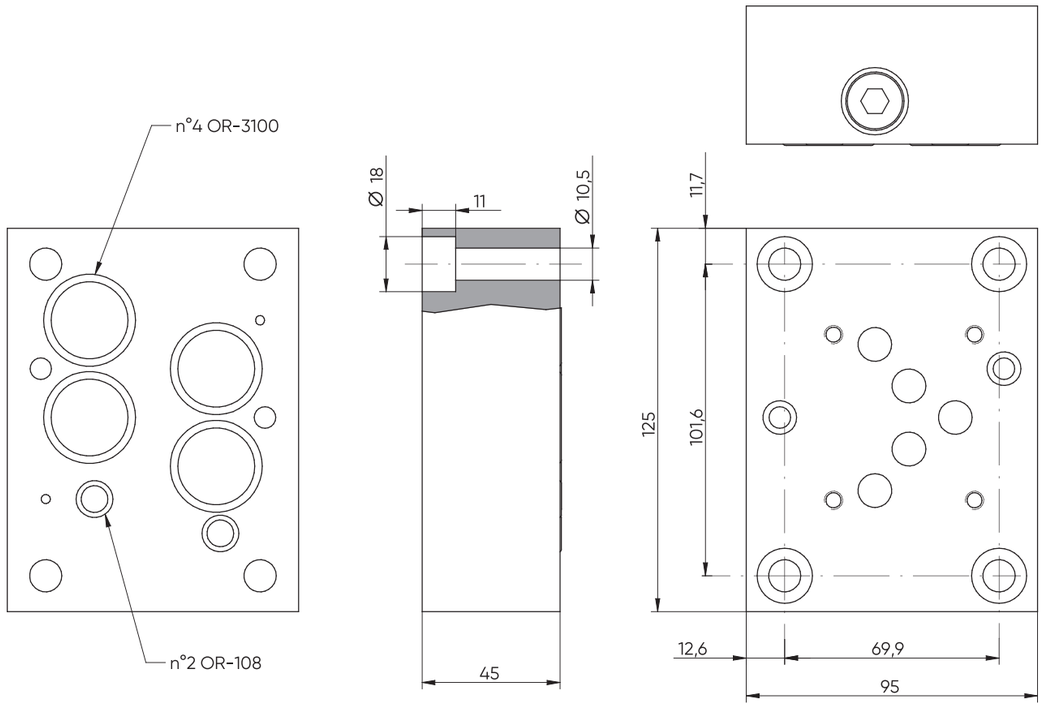

E_ 16 – 08 - 00

S = STEEL

Sezione / Section

Moduli / Accessori
Modules / Accessories

14.1 Elemento per venting o valvola di massima / Venting or relief valve element

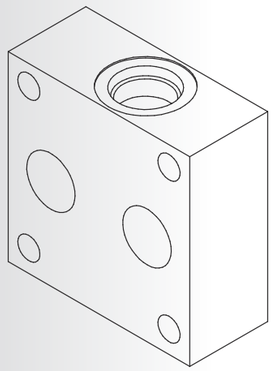

Schema idraulico / Hydraulic scheme

SVCP-S08-TS2*

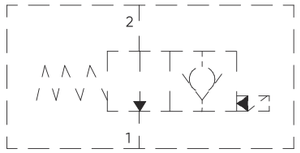

DRV-S08-04*

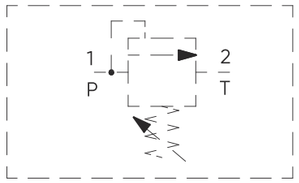

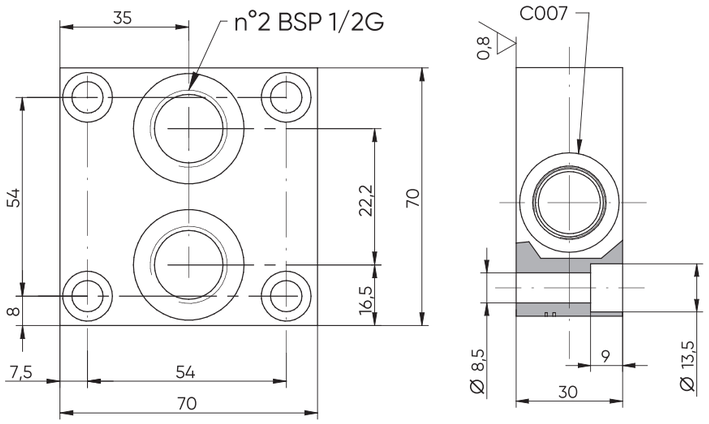

Esempi di applicazione / Example of application

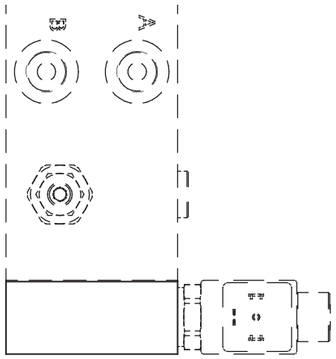

Tipi di regolazione per V. Max / Regulation type for relief valve

	**H**	Vite con chiave esagonale (STD) Hexagonal head screw
	**C**	Cappuccio inviolabile (STD) Cover cap not adjustable

Valvole vendute separatamente / Valves sold separately

Disponibile per / Available for:

E_ 06-12
E_ 06-14
E_ 06-21

E_ 06 - 17 - 12 - _ _ ——— _ _ _ _ _ ——— _ _

S = STEEL
A = ALUMINIUM

0 = VALVE READY
1 = WITH VENTING VALVE
2 = WITH RELIEF VALVE

000 = WITHOUT V.V.
TS2 = NORMALLY OPEN
DRV = RELIEF VALVE

0 = WITHOUT R.V.
1 = 15-60 bar
2 = 25-135 bar
3 = 50-220 bar
4 = 120-350 bar

SEALS
N = BUNA

VENTING VALVE
0 = NO MANUAL OVERRIDE (STD)
3 = PUSH PIN
4 = PUSH BOTTON
5 = HEX. ALLEN

RELIEF VALVE
0 = WITHOUT R.V.
H = HEX. HEAD SCREW
C = NOT ADJUSTABLE

CONNECTOR TYPE
0 = WITHOUT COIL
D = DIN 43650(STD)
C = CAVI / LEADS
G = DEUTSCH DT04-2P
A = AMP JUNIOR

TENSIONE / VOLTAGE
000 = WITHOUT COIL
D12 = 12 VDC
D24 = 24 VDC
220 = 220 RAC

***see CARTRIDGE VALVES datasheets**

14.2 Elemento aggiuntivo venting per E_06-21 / Venting element for E_06-21

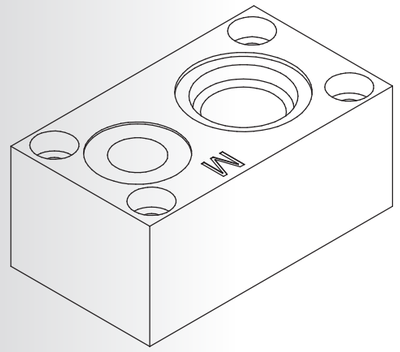

Schema idraulico / Hydraulic scheme

SVCP-S08-TS2*

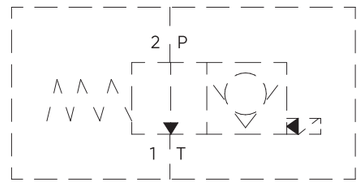

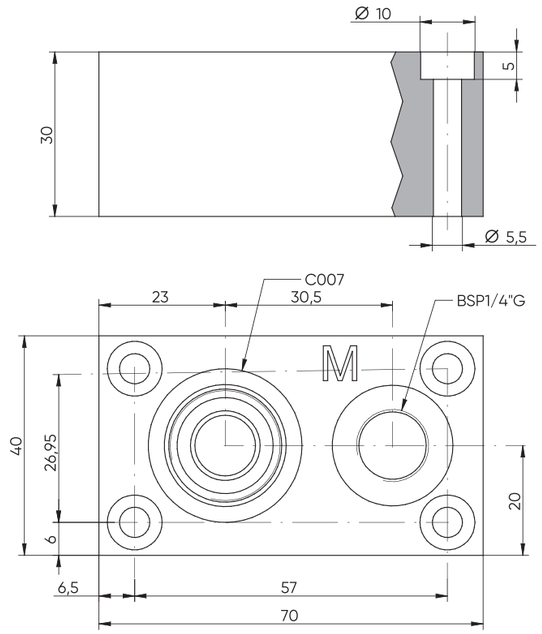

Esempi di applicazione / Example of application

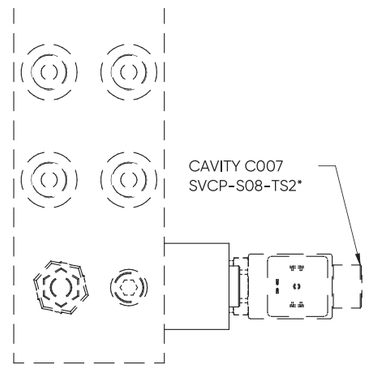

Valvola elettrica venduta separatamente / Venting valve sold separately

Disponibile per / Available for: **E_ 06-21**

E_ 06 - 24 - _ _ ——— _ _ _ _ _ ——— _ _

S = STEEL
A = ALUMINIUM

0 = VENTING VALVE READY
1 = WITH VENTING VALVE

VENTING VALVE
000 = WITHOUT V.V.
TS2 = NORMALLY OPEN

SEALS
N = BUNA

VENTING VALVE
0 = NO MANUAL OVERRIDE(STD)
3 = PUSH PIN
4 = PUSH BOTTON
5 = HEX. ALLEN

CONNECTOR TYPE
0 = WITHOUT COIL
C = CAVI / LEADS
D = DIN 43650(STD)
G = DEUTSCH DT04-2P
A = AMP JUNIOR

TENSIONE / VOLTAGE
000 = WITHOUT COIL
D12 = 12 VDC
D24 = 24 VDC
220 = 220 RAC

***see CARTRIDGE VALVES datasheets**

Sezione / Section

Valvole modulari
Modular valves

15.1 Valvola di blocco modulare pilotata Cetop 3 / Cetop 3 modular pilot operated check valve

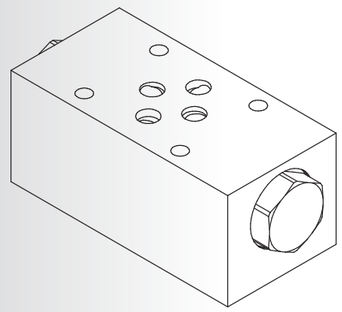

Schema idraulico / Hydraulic scheme

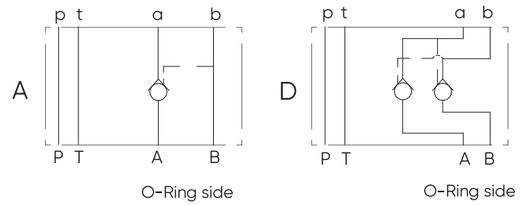

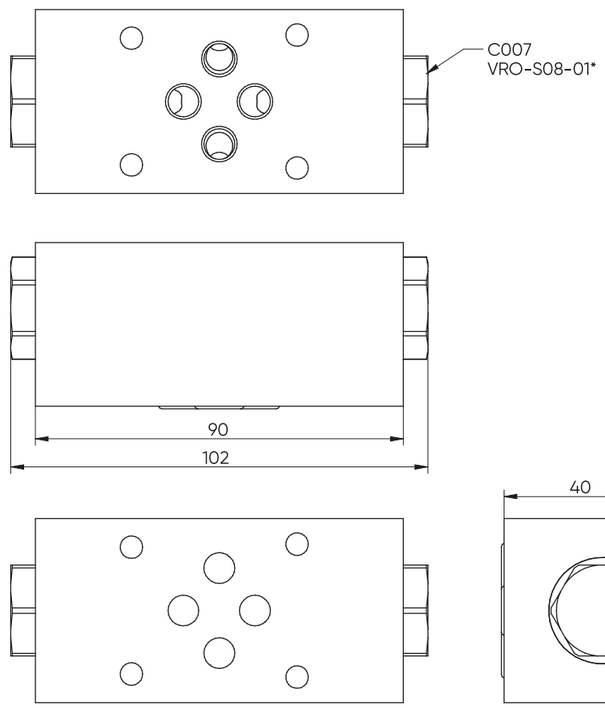

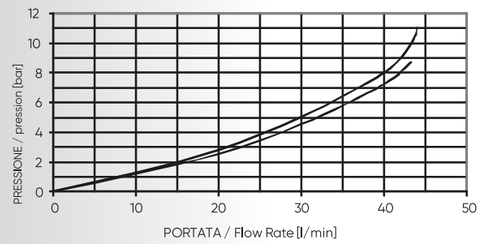

MV_06 – CP – _ – ___ – 10

S = STEEL
A = ALUMINIUM

D = DOUBLE
A = PORT A

35 = 1:3.5 PILOT RATIO

SERIES

***see CARTRIDGE VALVES datasheets**

Valvola modulare Cetop 3 regolatrice di pressione / Cetop 3 pressure relieving modular valve

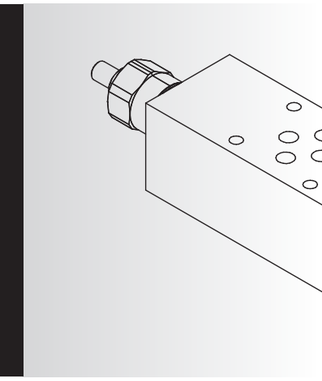

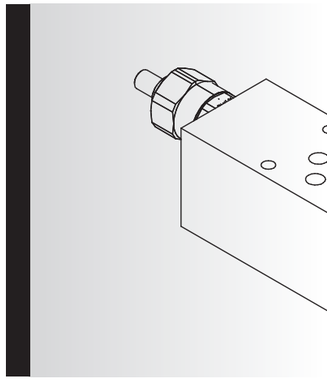

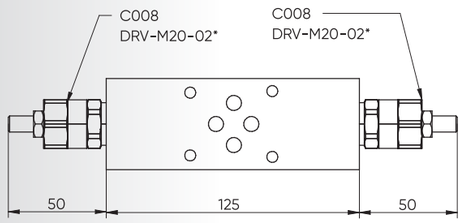

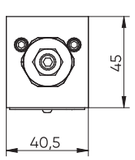

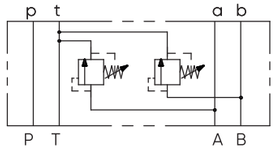

DT

O-Ring side

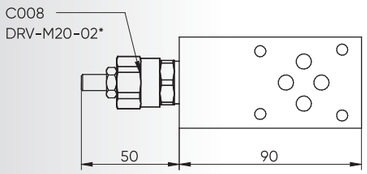

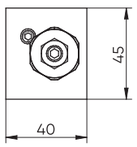

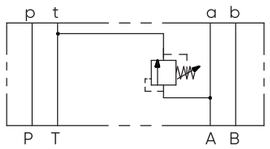

AT

O-Ring side

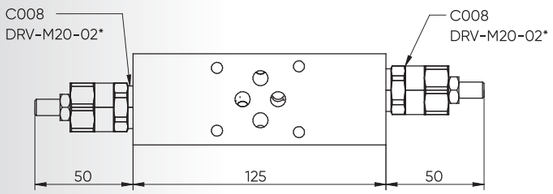

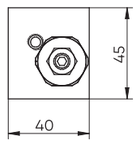

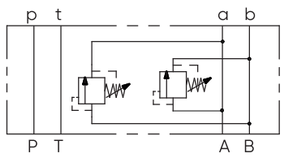

D

O-Ring side

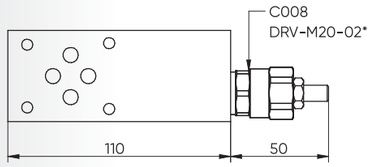

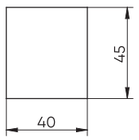

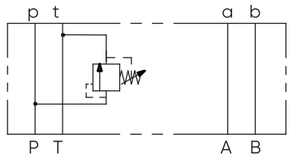

P

O-Ring side

Prestazioni / Performances

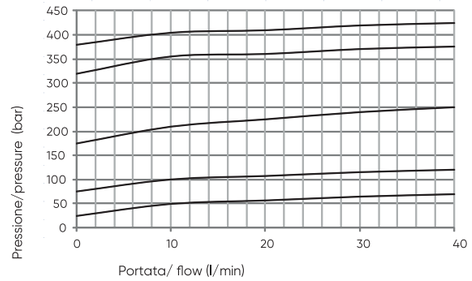

Tipi di regolazione /Regulation type

H	Vite con chiave esagonale (STD) Hexagonal head screw
C	Cappuccio inviolabile (STD) Cover cap not adjustable
K	Pomolo Knob

MV_ 06 - RV - ___ - _ - _ - _ - _ - 10

S = STEEL
A = ALUMINIUM

DT = A vs. T ; B vs. T
AT = A vs. T
D = A vs. B ; B vs. A
P = P vs. T

1 = 5-55 bar
2 = 25-110 bar
3 = 50-215 bar
4 = 100-350 bar
5 = 100-420 bar

SERIES

H = HEAD SCREW(STD)
C = COVER CAP NOT ADJUSTABLE(STD)
K = KNOB

N = BUNA

***see CARTRIDGE VALVES datasheets**

15.2

15.3 Valvola modulare controllo discesa (overcenter) Cetop 3 / Cetop 3 overcenter modular valve

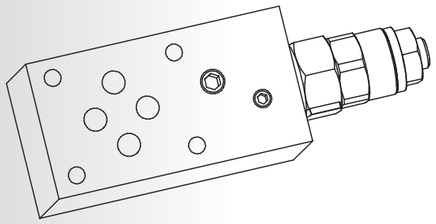

Schema idraulico / Hydraulic scheme

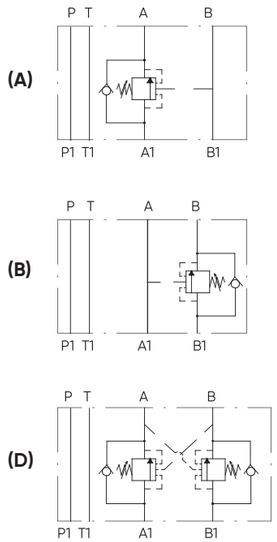

Diagramma perdite di carico / Pressure drop curves

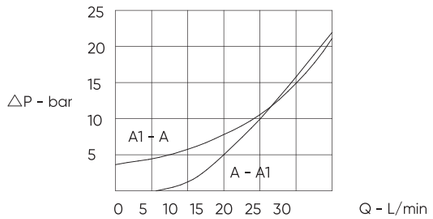

Version A-B

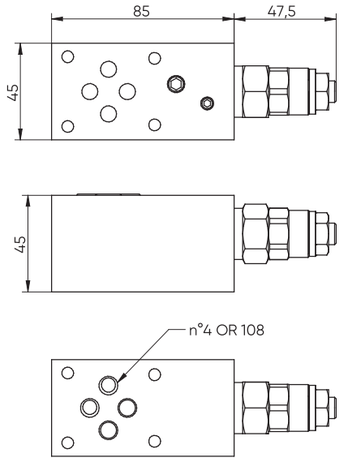

Version D

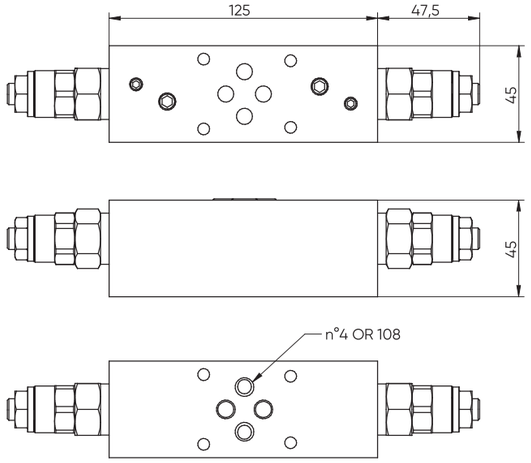

MV_ 06 – OV – _ – _ – _ – _ – 10

- **A** = ALUMINIUM
- **D** = DOUBLE
- **A** = PORT A
- **B** = PORT B
- **N** = NORMAL
- **B** = BALANCED
- **1** = 4:1 PILOT RATIO
- **2** = 50 - 210 bar
- **3** = 80 - 350 bar
- SERIES

15.4 Elemento modulare Cetop 3 per valvole SAE08 / Cetop 3 modular element for SAE08 valves

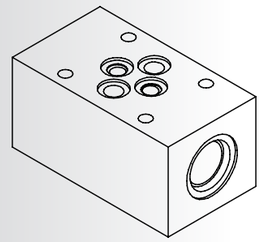

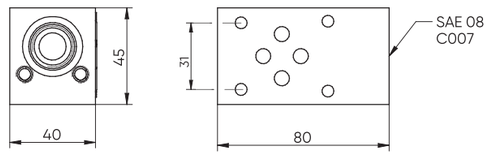

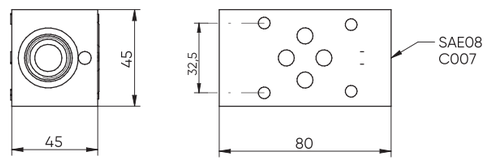

Nota / Note

I codici **03** e **05** sono realizzati tappando la cavita' non utilizzata

Codes **03** and **05** are achieved using a plug in the non required cavity

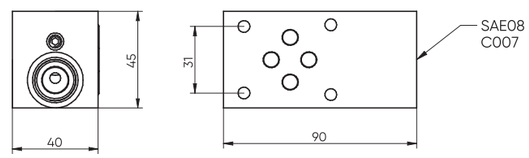

E_ 610 – 15 – __

- **S** = STEEL
- **A** = ALUMINIUM
- SEE DIAGRAMS

Schema idraulico / Hydraulic scheme

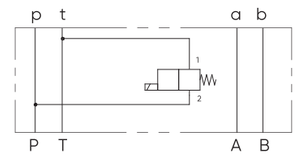

01 O-Ring side

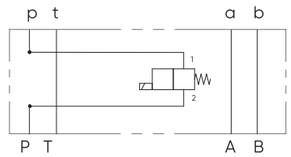

02 O-Ring side

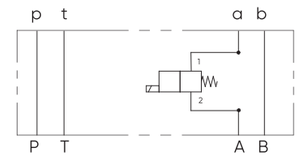

03 O-Ring side

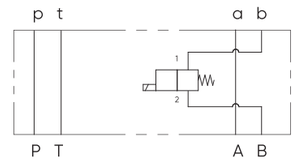

05 O-Ring side

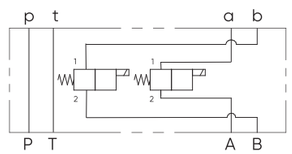

07 O-Ring side

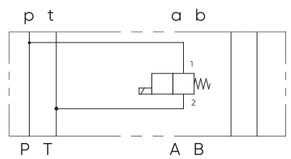

10 O-Ring side

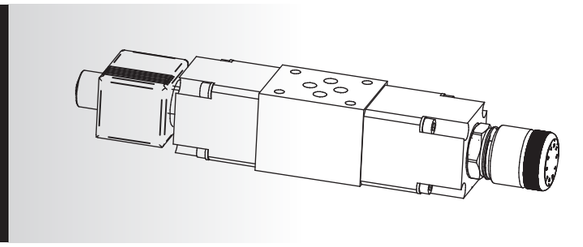

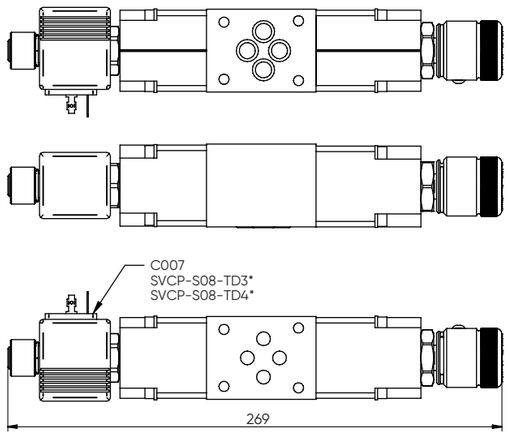

Schema idraulico / Hydraulic scheme

MVS 06-FRRP-3

normally open

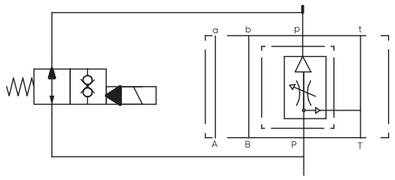

normally closed

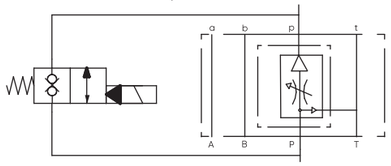

K

MV_ 06 – FRR_ – _ – ___ – _ – _ – ____ – _ – ___ – _ – 10

S = STEEL
A = ALUMINIUM

P = REGULATION ON P

3 = 3 PORTS

FLOW REGULATION
390 = 0 TO 34 l/min

K = KNOB

N = BUNA (STD)

VENTING VALVE
TD3 : NORMALLY CLOSED
TD4 : NORMALLY OPEN

SERIES

TIPO CONNETTORE / CONNECTOR TYPE
0 = SENZA BOBINE / WITHOUT COIL
D = DIN 43650(STD)
C = CAVI / LEADS
G = DEUTSCH DT04-2P
A = AMP JUNIOR

REGOLAZIONE / REGULATION

SVCP-S08-TD3	SVCP-08-TD4
0 = SENZA COMANDO MANUALE / WITHOUT MANUAL OVERRIDE(STD)	
1 = VITE / SCREW	**2** = SPINGA E GIRA / PUSH AND TWIST
	4 = PRESSIONE SU BOTTONE / PUSH BOTTON

TENSIONE / TENSION

SVCP-S08-TD3	SVCP-08-TD4
000 = SENZA BOBINA / WITHOUT COIL	
D12 = 12 VDC	**D12** = 12 VDC
D24= 24 VDC	**D24**= 24 VDC
220= 220 RAC	**220**= 220 RAC

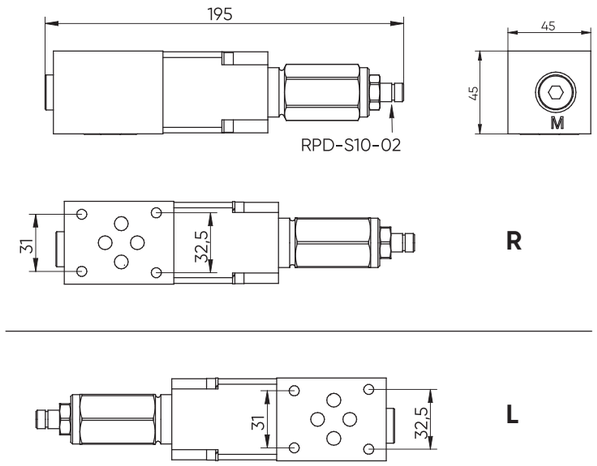

Schema idraulico / Hydraulic scheme

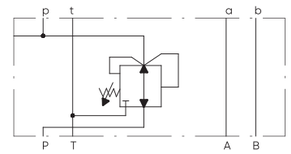

P

O-Ring side

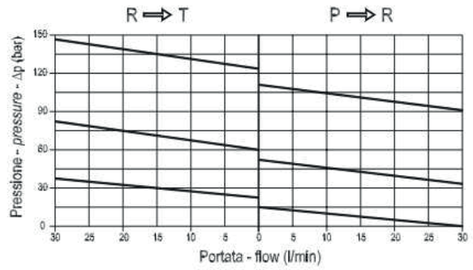

Tipi di regolazione / Regulation type

H	Vite con chiave esagonale (STD) Hexagonal head screw
K	Pomolo Knob

MV_ 06 – PR - _ – __ – _ – _ – 10

S = STEEL
A = ALUMINIUM

P = PORT P

25 = 5 - 25 bar
75 = 20 - 75 bar
140 = 30 - 140 bar

R = RIGHT
L = LEFT

H = HEXAGONAL HEAD SCREW(STD)
K = KNOB

SERIES

***see CARTRIDGE VALVES datasheets**

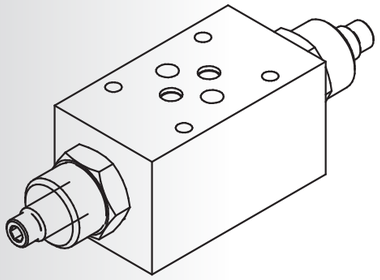

Schema idraulico / Hydraulic scheme

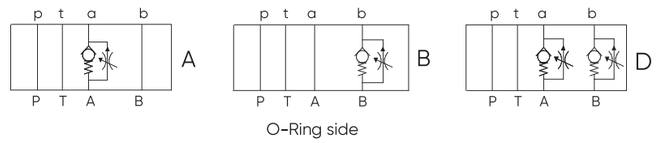

Portata massima / Max flow

• **30 l/m**

Nota / Note

I codici **A** e **B** sono realizzati tappando la cavita' non utilizzata

Codes **A** and **B** are achieved using a plug in the non required cavity

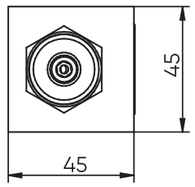

Tipi di regolazione / Regulation type

H	Vite con chiave esagonale (STD) Hexagonal head screw
K	Pomolo Knob

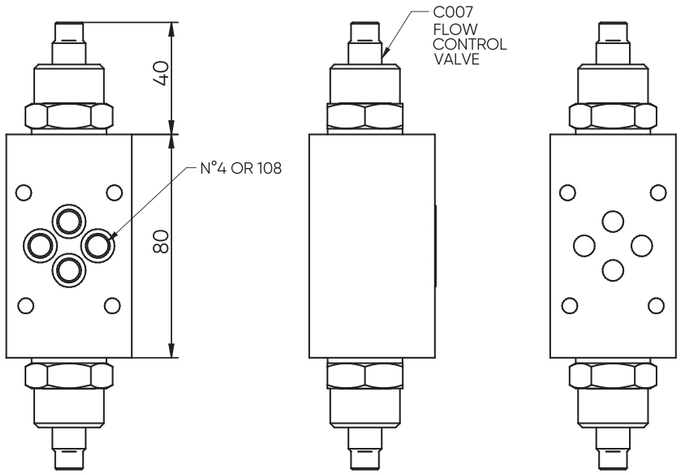

MV_ 06 – FR – _ – _ – 10

S = STEEL
A = ALUMINIUM

SERIES

H = HEXAGONAL HEAD SCREW(STD)
K = KNOB

A = PORT A
B = PORT B
D = DOUBLE

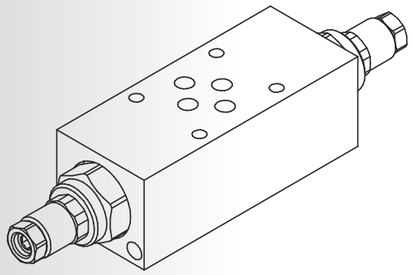

Schema idraulico / Hydraulic scheme

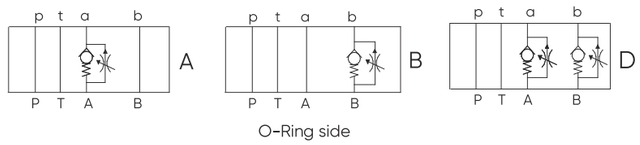

Portata massima / Max flow

• **60 l/m**

Nota / Note

I codici **A** e **B** sono realizzati tappando la cavita' non utilizzata

Codes **A** and **B** are achieved using a plug in the non required cavity

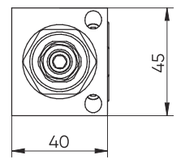

Tipi di regolazione / Regulation type

H	Vite con chiave esagonale (STD) Hexagonal head screw
K	Pomolo Knob

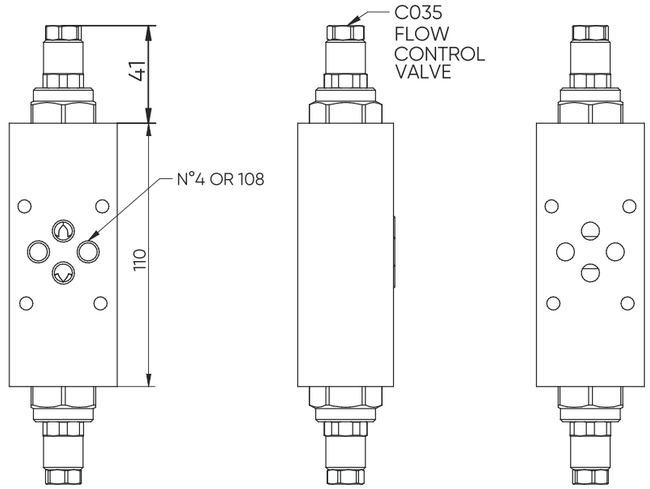

MV_ 06 – FR - H – _ – _ – 10

S = STEEL
A = ALUMINIUM

SERIES

H = HEXAGONAL HEAD SCREW(STD)
K = KNOB

A = PORT A
B = PORT B
D = DOUBLE

15.9 Elemento modulare Cetop 3 per "rapido - lento" / Cetop 3 modular element for "fast - slow"

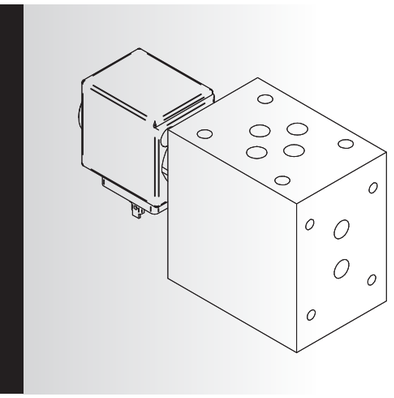

Schema idraulico / Hydraulic scheme

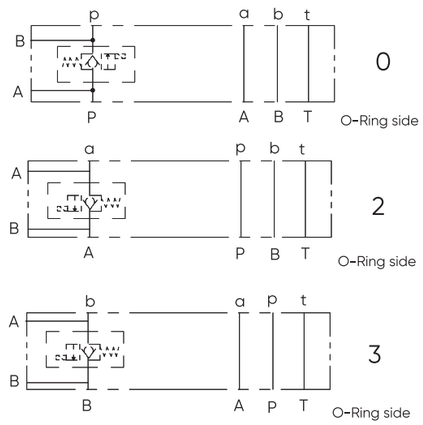

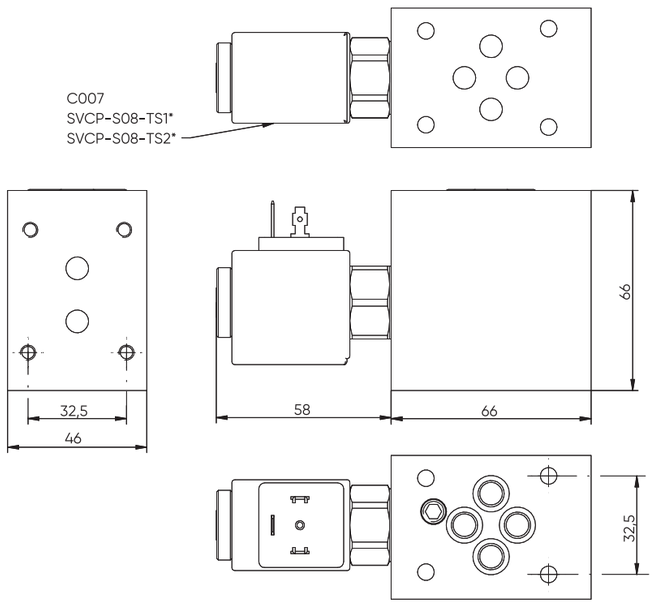

E_ 610 – 13 – _ – _ – ___ – _ – ___ – _

S = STEEL

SEE DIAGRAMS

N = BUNA

OMETTERE / OMIT
TS1 : NORMALLY CLOSED
TS2 : NORMALLY OPEN

REGOLAZIONE / REGULATION

SVCP-S08-TS1	SVCP-08-TS2
0 = SENZA COMANDO MANUALE / WITHOUT MANUAL OVERRIDE(STD)	
1 = VITE / SCREW	**3** = PRESSIONE SU SPINA / PUSH PIN
2 = SPINGA E GIRA / PUSH AND TWIST	**4** = PRESSIONE SU BOTTONE / PUSH BOTTON
6 = TAPPO PREMUTO / PULL AND HOLD	**5** = BRUGOLA / ALLEN

TENSIONE / TENSION

SVCP-S08-TS1	SVCP-08-TS2
000 = SENZA BOBINA / WITHOUT COIL	
D12 = 12 VDC	**D12** = 12 VDC
D24 = 24 VDC	**D24** = 24 VDC
220 = 220 RAC	**220** = 220 RAC

TIPO CONNETTORE / CONNECTOR TYPE
0 = SENZA BOBINE / WITHOUT COIL
D = DIN 43650(STD)
C = CAVI / LEADS
G = DEUTSCH DT04-2P
A = AMP JUNIOR

***see CARTRIDGE VALVES datasheets**

15.10 Elemento modulare regolatore Cetop 3 / Cetop 3 modular element for regulator

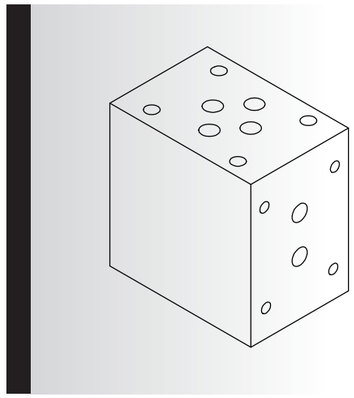

Schema idraulico / Hydraulic scheme

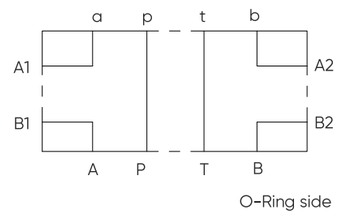

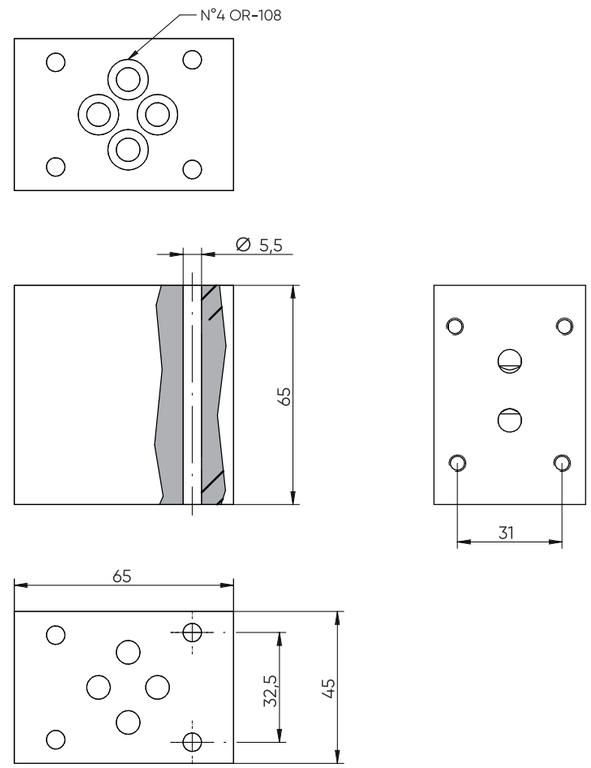

E_ 610 – 17 – 0

S = STEEL
A = ALUMINIUM

Valvola modulare Cetop 5 regolatrice di pressione / Cetop 5 pressure relieving modular valve

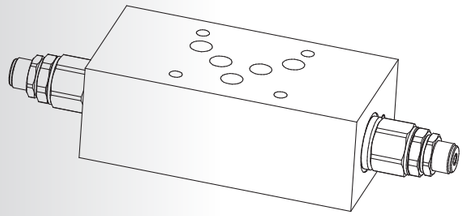

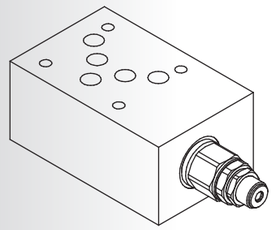

H	Vite con chiave esagonale (STD) / Hexagonal head screw
C	Cappuccio inviolabile / Cover cap not adjustable

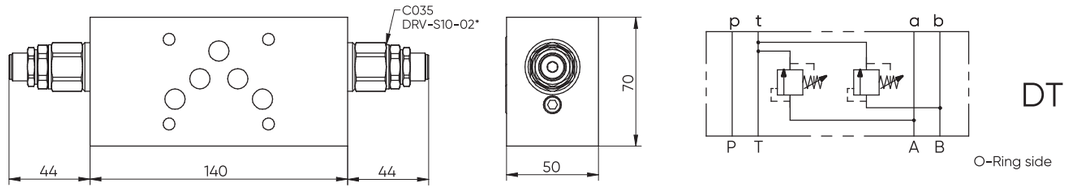

DT

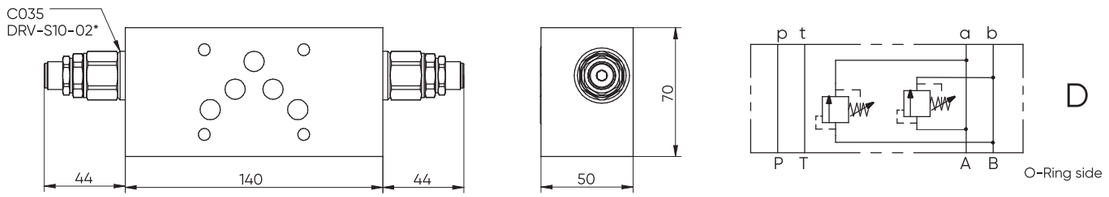

D

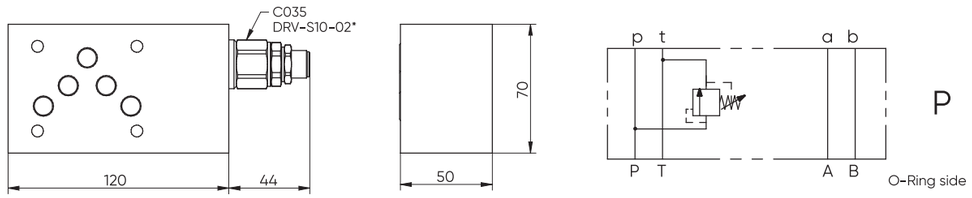

P

MV_10 – RV – __ – _ – _ – _ – 10

S = STEEL
A = ALUMINIUM

D = A vs. B ; B vs. A
DT = A vs. T ; B vs. T
P = P vs. T

1 = 5-110 bar
2 =10-180 bar
3 = 10-240 bar
4 = 50-350 bar

N = BUNA

H = HEXAGONAL HEAD SCREW(STD)
C = COVER CAP NOT ADJUSTABLE

SERIES

***see CARTRIDGE VALVES datasheets**

Sezione / Section

Circuiti integrati
Integrated circuits

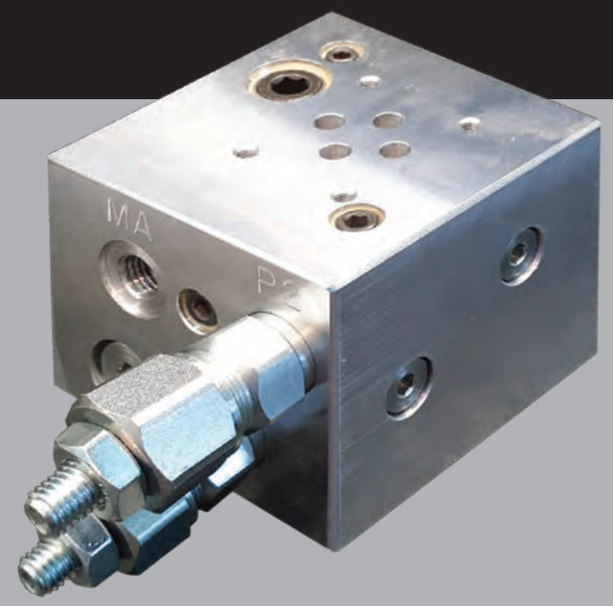

Valvola regolatrice di massima pressione con elettrovalvola di messa a scarico / Solenoid operated pressure relief valve with venting

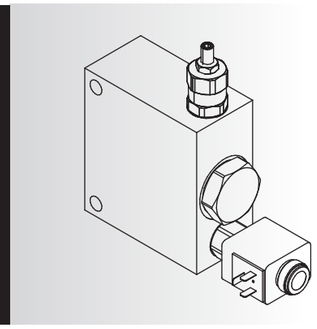

La valvola RVV è inserita nelle linee di pressione per fornire la funzione di messa a scarico e la protezione con valvola di massima. È disponibile nelle misure da 1/4" BSP a 1.1/2" BSP per portate sino a 380 l/min con perdite di carico contenute. L'impiego di un elemento logico pilotato garantisce perdite di carico contenute.
RVV valve is teed into pressure lines to provide a venting function and relief valve protection. The valve is available from 1/4" BSP to 1.1/2" BSP for flows up to 380 l/min. A vented type logic element is used to provide low pressure drop.

Diretto con valvola elettrica normalmente aperta.
Directed with venting valve normally open

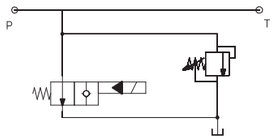

Diretto con valvola elettrica normalmente chiusa.
Directed with venting valve normally closed

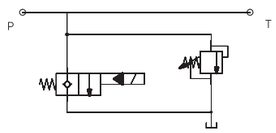

Pilotata con valvola elettrica normalmente aperta
Pilot type with venting valve normally open

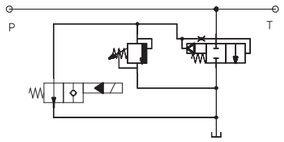

Pilotata con valvola elettrica normalmente chiusa
Pilot type with venting valve normally closed

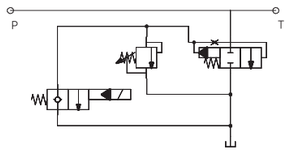

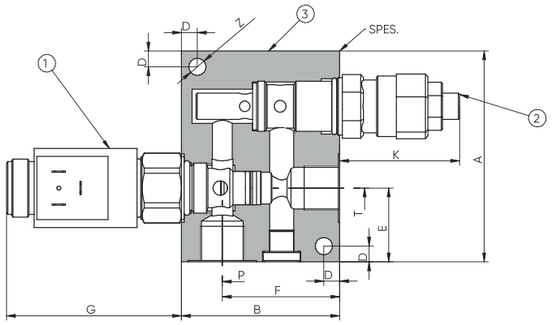

R V V _	
01	Valvola elettrica per la messa a scarico Electrical venting valve
02	Valvola di massima pressione Relief valve
03	Corpo valvola Valve body

	P-T	A	B	SPES.	K	D	E	F	G	Z
RVV_10	G1/4	80	55	40	36	6	28	39,5	61,7	6,5
RVV_20	G3/8	80	60	40	52	6	28	44,5	61,7	6,5

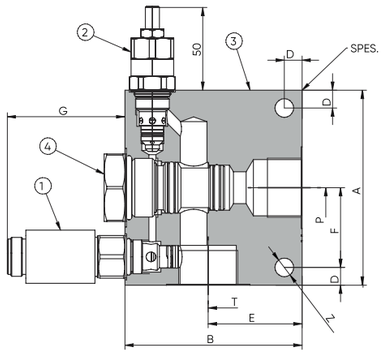

R V V _	
01	Valvola elettrica per la messa a scarico Electrical venting valve
02	Valvola di massima pressione Relief valve
03	Corpo valvola Valve body
04	Elemento logico Vented spool-type logic element

	P-T	A	B	SPES.	C	D	E	F	G	Z
RVV_30	G1/2	100	85	40	37,5	8	44	42	61,7	8,5
RVV_40	G3/4	100	85	40	37,5	8	40,2	42	61,7	8,5
RVV_50	G1"	110	100	50	37,5	10	53	45	61,7	10,5
RVV_60	G1.1/4"	130	130	70	37,5	12	78	63	61,7	12,5
RVV_70	G1.1/2"	130	130	80	37,5	12	70	63	61,7	12,5

Per ordinare / To order

R V V _ - _ - _ - _ - _ - 10

VALVOLA REGOLATRICE DI MASSIMA PRESSIONE CON ELETTROVALVOLA DI MESSA A SCARICO
SOLENOID OPERATED PRESSURE RELIEF VALVE WITH VENTING

MATERIALE / MATERIAL
A = ALLUMINIO / ALLUMINUM
S = AVP / STEEL

ATTACCHI / PORTING
10 = 1/4"
20 = 3/8"
30 = 1/2"
40 = 3/4"
50 = 1"
60 = 1.1/4"
70 = 1.1/2"

VALVOLA ELETTRICA / ELECTRIC VALVE
NA = NORMALMENTE APERTA / NORMALLY OPEN (SVCP- S08- TS2)
NC = NORMALMENTE CHIUSA / NORMALLY CLOSED (SVCP- S08 -TS1)

TARATURA MOLLA / SPRING RANGE
1 = 15-60 bar
2 = 25-135 bar
3 = 50-220 bar
4 = 120-350 bar

TENSIONE STANDARD BOBINA / VOLTAGE STANDARD COIL
1 = 12 VDC DIN 43650
2 = 24 VDC DIN 43650

Perdite di carico / Pressure performance

RVV10 RVV20 NORMALLY CLOSED

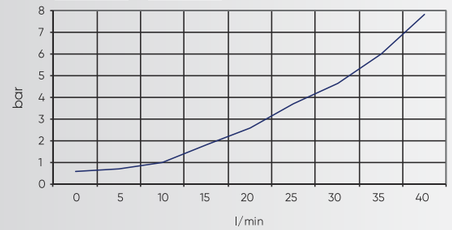

RVV10 RVV20 NORMALLY OPEN

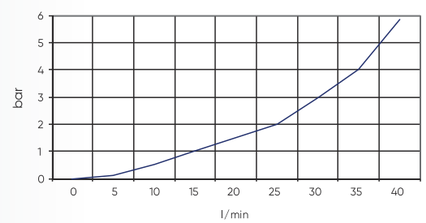

RVV30

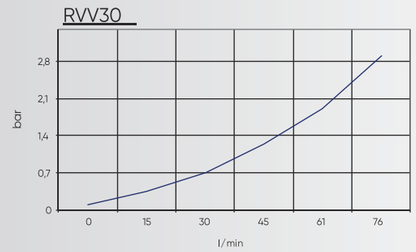

RVV40

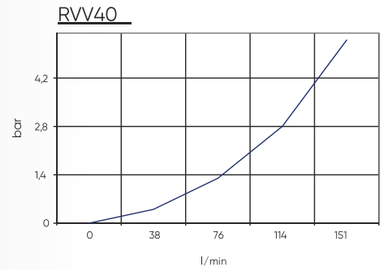

RVV50

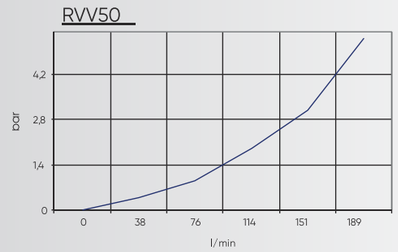

RVV60 RVV70

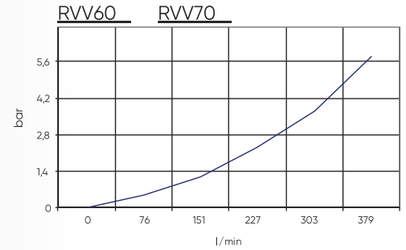

Base singola Cetop 3 alta-bassa pres. con valvola elettrica opzionale / Cetop 3 sub-plate hi-low pressure with optional venting valve

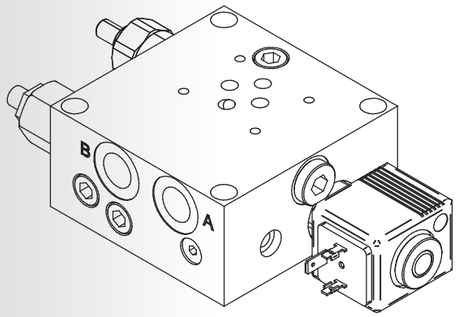

Schema idraulico / Hydraulic scheme

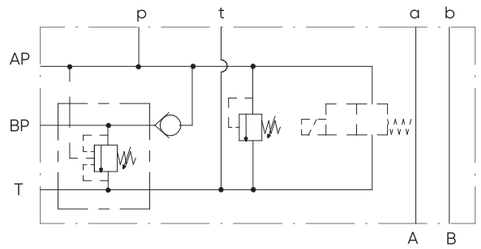

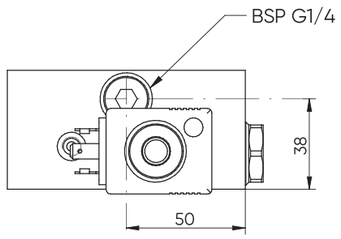

Tipi di regolazione / Regulation type	
H	Vite con chiave esagonale (STD) Hexagonal head screw
C	Cappuccio inviolabile Cover cap not adjustable

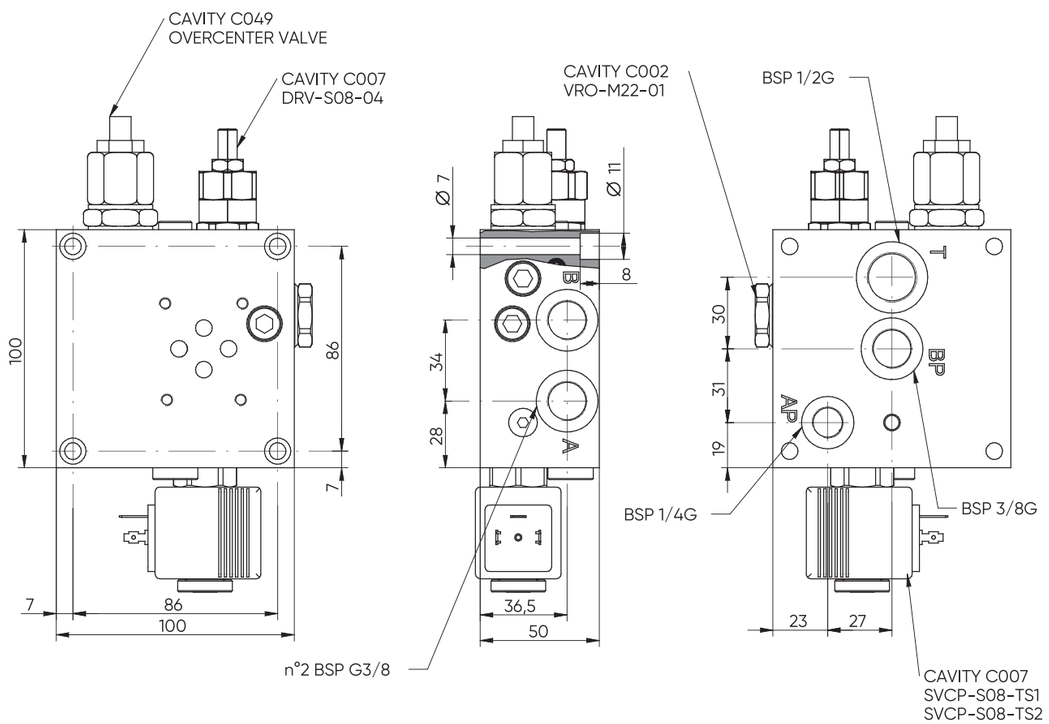

*see CARTRIDGE VALVES datasheets

HLP06 _ - _ - _ - ___ - ___ - ___ - _ - _ - 10

S = STEEL

LOW PRESSURE SETTINGS :
1 = 5-20 Bar
2 = 15-50 Bar
3 = 50-110 Bar

HIGH PRESSURE SETTINGS:
1 = 15-50 Bar
2 = 25-135 Bar
3 = 50-220 Bar
4 = 120-350 Bar

TS1 = WITH NORMALLY OPEN
TS2 = WITH NORMALLY CLOSED
000 = WITHOUT V.V. (PLUG AVAILABLE)

REGOLAZIONE / REGULATION

SVCP-S08-TS2	SVCP-S08-TS1
0 = SENZA COMANDO MANUALE / NO MANUAL OVERRIDE(STD)	
3 = PRESSIONE SU SPINA / PUSH PIN **4** = PRESSIONE SU BOTTONE / PUSH BOTTON **5** = BRUGOLA / ALLEN	**1** = VITE / SCREW **2** = SPINGA E GIRA / PUSH AND TWIST **6** = TAPPO PREMUTO / PULL AND HOLD

REGOLAZIONE RELIEF VALVE
REGULATION RELIEF VALVE

TIPO CONNETTORE / CONNECTOR TYPE
0 = SENZA BOBINE / WITHOUT COIL
D = DIN 43650(STD)
C = CAVI / LEADS
G = DEUTSCH DT04-2P
A = AMP JUNIOR

TENSIONE / VOLTAGE
000 = SENZA BOBINA / WITHOUT COIL
D12 = 12 VDC
D24 = 24 VDC
220 = 220 RAC

Performance low pressure valve

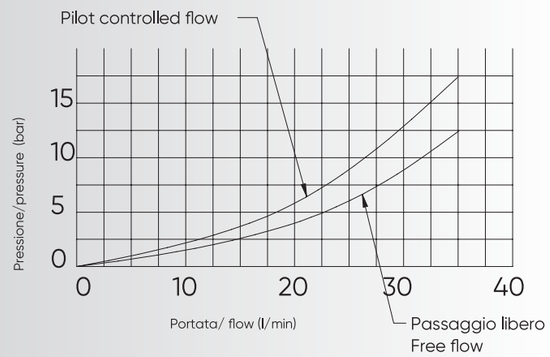

Performance direct pressure control valve

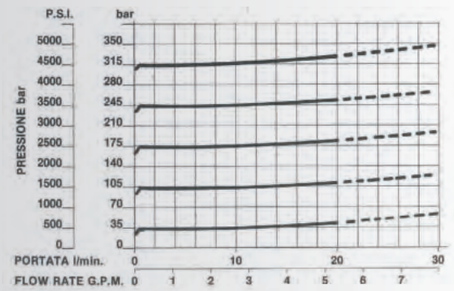

Performance high pressure valve

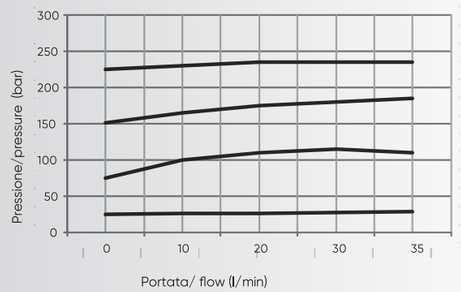

16.4

Base singola Cetop 5 alta-bassa pres. Con valvola elettrica opzionale /
Cetop 5 sub-plate hi-low pressure with optional venting valve

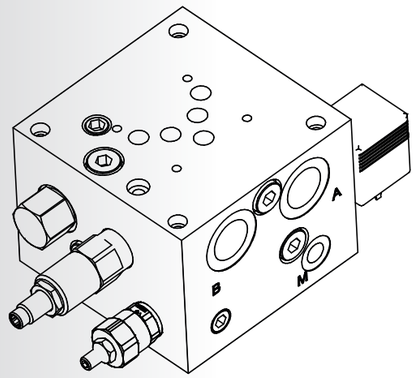

Schema idraulico / Hydraulic scheme

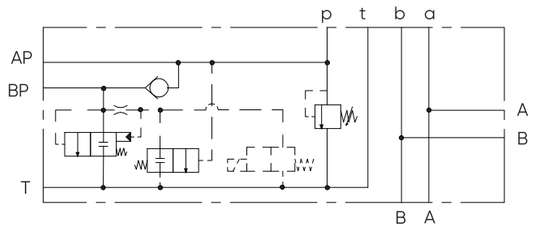

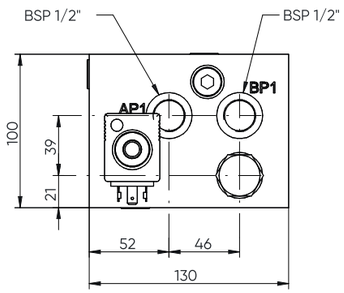

Tipi di regolazione / Regulation type

H	Vite con chiave esagonale (STD) Hexagonal head screw
C	Cappuccio inviolabile (STD) Cover cap not adjustable
K	Pomolo Knob

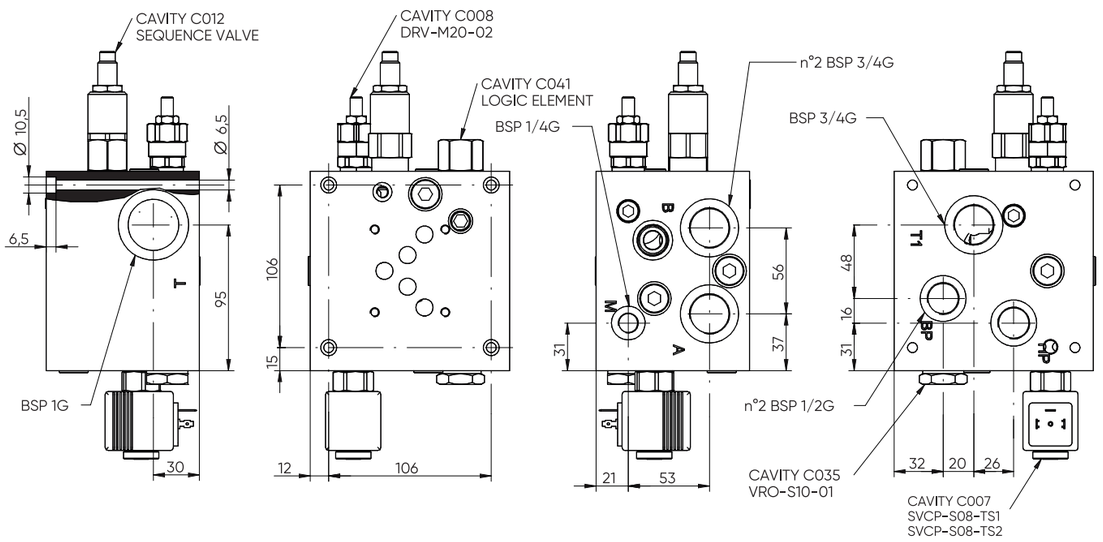

***see CARTRIDGE VALVES datasheets**

HLP10 _ – _ – _ – ___ – ___ – ___ – _ – _ – 10

S = STEEL

LOW PRESSURE SETTINGS:
1 = 7-40 Bar
2 = 10-90 Bar
3 = 20-165 Bar

HIGH PRESSURE SETTINGS:
1 = 5-55 Bar
2 = 25-110 Bar
3 = 50-215 Bar
4 = 100-350 Bar

TS1 = WITH NORMALLY OPEN
TS2 = WITH NORMALLY CLOSED
000 = WITHOUT V.V. (PLUG AVAILABLE)

REGOLAZIONE / REGULATION

SVCP-S08-TS2	SVCP-S08-TS1
0 = SENZA COMANDO MANUALE / NO MANUAL OVERRIDE(STD)	
3 = PRESSIONE SU SPINA / PUSH PIN **4** = PRESSIONE SU BOTTONE / PUSH BOTTON **5** = BRUGOLA / ALLEN	**1** = VITE / SCREW **2** = SPINGA E GIRA / PUSH AND TWIST **6** = TAPPO PREMUTO / PULL AND HOLD

TIPI DI REGOLAZIONE
TYPE OF REGULATION

TIPO CONNETTORE / CONNECTOR TYPE
0 = SENZA BOBINE / WITHOUT COIL
D = DIN 43650(STD)
C = CAVI / LEADS
G = DEUTSCH DT04-2P
A = AMP JUNIOR

TENSIONE / VOLTAGE
000 = SENZA BOBINA / WITHOUT COIL
D12 = 12 VDC
D24 = 24 VDC
220 = 220 RAC

Performance low pressure valve

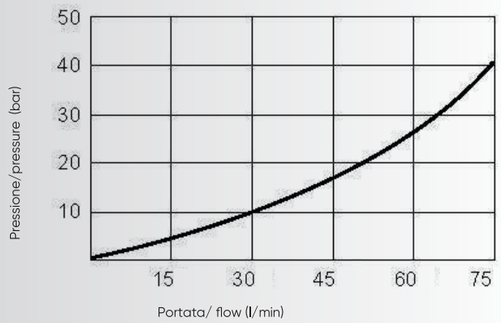

Performance high pressure valve

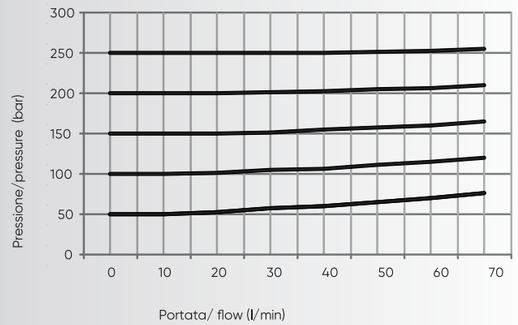

16.5

Base singola Cetop 7 alta-bassa pressione con valvola elettrica opzionale /
Cetop 7 sub-plate hi-low pressure with optional venting valve

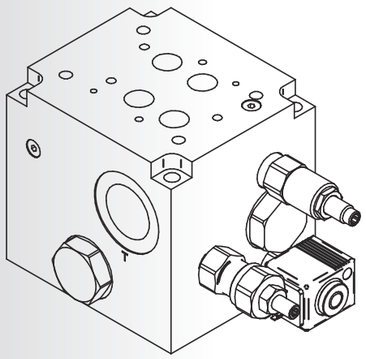

Schema idraulico / Hydraulic scheme

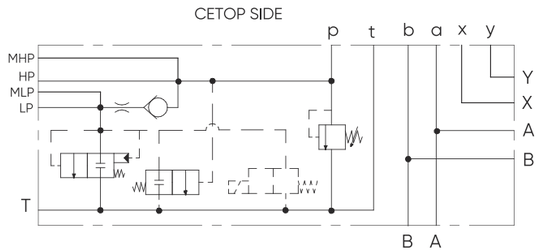

HLP16 _ – _ – _ – ___ – ___ – ___ – _ – _ – 10

S = STEEL

LOW PRESSURE SETTINGS :
1 = 7-40 Bar
2 = 10-90 Bar
3 = 20-165 Bar

HIGH PRESSURE SETTINGS:
1 = 5-55 Bar
2 = 25-110 Bar
3 = 50-215 Bar
4 = 100-350 Bar

TS1 = WITH NORMALLY OPEN
TS2 = WITH NORMALLY CLOSED
000 = WITHOUT V.V. (PLUG AVAILABLE)

REGOLAZIONE / REGULATION

SVCP-S08-TS2	SVCP-S08-TS1
0 = SENZA COMANDO MANUALE / NO MANUAL OVERRIDE(STD)	
3 = PRESSIONE SU SPINA / PUSH PIN 4 = PRESSIONE SU BOTTONE / PUSH BOTTON 5 = BRUGOLA / ALLEN	1 = VITE / SCREW 2 = SPINGA E GIRA / PUSH AND TWIST 6 = TAPPO PREMUTO / PULL AND HOLD

REGOLAZIONE RELIEF VALVE
REGULATION RELIEF VALVE

TIPO CONNETTORE /CONNECTOR TYPE
0 = SENZA BOBINE / WITHOUT COIL
D = DIN 43650(STD)
C = CAVI / LEADS
G = DEUTSCH DT04-2P
A = AMP JUNIOR

TENSIONE / VOLTAGE
000 = SENZA BOBINA / WITHOUT COIL
D12 = 12 VDC
D24 = 24 VDC
220 = 220 RAC

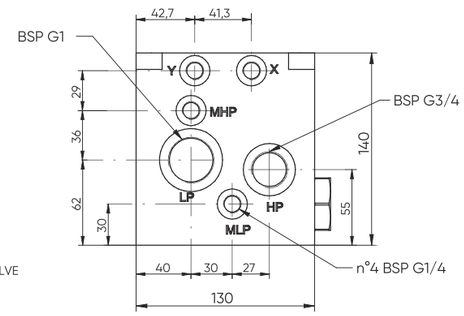

Tipi di regolazione /Regulation type

	**H**	Vite con chiave esagonale (STD) Hexagonal head screw
	**C**	Cappuccio inviolabile (STD) Cover cap not adjustable
	**K**	Pomolo Knob

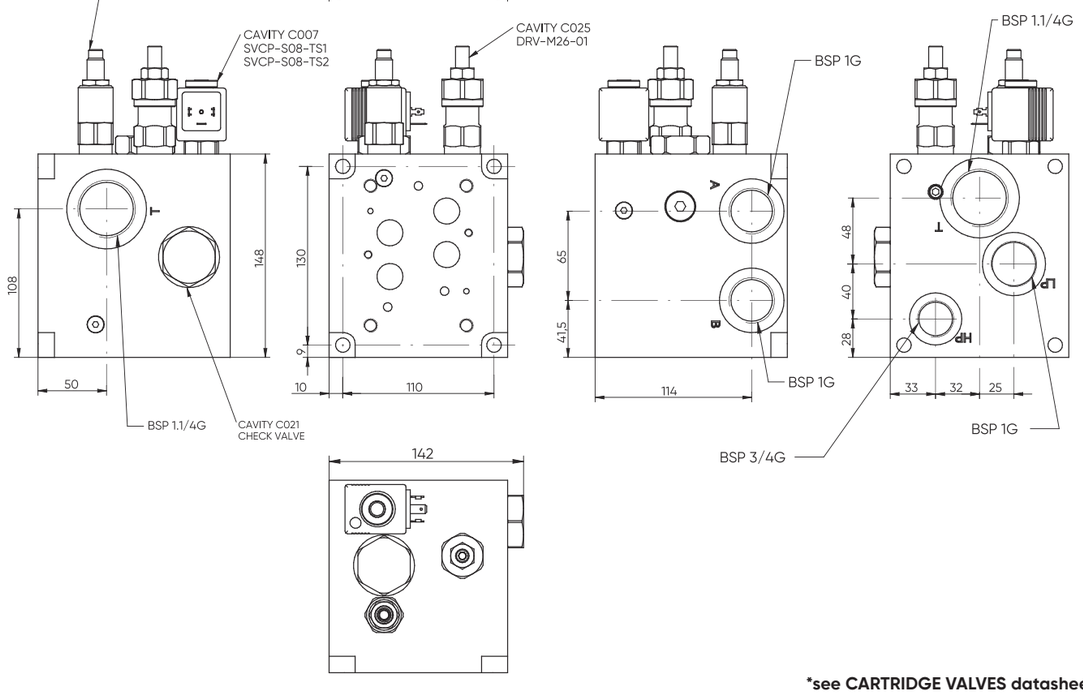

*see CARTRIDGE VALVES datasheets

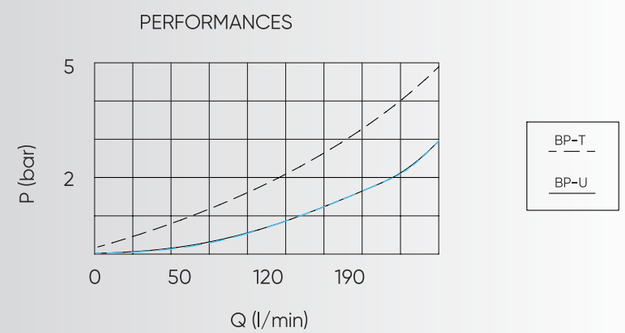

17.4 Base singola Cetop 3 alta-bassa pressione / Cetop 3 sub-plate hi-low pressure

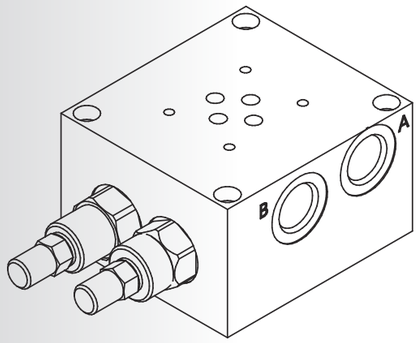

Schema idraulico / Hydraulic scheme

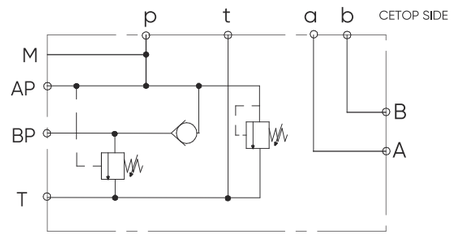

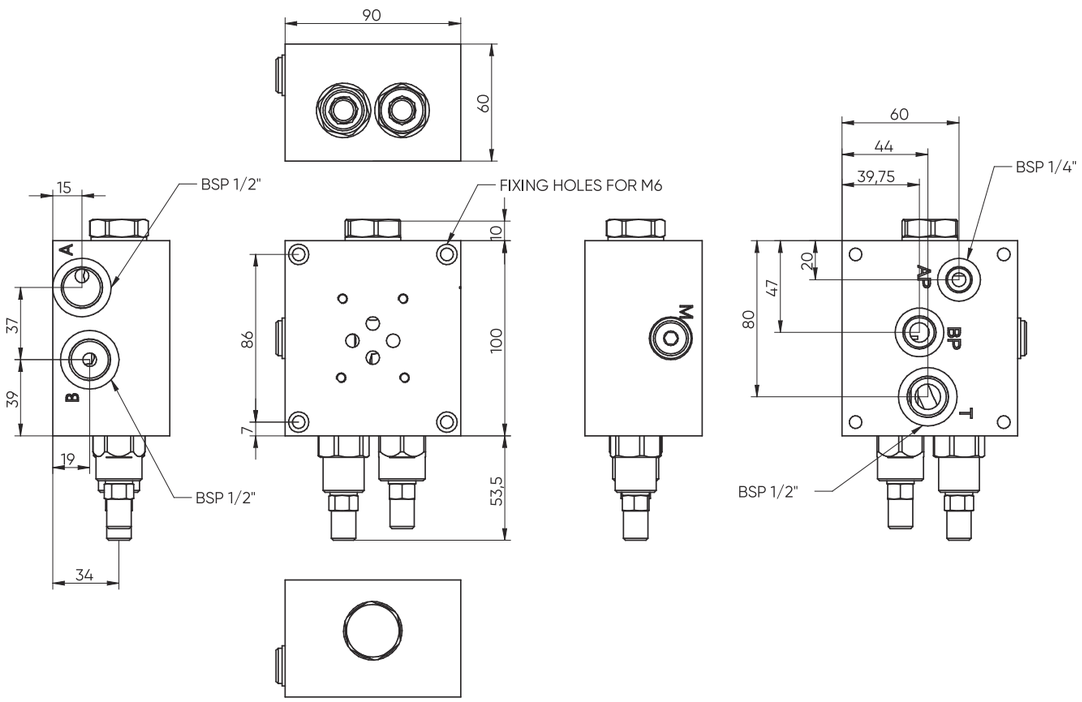

HLPE06 _ – __ – ____ - 10

S = STEEL

LOW PRESSURE SETTINGS:
020 =20-80 bar

HIGH PRESSURE SETTINGS:
050 =50-350 bar

17.5 Base singola Cetop 5 alta-bassa pressione / Cetop 5 sub plate hi-low pressure

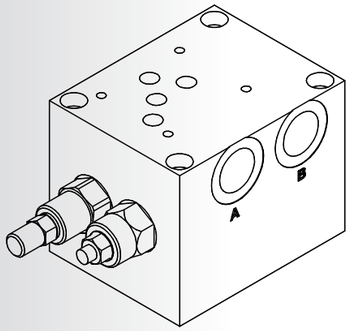

Schema idraulico / Hydraulic scheme

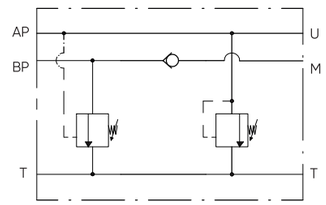

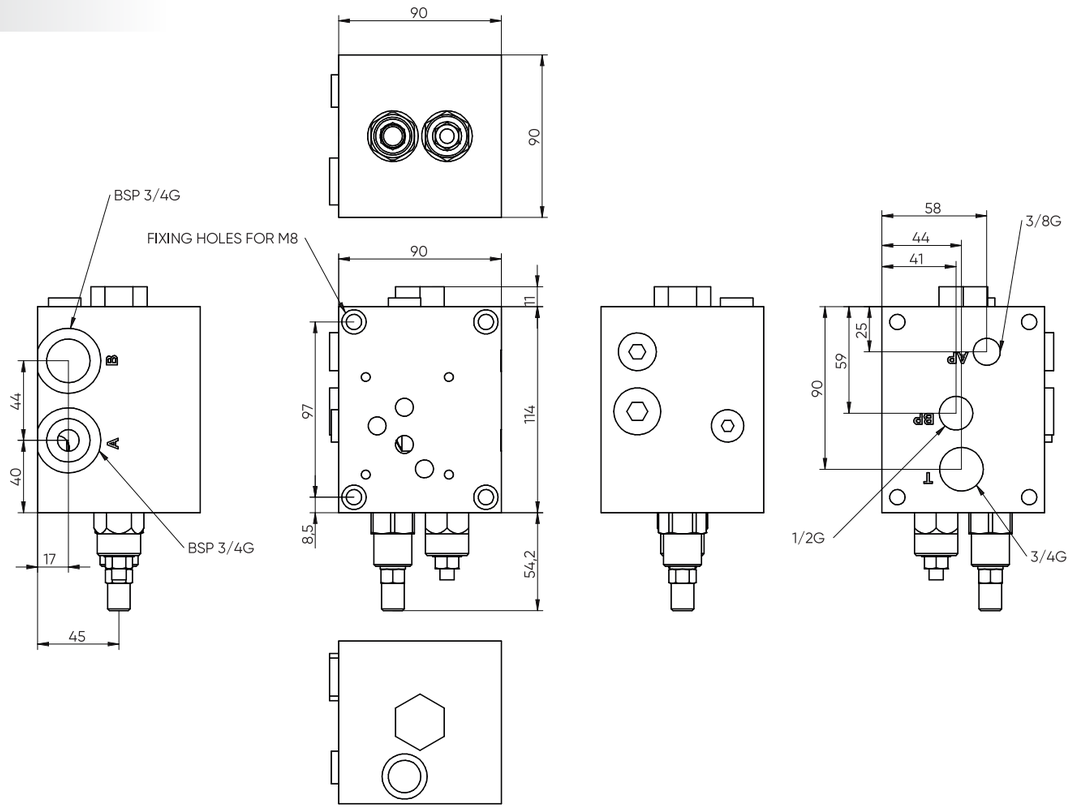

HLPE10 __ – ___ – _____ - 10

S = STEEL

LOW PRESSURE SETTINGS:
020 =20-80 bar

HIGH PRESSURE SETTINGS:
050 =50-350 bar

Base singola Cetop 7 alta-bassa pressione /
Cetop 7 sub-plate hi-low pressure

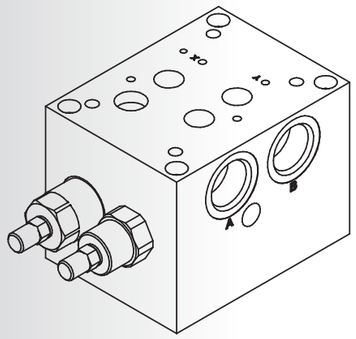

Schema idraulico /
Hydraulic scheme

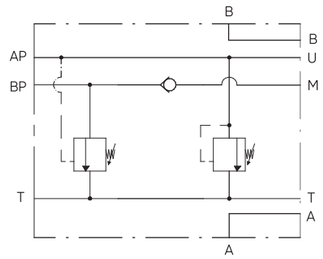

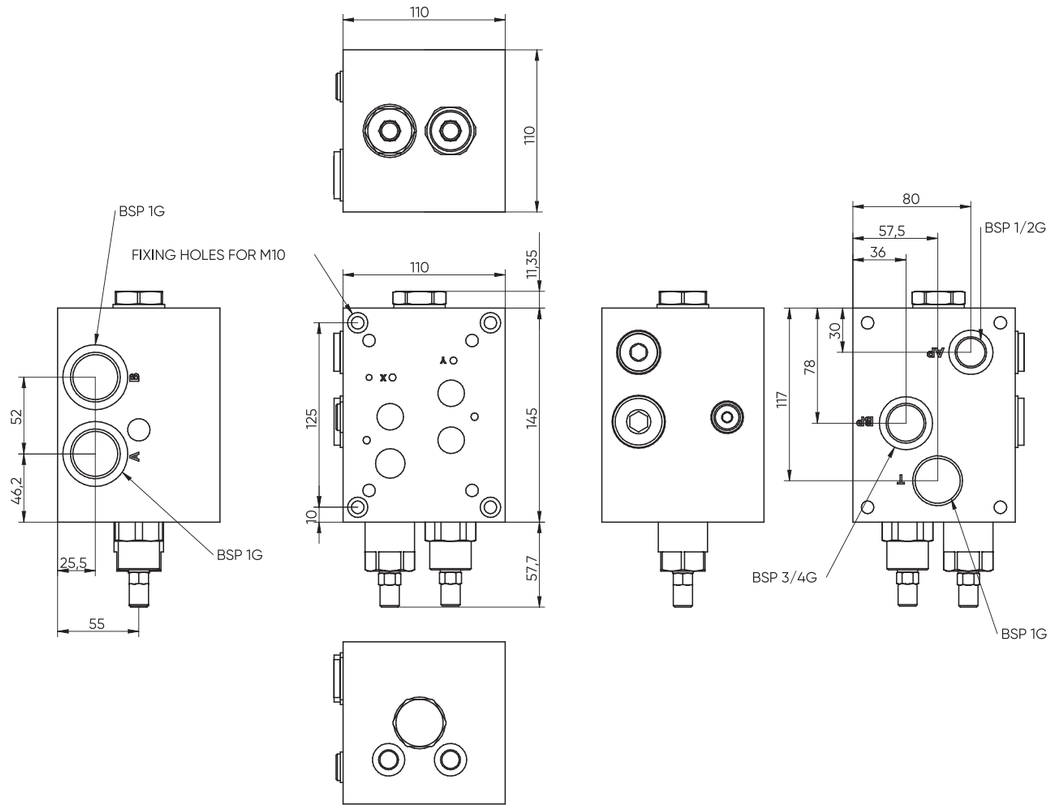

HLPE16 _ – ___ – ____ – 10

S = STEEL

LOW PRESSURE SETTINGS:
020 =20-80 bar

HIGH PRESSURE SETTINGS:
050 =50-350 bar

Sezione / Section

Collettori
In-line housings

18.1 Collettore per valvola 3/4-16 UNF (SAE 08), P-T 1/4" (3/8") BSP / In-line housing for 3/4-16 UNF (SAE 08) valve, P-T 1/4" (3/8") BSP

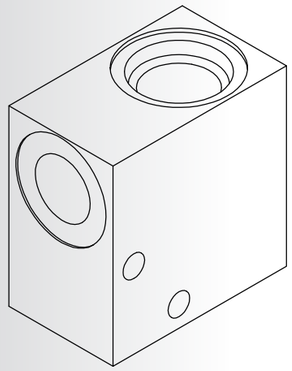

Schema idraulico /
Hydraulic scheme

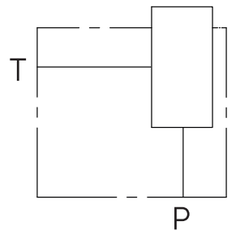

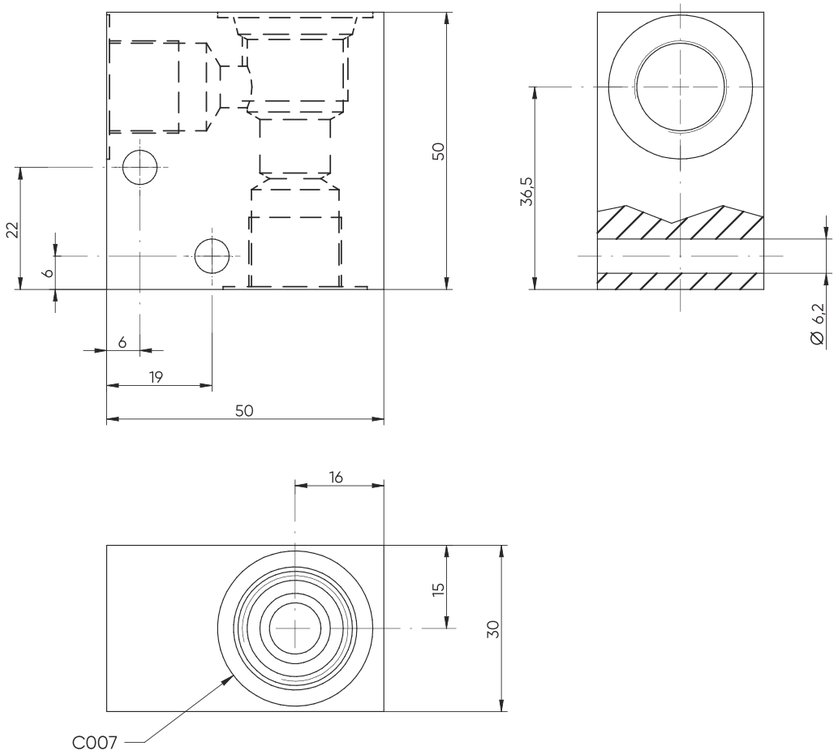

HS_ 06 – __ – 10

S = STEEL
A = ALUMINIUM

14 = BSP 1/4G
38 = BSP 3/8G

18.2 Collettore 2 vie per valvola SAE 08-10-12-16 / 2 Way in-line housing for SAE 08-10-12-16 valve

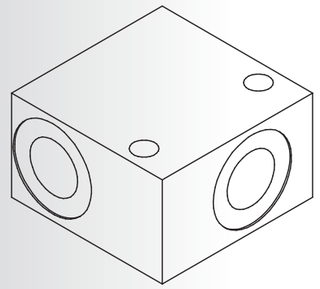

Schema idraulico /
Hydraulic scheme

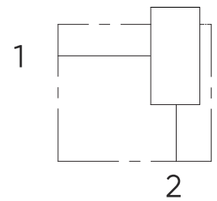

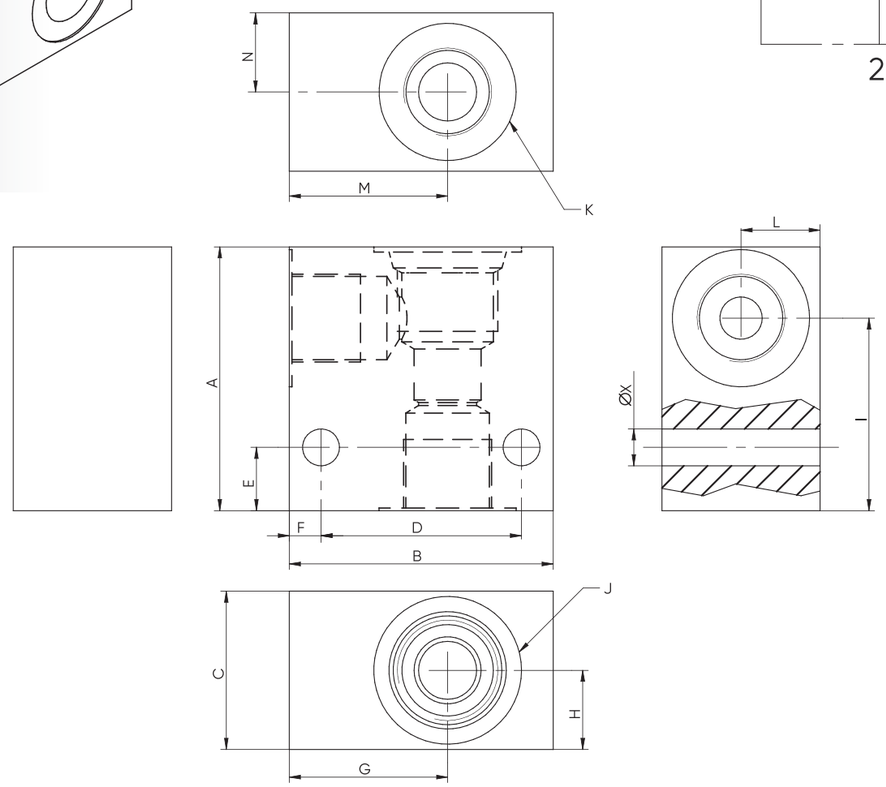

Size	A	B	C	D	E	F	G	H	I	L	M	N	J	Cavity	K	X
HS 08-2	50	50	30	38	12	6	30	15	36.5	15	30	15	SAE 08-02	C007	1/4"BSP - 3/8"BSP	6.5
HS 10-2	60	60	40	48	12	6	37	20	41.5	20	37	20	SAE 10-02	C035	3/8"BSP - 1/2"BSP	6.5
HS 12-2	80	70	50	54	8	8	40	25	54.5	25	40	25	SAE 12-02	C045	1/2"BSP - 3/4"BSP	8.5
HS 16-2	80	80	50	60	10	10	45	25	55	25	45	25	SAE 16-02	C023	3/4"BSP - 1"BSP	11

HS – _ – ___ – 2 – ___

S = STEEL
A = ALUMINIUM

08 = 3/4-16UNF
10 = 7/8-14UNF
12 = 1.1/16-12 UNF
16 = 1.5/16-12 UNF

14 = 1/4"
38 = 3/8"
12 = 1/2"
34 = 3/4"
100 = 1"

18.3 Collettore 3 vie per valvola SAE 08-10-12-16 / 3 Way in-line housing for SAE 08-10-12-16 valve

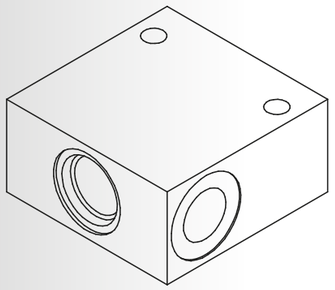

Schema idraulico / Hydraulic scheme

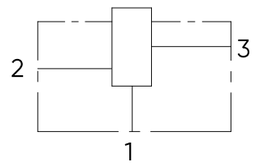

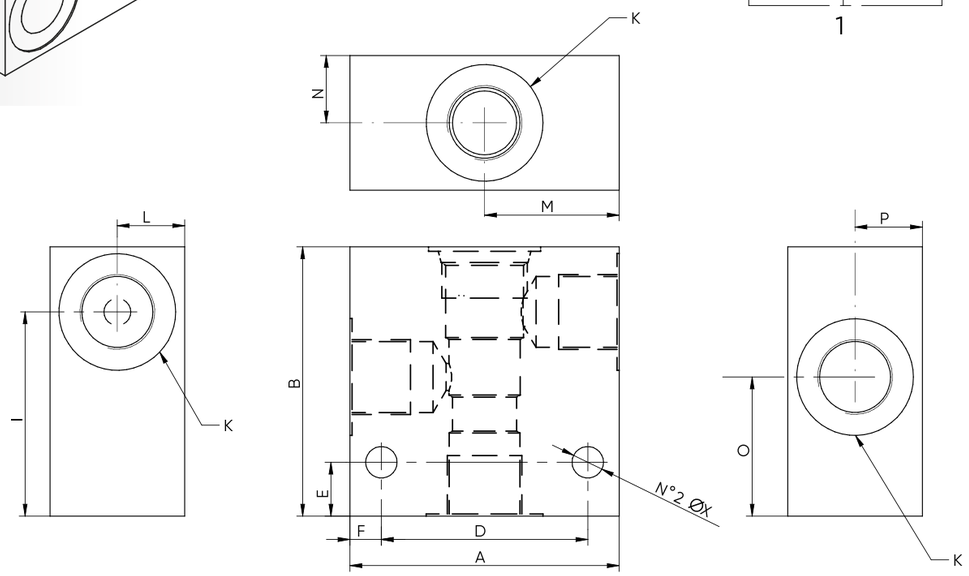

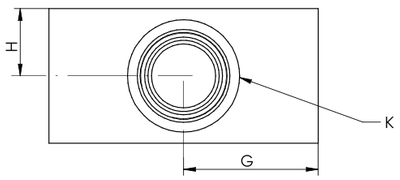

Size	A	B	C	D	E	F	G	H	I	L	M	N	O	P	J	Cavity	K	X
HS 08-3	60	60	30	46	12	7	30	15	45.5	15	30	15	31	15	SAE 08-3	C012	1/4"BSP - 3/8"BSP	6.5
HS 10-3	60	65	40	48	7	6	30	20	51	20	30	20	33,5	20	SAE 10-3	C021	3/8"BSP - 1/2"BSP	6.5
HS 12-3	80	100	50	64	8	8	40	25	72.5	25	40	25	47	25	SAE 12-3	C018	1/2"BSP - 3/4"BSP	8.5
HS 16-3	90	100	50	70	10	10	45	25	75	25	45	25	46	25	SAE 16-3	C056	3/4"BSP - 1"BSP	11

HS – _ – __ – 3 – __

S = STEEL
A = ALUMINIUM

08 = 3/4-16 UNF
10 = 7/8-14 UNF
12 = 1.1/16-12 UNF
16 = 1.5/16-12 UNF

14 = BSP 1/4G
38 = BSP 3/8G
12 = BSP 1/2G
34 = BSP 3/4G
100 = BSP 1G

18.4 Collettore 3 vie in linea per valvola SAE 10 / 3 Way in-line housing for SAE 10 valve

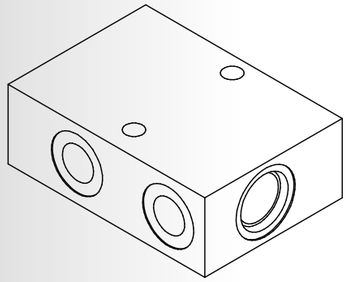

Schema idraulico / Hydraulic scheme

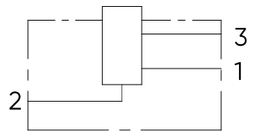

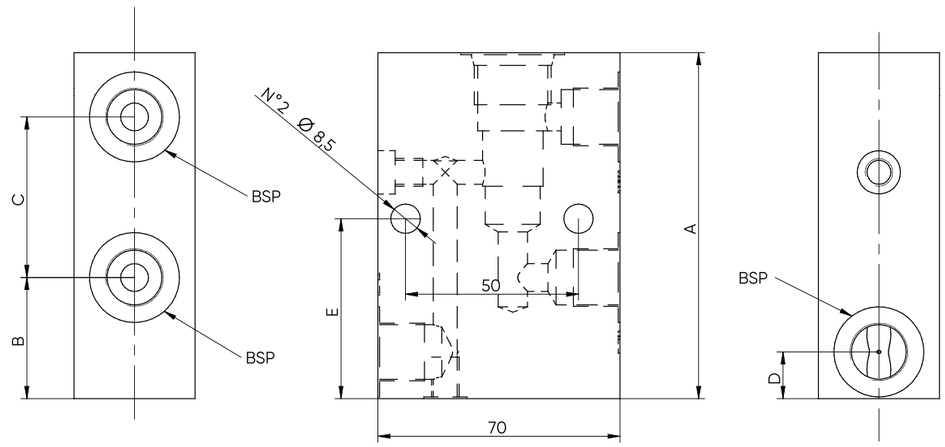

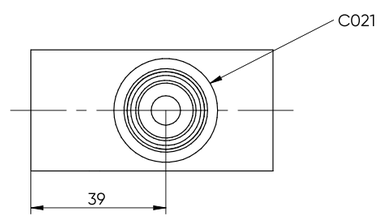

BSP	A	B	C	D	E
G 3/8"	100	35	46,4	13,5	52
G 1/2"	105	39	47,9	20	57

HS – _ – 10 – 3 – V2 – __

S = STEEL
A = ALUMINIUM

38 = BSP 3/8G
12 = BSP 1/2G

18.5 Collettore 4 vie per valvola SAE 08-10-12-16 / 4 Way in-line housing for SAE 08-10-12-16 valve

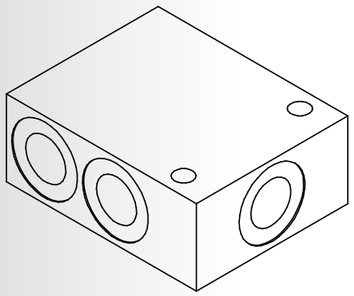

Schema idraulico / Hydraulic scheme

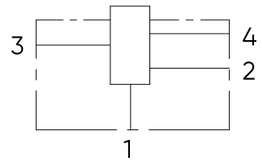

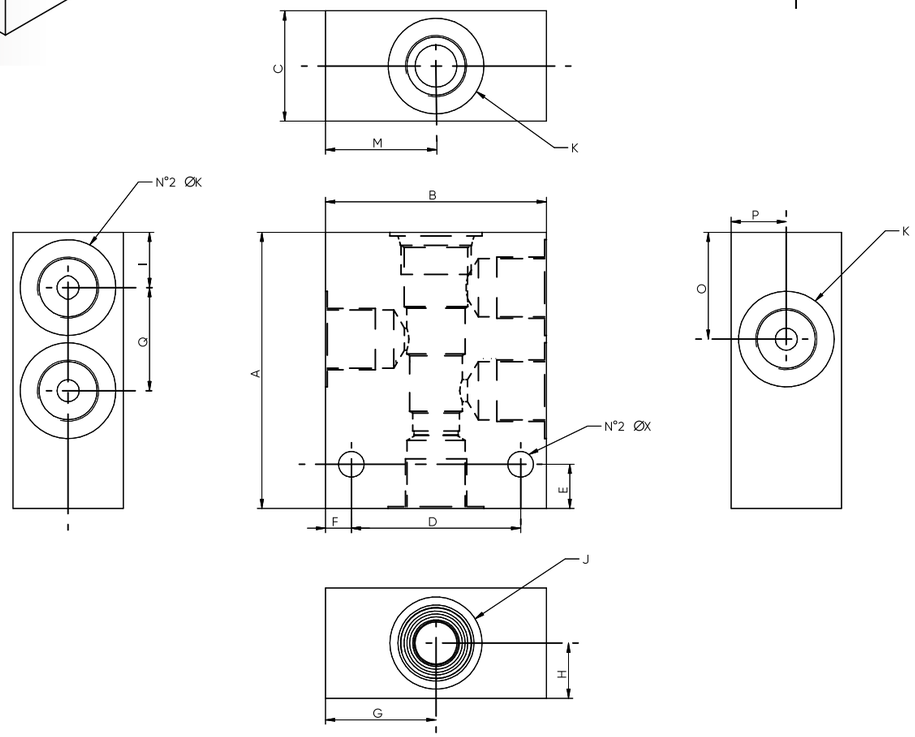

Size	A	B	C	D	E	F	G	H	I	L	M	N	O	P	Q	J	Cavity	K	X
HS 08-4	75	60	30	46	12	7	30	15	15	15	30	15	29	15	28	SAE 08-4	C001	1/4"BSP - 3/8"BSP	6.5
HS 10-4	85	60	40	46	8	7	30	20	18	20	30	20	34	20	32	SAE 10-4	C037	3/8"BSP - 1/2"BSP	6.5
HS 12-4	120	80	50	64	8	8	40	25	27.5	25	40	25	53	25	50.5	SAE 12-4	C067	1/2"BSP - 3/4"BSP	8.5
HS 16-4	125	90	50	70	10	10	45	25	25	25	45	25	54	25	57.5	SAE 16-4	C068	3/4"BSP - 1"BSP	11

HS – _ – __ – 4 – __

S = STEEL
A = ALUMINIUM

08 = 3/4-16UNF
10 = 7/8-14UNF
12 = 1.1/16-12 UNF
16 = 1.5/16-12 UNF

14 = 1/4"
38 = 3/8"
12 = 1/2"
34 = 3/4"
100 = 1"

18.6 Collettore 2 vie per valvola metrica / 2 way in-line housing for metrical valve

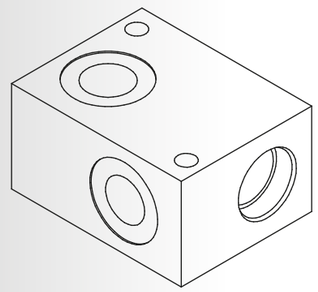

Schema idraulico / Hydraulic scheme

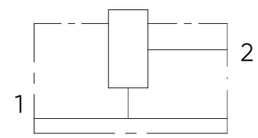

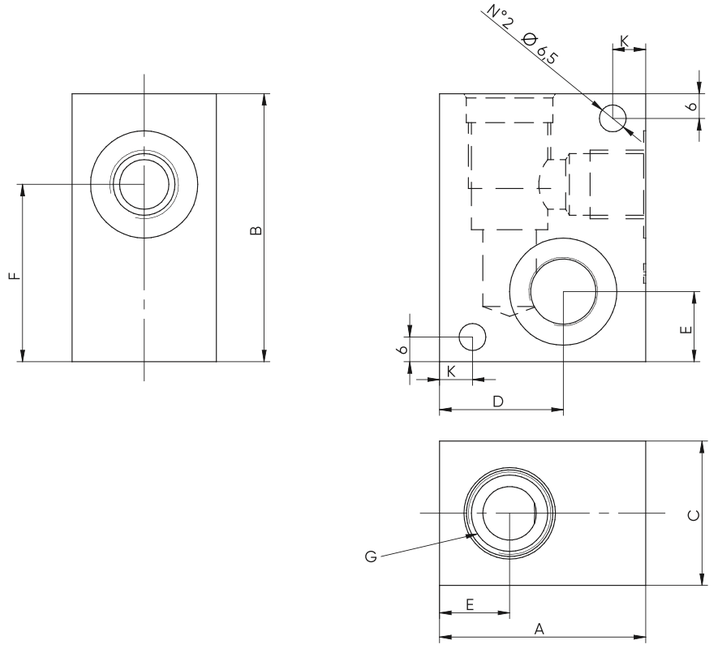

Size	A	B	C	D	E	F	G	Cavity	H	X
020	50	65	35	30	17	43	M20x1,5	C008	3/8"BSP - 1/2"BSP	8
026	60	80	40	36,5	20	52,5	M26X1,5	C025	1/2"BSP - 3/4"BSP	6

HRV_ – ___ – __

S = STEEL
A = ALUMINIUM

080 = M20x1,5
150 = M26x1,5

38 = 3/8"
12 = 1/2"
34 = 3/4"

Collettore 2 vie in-linea per valvola SAE 08-10, M20-M26 /
2 Way in-line housing for SAE 08-10, M20-M26 valve

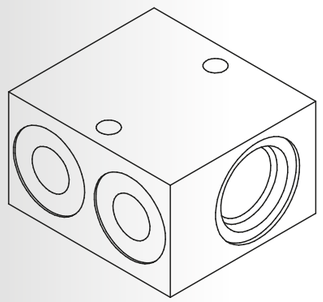

Schema idraulico /
Hydraulic scheme

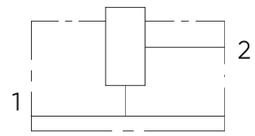

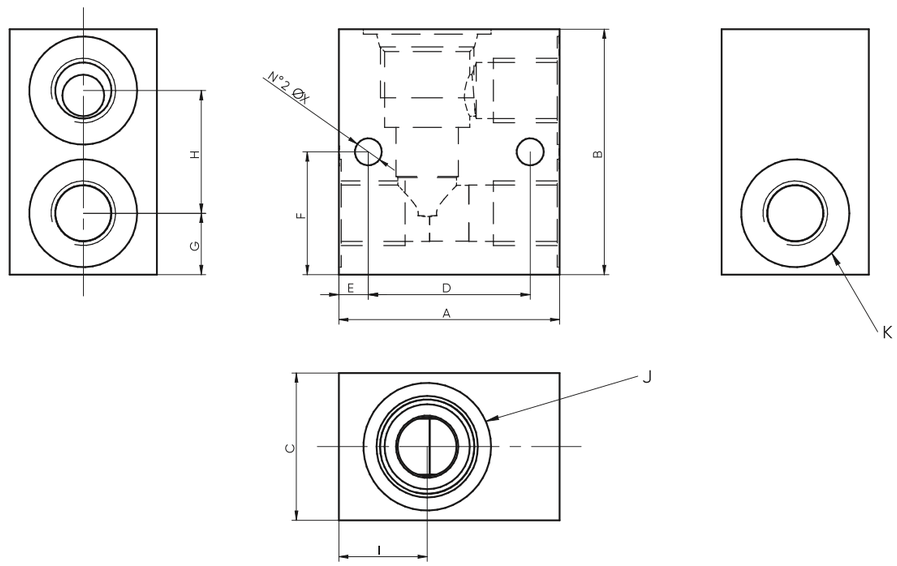

Size	A	B	C	D	E	F	G	H	I	Cavity	I	K	X
HRVL_-08	45	50	30	33	6	25	12,5	24	18	SAE 08-2	C007	1/4"BSP	5,5
	60	60	30	48	6	30	14	32,5	25			3/8"BSP	6,5
HRVL_-10	70	78	35	58	6	39	20	40	26	SAE 10-2	C035	1/2"BSP	6,5
	70	90	40	56	8	45	20	52	26			3/4"BSP	8,5
HRVL_-80	60	70	35	48	6	35	18	34	22	M20x1,5	C008	3/8"BSP - 1/2"BSP	6,5
HRVL_-150	85	120	60	65	10	63	30	58	32	M26x1,5	C019	1"BSP	8,5
	100	135	70	80	10	70	35	68	40			1.1/4"BSP	10,5

HRVL_ – ___ – ___

S = STEEL
A = ALUMINIUM

08 = 3/4-16 UNF
10 = 7/8-14UNF
80 = M20x1,5
150 = M26x1,5

14 = 1/4"
38 = 3/8"
12 = 1/2"
34 = 3/4"
100 = 1"
114 = 1.1/4"

Valvole a cartuccia
Cartridge valves

19.1 DRV Valvola regolatrice di pressione diretta SAE 08 / SAE 08 direct acting relief valve

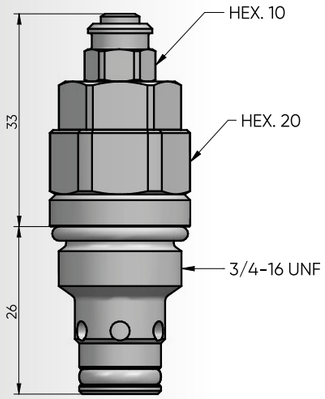

La valvola apre il passaggio dell'olio da 1 a 2 solo quando la pressione dell'olio applicata su 1 supera la forza della molla.
DRV opens flow passage from port 1 to 2 only when the oil pressure at 1 exceeds the spring setting.

Prestazioni / Performance

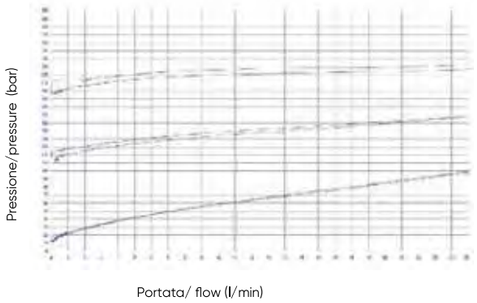

Schema idraulico / Hydraulic scheme

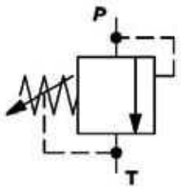

Caratteristiche tecniche / Technical features	
Pressione massima / Maximum pressure	420 bar (6091 psi)
Portata nominale / Nominal Flow	25 l/min (6,6 gpm)
Temperatura di esercizio / Operating temperature	-30 / +110 °C
Cavità / Cavity	C007
Max.trafilamento interno / Max. internal leakage	5 cc/min -80%
Coppia / Torque	40-45 Nm
Peso / Weight	0,09 kg

Tipi di regolazione / Regulation type

H	Vite con chiave esagonale (STD) Hexagonal head screw (STD)

Codice d'ordinazione / Ordering code

D R V - S 0 8 - 0 3 - ____ - _ - _ - _ ____

MOLLA / SPRING
160 = 10-160 bar
220 = 40-220 bar
290 = 100-290 bar
350 = 130-350 bar

GUARNIZIONI / SEALS
N = NBR

TIPI DI REGOLAZIONE / TYPE OF REGULATION

DIMENSIONE CORPO/ SIZE BODY
OMETTERE/OMIT
100 =BSP1/4" (pag.18.7)
200 =BSP3/8" (pag.18.7)
101 =BSP1/4" (pag.18.1)
201 =BSP3/8" (pag.18.1)
102=BSP1/4" (pag.18.2)
202= BSP3/8" (pag.18.2)

MATERIALE CORPO/ MATERIAL BODY
OMETTERE/OMIT
S = STEEL
A = ALLUMINIUM

19.2 DRV Valvola regolatrice di pressione diretta SAE 08 / SAE 08 direct acting relief valve

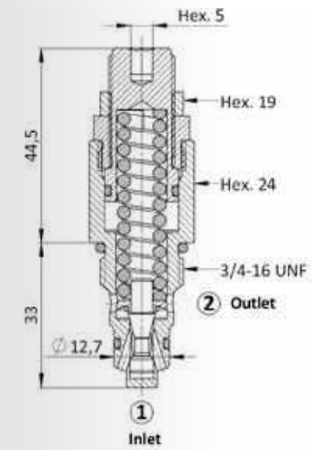

La valvola apre il passaggio dell'olio da 1 a 2 solo quando la pressione dell'olio applicata su 1 supera la forza della molla.
DRV opens flow passage from port 1 to 2 only when the oil pressure at 1 exceeds the spring setting.

Prestazioni / Performance

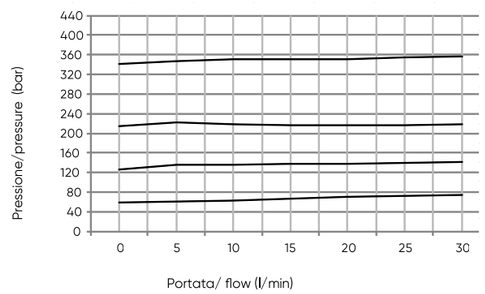

Schema idraulico / Hydraulic scheme

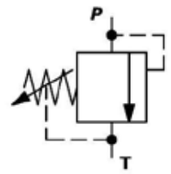

Caratteristiche tecniche / Technical features	
Pressione massima / Maximum pressure	350 bar (5075 psi)
Portata nominale / Nominal Flow	30 l/min (7,9 gpm)
Temperatura di esercizio / Operating temperature	-30 / +110 °C
Cavità / Cavity	C007
Max.trafilamento interno / Max. internal leakage	0,25cc/min -80%
Coppia / Torque	40-45 Nm
Peso / Weight	0,145 kg

Tipi di regolazione / Regulation type

H	Vite con chiave esagonale (STD) Hexagonal head screw (STD)
C	Cappuccio inviolabile Cover cap not adjustable

Codice d'ordinazione / Ordering code

D R V - S 0 8 - 0 4 - ____ - _ - _ - _ ____

MOLLA / SPRING
060 = 15-60 bar
135 = 25-135 bar
220 = 50-220 bar
350 = 120-350 bar

GUARNIZIONI / SEALS
N = NBR

TIPI DI REGOLAZIONE / TYPE OF REGULATION

DIMENSIONE CORPO/ SIZE BODY
OMETTERE/OMIT
100 =BSP1/4" (pag.18.7)
200 =BSP3/8" (pag.18.7)
101 =BSP1/4" (pag.18.1)
201 =BSP3/8" (pag.18.1)
102=BSP1/4" (pag.18.2)
202= BSP3/8" (pag.18.2)

MATERIALE CORPO/ SIZE BODY
OMETTERE/OMIT
S = STEEL
A = ALLUMINIUM

19.3 DRV Valvola regolatrice di pressione diretta SAE 10 / SAE 10 direct acting relief valve

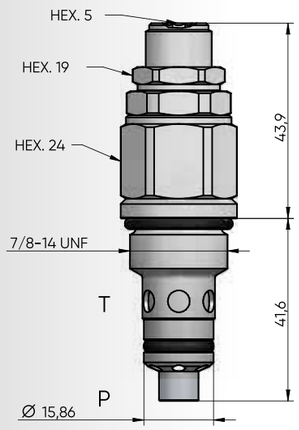

La valvola apre il passaggio dell'olio da 1 a 2 solo quando la pressione dell'olio applicata su 1 supera la forza della molla.
DRV opens flow passage from port 1 to 2 only when the oil pressure at 1 exceeds the spring setting.

Prestazioni / Performance

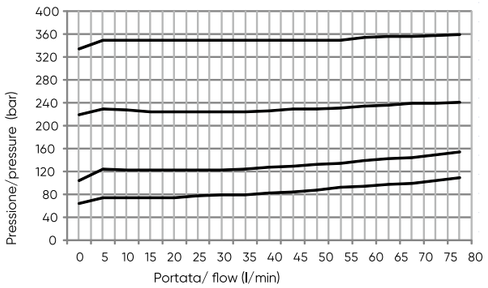

Schema idraulico / Hydraulic scheme

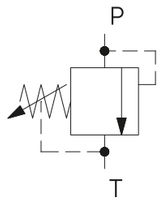

Caratteristiche tecniche / Technical features	
Pressione massima / Maximum pressure	350 bar (5075 psi)
Portata nominale / Nominal Flow	80 l/min (21,1 gpm)
Temperatura di esercizio / Operating temperature	-30 / +110 °C
Cavità / Cavity	C035
Trafilamento interno / Internal leakage	0,25cc /min
Coppia / Torque	55-65 Nm
Peso / Weight	0,17 kg

Tipi di regolazione / Regulation type

H	Vite con chiave esagonale (STD) Hexagonal head screw (STD)
C	Cappuccio inviolabile Cover cap not adjustable

Codice d'ordinazione / Ordering code

DRV-S10-02-____-__-__-_ _____

MOLLA / SPRING
110 = 5-110 bar
180 = 10-180 bar
240 = 10-240 bar
350 = 85-350 bar

GUARNIZIONI / SEALS
N = NBR

TIPI DI REGOLAZIONE / TYPE OF REGULATION

DIMENSIONE CORPO / SIZE BODY /
OMETTERE/OMIT
200 =BSP3/8" (pag.18.2)
300 =BSP1/2" (pag.18.2)
303 =BSP1/2" (pag.18.7)
403 =BSP3/4" (pag.18.7)

MATERIALE CORPO / MATERIAL BODY
OMETTERE/OMIT
S = STEEL
A = ALLUMINIUM

19.4 DRV Valvola regolatrice di pressione diretta M20 / M20 direct acting relief valve

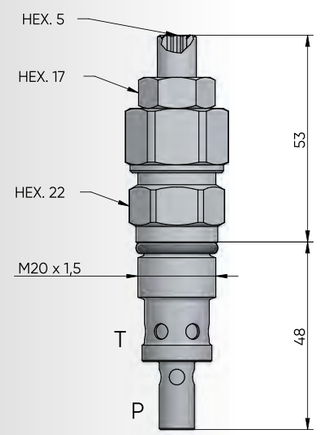

La valvola apre il passaggio dell'olio da 1 a 2 solo quando la pressione dell'olio applicata su 1 supera la forza della molla.
DRV opens flow passage from port 1 to 2 only when the oil pressure at 1 exceeds the spring setting.

Prestazioni / Performance

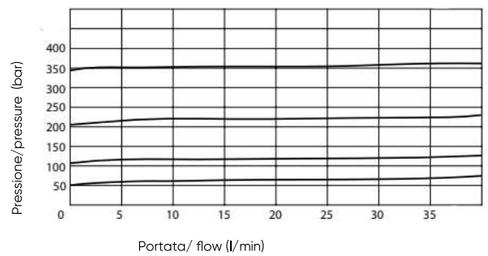

Schema idraulico / Hydraulic scheme

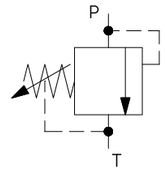

Caratteristiche tecniche / Technical features	
Pressione massima / Maximum pressure	420 bar (6091 psi)
Portata nominale / Nominal Flow	40 l/min (10,6 gpm)
Temperatura di esercizio / Operating temperature	-20 / +80 °C
Cavità / Cavity	C008
Trafilamento interno / Internal leakage	1 cc/min
Coppia / Torque	35-40 Nm
Peso / Weight	0,15 kg

Tipi di regolazione / Regulation type

H	Vite con chiave esagonale (STD) Hexagonal head screw (STD)
K	Pomolo Knob
C	Cappuccio inviolabile Cover cap not adjustable

Codice d'ordinazione / Ordering code

DRV-M20-02-____-__-__-_ _____

MOLLA / SPRING
055 = 5-55 bar
110 = 25-110 bar
215 = 50-215 bar
350 = 100-350 bar
420 = 100-420 bar

GUARNIZIONI / SEALS
N = NBR

TIPI DI REGOLAZIONE / REGULATION TYPE

DIMENSIONE CORPO / SIZE BODY
OMETTERE/OMIT
200= BSP3/8"(pag.18.6)
300= BSP1/2"(pag.18.6)
201= BSP3/8"(pag.18.7)
301= BSP1/2"(pag.18.7)

MATERIALE CORPO / MATERIAL BODY
OMETTERE/OMIT
S = STEEL
A = ALLUMINIUM

19.5 DRV Valvola regolatrice di pressione diretta M26 / M26 direct acting relief valve

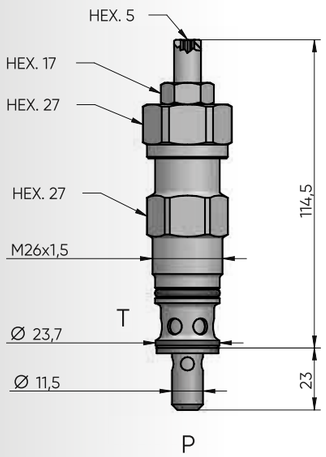

La valvola apre il passaggio dell'olio da 1 a 2 solo quando la pressione dell'olio applicata su 1 supera la forza della molla.
DRV opens flow passage from port 1 to 2 only when the oil pressure at 1 exceeds the spring setting.

Prestazioni / Performance

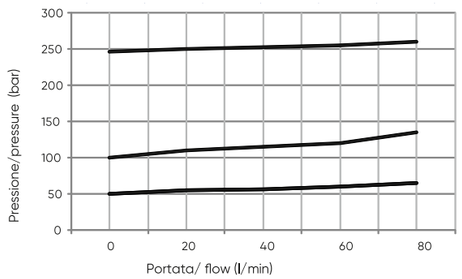

Schema idraulico / Hydraulic scheme

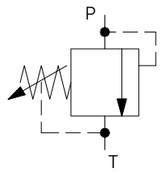

Caratteristiche tecniche / Technical features

Pressione massima / Maximum pressure	250 bar (3625 psi)
Portata nominale / Nominal Flow	80 l/min (21,1 gpm)
Temperatura di esercizio / Operating temperature	-30 / +110 °C
Cavità / Cavity	C025
Trafilamento interno / Internal leakage	1 cc/min to 80% of nominal set point
Coppia / Torque	75-80 Nm
Peso / Weight	0,35 kg

Tipi di regolazione / Regulation type

H	Vite con chiave esagonale (STD) Hexagonal head screw (STD)
K	Pomolo Knob
C	Cappuccio inviolabile Cover cap not adjustable

Codice d'ordinazione / Ordering code

DRV-M26-01- ____ - _ - _ - _ - _ _____

MOLLA / SPRING
055 = 5-55 bar
110 = 25-110 bar
250 = 75-250 bar

GUARNIZIONI / SEALS
N = NBR

TIPI DI REGOLAZIONE / TYPE OF REGULATION

DIMENSIONE CORPO / SIZE BODY
OMETTERE/OMIT
300= BSP1/2"(pag.18.6)
400= BSP3/4"(pag.18.6)
501= BSP1"(pag.18.7)
601= BSP1.1/4"(pag.18.7)

MATERIALE CORPO / MATERIAL BODY
OMETTERE/OMIT
S = STEEL
A = ALLUMINIUM

19.6 RPD Valvola riduttrice di pressione diretta SAE 10 / SAE 10 direct acting pressure reducing valve

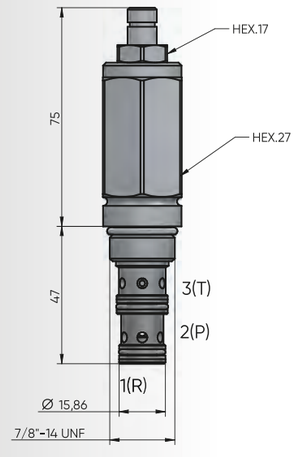

La valvola riduttrice di pressione serve a mantenere costante la pressione a valle, indipendentemente dalla pressione a monte anche con circolazione interrotta. La valvola riduce la pressione da 2 a 1.
The pressure reducing valve serves to preserv constant the pressure downstream, regardless of the upstream pressure even with circulation stopped. The valve reduces pressure from 2 to 1.

Prestazioni / Performance

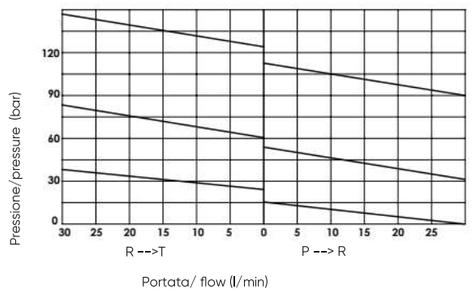

Schema idraulico / Hydraulic scheme

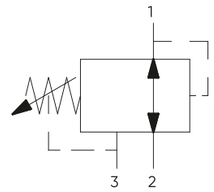

Caratteristiche tecniche / Technical features

Pressione massima / Maximum pressure	350 bar (5075 psi)
Portata nominale / Nominal Flow	30 l/min (7,9 gpm)
Temperatura di esercizio / Operating temperature	-20 / +80 °C
Cavità / Cavity	C021
Trafilamento interno / Internal leakage	70 cc/min (350 bar on port 2)
Coppia / Torque	50-55 Nm
Peso / Weight	0,31 kg

Tipi di regolazione / Regulation type

H	Vite con chiave esagonale (STD) Hexagonal head screw (STD)
K	Pomolo Knob

Codice d'ordinazione / Ordering code

RPD-S10-02- ____ - _ - _ - _ - _ _____

MOLLA / SPRING
035 = 5-35 bar
060 = 10-60 bar
180= 35-180 bar

GUARNIZIONI / SEALS
N = NBR

TIPI DI REGOLAZIONE / TYPE OF REGULATION

DIMENSIONE CORPO / SIZE BODY
OMETTERE/OMIT
200=BSP3/8"(pag.18.3)
300=BSP1/2"(pag.18.3)
201 =BSP3/8"(pag.18.4)
301 =BSP1/2"(pag.18.4)

MATERIALE CORPO / MATERIAL BODY
OMETTERE/OMIT
S = STEEL
A = ALLUMINIUM

19.7 FCO Valvola regolatrice di flusso unidirez. SAE 08 / SAE 08 one way flow control valve

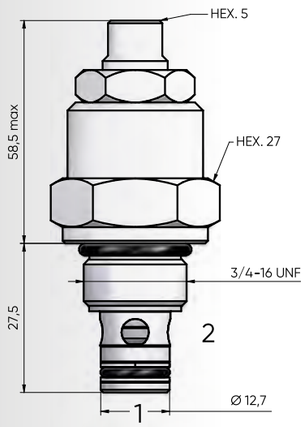

La valvola permette di regolare il flusso dell'olio tramite una vite di registro da 2 a 1. Nella direzione opposta si ha flusso libero.
The valve allows the regulation of flow passage from 2 to 1 with a screw. in the opposite direction flow is free.

Prestazioni / Performance

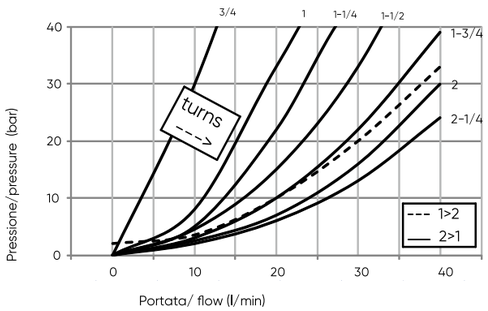

Schema idraulico / Hydraulic scheme

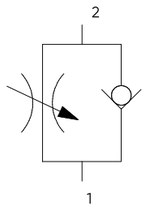

Caratteristiche tecniche / Technical features	
Pressione massima / Maximum pressure	250 bar (3625 psi)
Portata nominale / Nominal Flow	30 l/min (7,9 gpm)
Temperatura di esercizio / Operating temperature	-20 / +90 °C
Cavità / Cavity	C007
Coppia / Torque	27-30 Nm
Peso / Weight	0,15kg

Tipi di regolazione / Regulation type	
H	Vite con chiave esagonale (STD) Hexagonal head screw (STD)
K	Pomolo Knob

Codice d'ordinazione / Ordering code

FCO-S08-01-_-_-_ _____

GUARNIZIONI / SEALS
N = NBR

TIPI DI REGOLAZIONE / TYPE OF REGULATION

DIMENSIONE CORPO/ SIZE BODY
OMETTERE/OMIT
100 =BSP1/4"(pag.18.7)
200 =BSP3/8"(pag.18.7)
101 =BSP1/4"(pag.18.1)
201 =BSP3/8"(pag.18.1)
102 =BSP1/4"(pag.18.2)
202 =BSP3/8"(pag.18.2)

MATERIALE CORPO/ MATERIAL BODY
OMETTERE/OMIT
S = STEEL
A = ALLUMINIUM

19.8 FCD Valvola regolatrice di flusso bidirezionale SAE 08 / SAE 08 bidirectional flow control valve

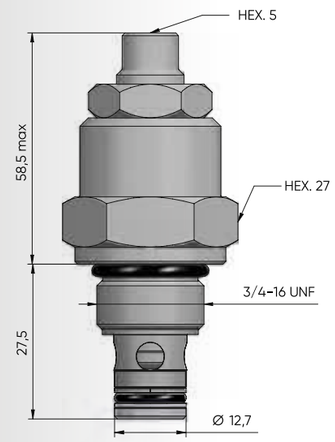

Tipi di regolazione / Regulation type	
H	Vite con chiave esagonale (STD) Hexagonal head screw (STD)
K	Pomolo Knob

Schema idraulico / Hydraulic scheme

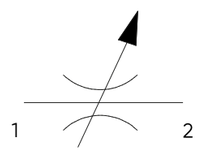

Caratteristiche tecniche / Technical features	
Pressione massima / Maximum pressure	250 bar (3625 psi)
Portata nominale / Nominal Flow	30 l/min (7,9 gpm)
Temperatura di esercizio / Operating temperature	-20 / +90 °C
Cavità / Cavity	C007
Coppia / Torque	27-30 Nm
Peso / Weight	0,15kg

Prestazioni / Performance

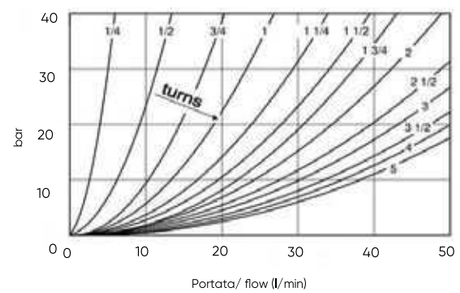

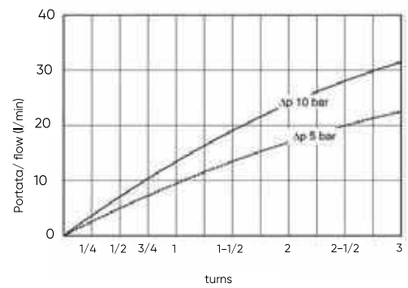

Codice d'ordinazione / Ordering code

FCD-S08-01-_-_-_ _____

GUARNIZIONI / SEALS
N = NBR

TIPI DI REGOLAZIONE / TYPE OF REGULATION

DIMENSIONE CORPO/ SIZE BODY
OMETTERE/OMIT
100 =BSP1/4"(pag.18.7)
200 =BSP3/8"(pag.18.7)
101 =BSP1/4"(pag.18.1)
201 =BSP3/8"(pag.18.1)
102 =BSP1/4"(pag.18.2)
202 =BSP3/8"(pag.18.2)

MATERIALE CORPO/ MATERIAL BODY
OMETTERE/OMIT
S = STEEL
A = ALLUMINIUM

19.9 VRO Valvola di ritegno a pistone SAE 08 / SAE 08 one way flow control valve

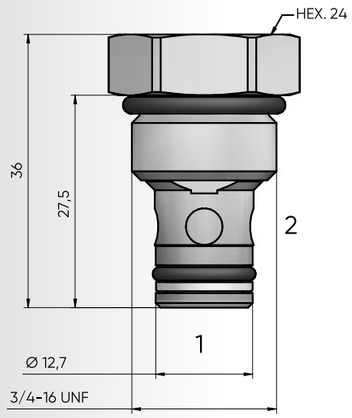

La VRO permette il passaggio libero del flusso di olio da 1 a 2, mentre blocca il flusso nella direzione opposta.
The VRO allows flow passage from 1 to 2, while blocking in the opposite direction.

Schema idraulico / Hydraulic scheme

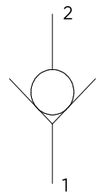

Caratteristiche tecniche / Technical features	
Pressione massima / Maximum pressure	420 bar (6091 psi)
Portata nominale / Nominal Flow	50 l/min (13,20 gpm)
Temperatura di esercizio / Operating temperature	-30 / +110 °C
Cavità / Cavity	C007
Trafilamento interno / Internal leakage	0,3 cc/min
Coppia / Torque	40-45 Nm
Peso / Weight	0,06 kg

Prestazioni / Performance

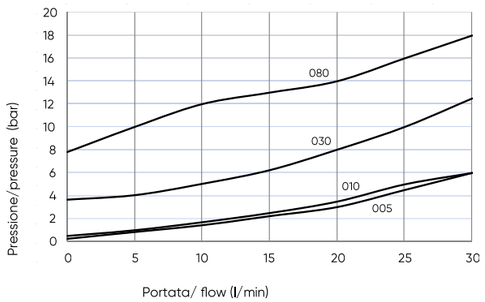

Codice d'ordinazione / Ordering code

VRO-S08-01-____-__-_ ____

MOLLA / SPRING
005 = 0,5 bar
010 = 1,0 bar
025 = 2,5 bar
030 = 3,0 bar

GUARNIZIONI / SEALS
N = NBR

DIMENSIONE CORPO/ SIZE BODY
OMETTERE/OMIT
100 =BSP1/4"(pag.18.7)
200 =BSP3/8"(pag.18.7)
101 =BSP1/4"(pag.18.1)
201 =BSP3/8"(pag.18.1)
102 =BSP1/4"(pag.18.2)
202 =BSP3/8"(pag.18.2)

MATERIALE CORPO / MATERIAL BODY
OMETTERE/OMIT
S = STEEL
A = ALLUMINIUM

19.10 VRO Valvola di ritegno a pistone M22 / SAE 08 bidirectional flow control valve

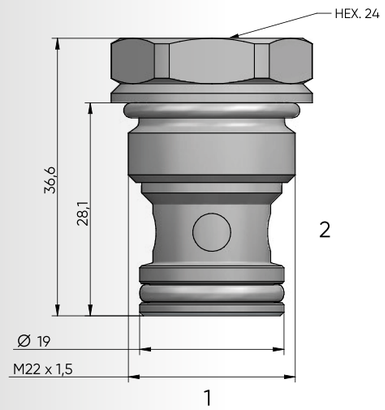

La VRO permette il passaggio libero del flusso di olio da 1 a 2, mentre blocca il flusso nella direzione opposta.
The VRO allows flow passage from 1 to 2, while blocking in the opposite direction.

Schema idraulico / Hydraulic scheme

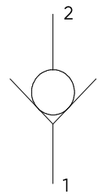

Caratteristiche tecniche / Technical features	
Pressione massima / Maximum pressure	420 bar (6091 psi)
Portata nominale / Nominal Flow	80 l/min (21,13 gpm)
Temperatura di esercizio / Operating temperature	-30 / +110 °C
Cavità / Cavity	C002
Trafilamento interno / Internal leakage	0,1 cm³/min @ 350 bar
Coppia / Torque	55-65 Nm
Peso / Weight	0,08 kg

Prestazioni / Performance

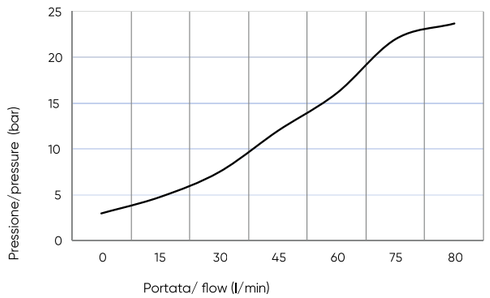

Codice d'ordinazione / Ordering code

VRO-M22-01-____-_

MOLLA / SPRING
030 = 3 bar

GUARNIZIONI / SEALS
N = NBR

19.11 SVCP Valvola normalmente chiusa, pilotata SAE 08 / SAE 08 normally closed, piloted valve

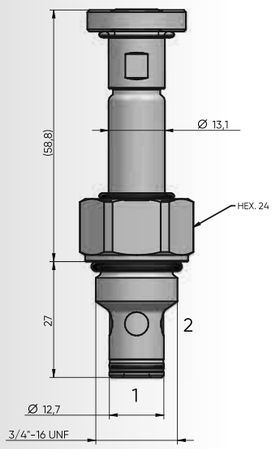

Schema idraulico / Hydraulic scheme

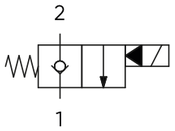

Bobina / Coil

13-39
18 W

pag. 21.0

Quando la bobina è eccitata, l'otturatore si solleva e fa si che da 2 a 1 ci sia passaggio libero, in questo modo da 1 a 2 il flusso è molto ristretto. Quando la bobina è diseccitata, la SVCP agisce come valvola di ritegno che consente il flusso libero da 1 a 2, mentre lo blocca da 2-1.
When the coil is energized the poppets lifts and opens the 2 to 1 flow path. In this operation mode, flow from 1 to 2 is severely restricted. When the coil is de-energized, the SVCP acts as check valve allowing free flow from 1 to 2, while blocking from 2 to 1.

Prestazioni / Performance

2-->1

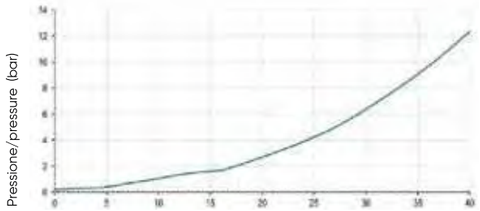

Caratteristiche tecniche / Technical features	
Pressione massima / Maximum pressure	350 bar (5075 psi)
Portata nominale / Nominal Flow	40 l/min (10,6 gpm)
Temperatura di esercizio / Operating temperature	-30 / +110 °C
Cavità / Cavity	C007
Trafilamento interno / Internal leakage	0,25 cm³/min @ 350 bar
Coppia / Torque	40-45 Nm
Peso / Weight	0,11 kg

Codice d'ordinazione / Ordering code

SVCP-S08-TS1-_-_-_____-_-_ _____

GUARNIZIONI / SEAL
N = NBR

REGOLAZIONE / REGULATION
0 = SENZA COMANDO MANUALE / NO MANUAL OVERRIDE
1 = VITE / SCREW
2 = SPINGI E GIRA / PUSH AND TWIST

TENSIONE / VOLTAGE
000 = SENZA BOBINA / WITHOUT COIL
D12 = 12 VDC
D24 = 24 VDC
220 = 220 RAC

TIPO CONNETTORE /CONNECTOR TYPE
0 = SENZA BOBINE / WITHOUT COIL
C = CAVI / LEADS
D = DIN 43650 (STD)
G = DEUTSCH DT04-2P
A = AMP JUNIOR

DIMENSIONE CORPO/ SIZE BODY
OMETTERE/OMIT
100 =BSP1/4"(pag.18.7)
200 =BSP3/8"(pag.18.7)
101 =BSP1/4"(pag.18.1)
201 =BSP3/8"(pag.18.1)
102 =BSP1/4"(pag.18.2)
202 =BSP3/8"(pag.18.2)

MATERIALE CORPO / MATERIAL BODY
OMETTERE/OMIT
S = STEEL
A = ALLUMINIUM

19.12 SVCP Valvola normalmente chiusa, pilotata SAE 10 / SAE 10 normally closed, piloted valve

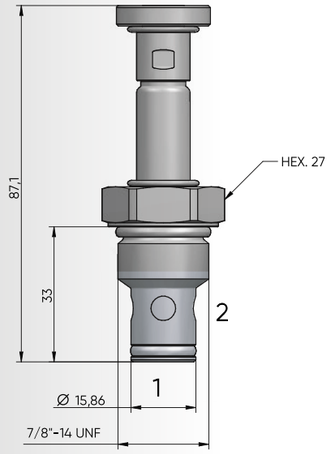

Schema idraulico / Hydraulic scheme

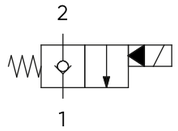

Bobina / Coil

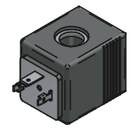

13-39
18 W

pag.20.0

Quando la bobina è eccitata, l'otturatore si solleva e fa si che da 2 a 1 ci sia passaggio libero, in questo modo da 1 a 2 il flusso è molto ristretto. Quando la bobina è diseccitata, la SVCP agisce come valvola di ritegno che consente il flusso libero da 1 a 2, mentre lo blocca da 2-1.
When the coil is energized the poppets lifts and opens the 2 to 1 flow path. In this operation mode, flow from 1 to 2 is severely restricted. When the coil is de-energized, the SVCP acts as check valve allowing free flow from 1 to 2, while blocking from 2 to 1.

Prestazioni / Performance

2-->1

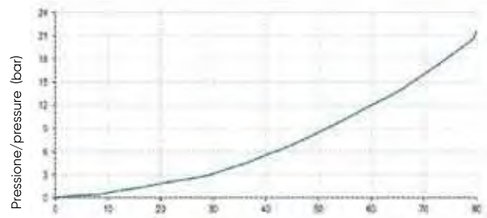

Caratteristiche tecniche / Technical features	
Pressione massima / Maximum pressure	350 bar (5075 psi)
Portata nominale / Nominal Flow	80 l/min (21,1 gpm)
Temperatura di esercizio / Operating temperature	- 30°C + 110°C
Cavità / Cavity	C035
Trafilamento interno / Internal leakage	0,25cm³/min @ 350 bar
Coppia / Torque	65-75 Nm
Peso / Weight	0,13 Kg

Codice d'ordinazione / Ordering code

SVCP-S10-TS1-_-_-_____-_-_ _____

GUARNIZIONI / SEAL
N = NBR

REGOLAZIONE / REGULATION
0 = SENZA COMANDO MANUALE / NO MANUAL OVERRIDE
1 = VITE / SCREW

TENSIONE / VOLTAGE
000 = SENZA BOBINA / WITHOUT COIL
D12 = 12 VDC
D24 = 24 VDC

TIPO CONNETTORE / CONNECTOR TYPE
0 = SENZA BOBINE / WITHOUT COIL
D = DIN 43650 (STD)
G = DEUTSCH DT04-2P
A = AMP JUNIOR

DIMENSIONE CORPO / SIZE BODY
OMETTERE/OMIT
200 =BSP3/8"(pag.18.2)
300 =BSP1/2"(pag.18.2)
301 =BSP1/2"(pag.18.7)
401 =BSP3/4"(pag.18.7)

MATERIALE CORPO / MATERIAL BODY
OMETTERE/OMIT
S = STEEL
A = ALLUMINUM

19.13 SVCP Valvola normalmente chiusa, pilotata SAE 12 / SAE 12 normally closed, piloted valve

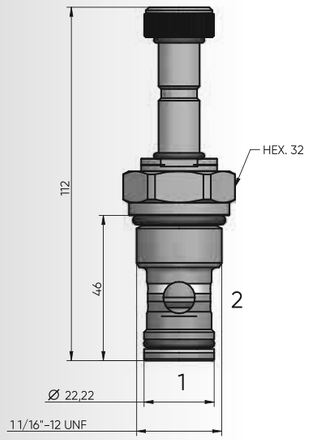

Schema idraulico / Hydraulic scheme

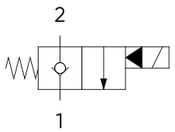

Bobina / Coil

13-39
22 W

pag. 20.0

Quando la bobina è eccitata, l'otturatore si solleva e fa si che da 2 a 1 ci sia passaggio libero, in questo modo da 1 a 2 il flusso è molto ristretto. Quando la bobina è diseccitata, la SVCP agisce come valvola di ritegno che consente il flusso libero da 1 a 2, mentre lo blocca da 2-1.
When the coil is energized the poppets lifts and opens the 2 to 1 flow path. In this operation mode, flow from 1 to 2 is severely restricted. When the coil is de-energized, the SVCP acts as check valve allowing free flow from 1 to 2, while blocking from 2 to 1.

Prestazioni / Performance

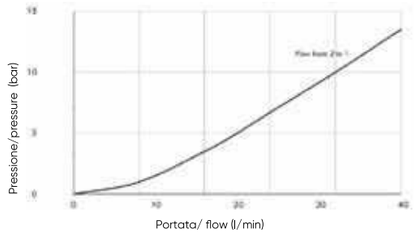

Caratteristiche tecniche / Technical features	
Pressione massima / Maximum pressure	**350 bar (5075 psi)**
Portata nominale / Nominal Flow	**150 l/min (39,62 gpm)**
Temperatura di esercizio / Operating temperature	**- 30°C / 80°C**
Cavità / Cavity	**C045**
Trafilamento interno / Internal leakage	**0,25 cc/min**
Coppia / Torque	**60 Nm**
Peso / Weight	**0,26Kg**

Codice d'ordinazione / Ordering code

SVCP-S12-TS1-__-__-_____-__-__ _____

GUARNIZIONI / SEAL
N = NBR

REGOLAZIONE / REGULATION
0 = SENZA COMANDO MANUALE / NO MANUAL OVERRIDE
1 = VITE / SCREW

TENSIONE / VOLTAGE
000 = SENZA BOBINA / WITHOUT COIL
D12 = 12 VDC
D24 = 24 VDC

TIPO CONNETTORE / CONNECTOR TYPE
0 = SENZA BOBINE / WITHOUT COIL
D = DIN 43650 (STD)
G = DEUTSCH DT04-2P
A = AMP JUNIOR

MATERIALE CORPO / MATERIAL BODY
OMETTERE/OMIT
S = STEEL
A = ALLUMINUM

DIMENSIONE CORPO / SIZE BODY
OMETTERE/OMIT
300 =1/2"BSP(pag.18.2)
400 =3/4"BSP(pag.18.2)

19.14 SVCP Valvola normalmente aperta, pilotata SAE 08 / SAE 08 normally open, piloted valve

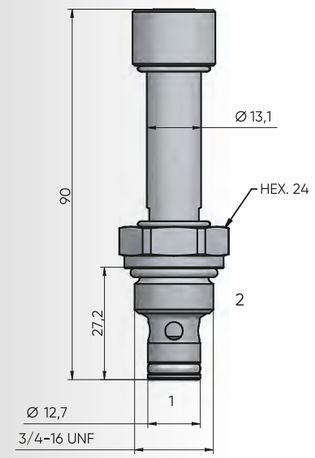

Schema idraulico / Hydraulic scheme

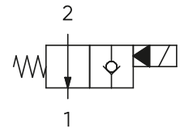

Bobina / Coil

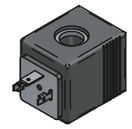

13-39
18 W

pag. 20.0

Quando la bobina è eccitata, la valvola blocca il passaggio da 2 a 1. Quando la bobina è diseccitata, la SVCP consente il flusso libero da 2 a 1, mentre lo blocca da 1 a 2.
When the coil is energized, blocking flow from 2 to 1.
When the coil is de-energized, the SVCP allows flow from 2 to 1, while flow from 1 to 2 is severely restricted.

Prestazioni / Performance

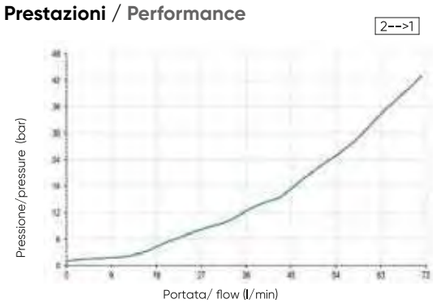

Caratteristiche tecniche / Technical features	
Pressione massima / Maximum pressure	**350 bar (5075 psi)**
Portata nominale / Nominal Flow	**40 l/min (10,6 gpm)**
Temperatura di esercizio / Operating temperature	**-30 / +110 °C**
Cavità / Cavity	**C007**
Trafilamento interno / Internal leakage	**0,25cm³/min @ 30 bar**
Coppia / Torque	**40-45 Nm**
Peso / Weight	**0,12 kg**

Codice d'ordinazione / Ordering code

SVCP-S08-TS2-__-__-_____-__-__ _____

GUARNIZIONI / SEAL
N = NBR

REGOLAZIONE / REGULATION
0 = SENZA COMANDO MANUALE / NO MANUAL OVERRIDE
3 = PRESSIONE SU SPINA / PUSH PIN
4 = PRESSIONE SU BOTTONE / PUSH BOTTON
5 = BRUGOLA / ALLEN

TENSIONE / VOLTAGE
000 = SENZA BOBINA / WITHOUT COIL
D12 = 12 VDC
D24 = 24 VDC
220 = 220 RAC

TIPO CONNETTORE /CONNECTOR TYPE
0 = SENZA BOBINE / WITHOUT COIL
C = CAVI / LEADS
D = DIN 43650 (STD)
G = DEUTSCH DT04-2P
A = AMP JUNIOR

MATERIALE CORPO / MATERIAL BODY
OMETTERE/OMIT
S = STEEL
A = ALLUMINIUM

DIMENSIONE CORPO/ SIZE BODY
OMETTERE/OMIT
100 =BSP1/4"(pag.18.7)
200 =BSP3/8"(pag.18.7)
101 =BSP1/4"(pag.18.1)
201 =BSP3/8"(pag.18.1)
102 =BSP1/4"(pag.18.2)
202 =BSP3/8"(pag.18.2)

19.15 SVCP Valvola normalmente aperta, pilotata SAE 10 / SAE 10 normally open, piloted valve

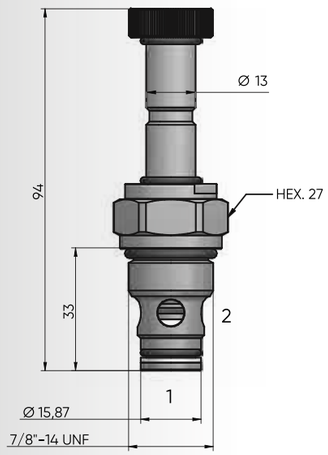

Schema idraulico / Hydraulic scheme

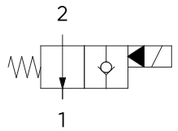

Bobina / Coil

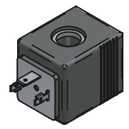

13-39
22 W

pag. 20.0

Quando la bobina è eccitata, la valvola blocca il passaggio da 2 a 1. Quando la bobina è diseccitata, la SVCP consente il flusso libero da 2 a 1, mentre lo blocca da 1 a 2.
When the coil is energized, blocking flow from 2 to 1.
When the coil is de-energized, the SVCP allows flow from 2 to 1, while flow from 1 to 2 is severely restricted.

Prestazioni / Performance

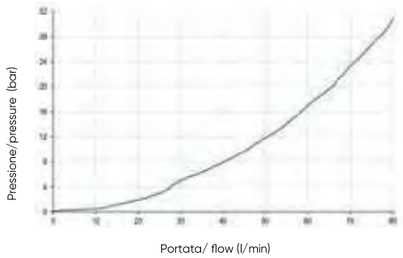

Caratteristiche tecniche / Technical features	
Pressione massima / Maximum pressure	**350 bar (5075 psi)**
Portata nominale / Nominal Flow	**80 l/min (21,1 gpm)**
Temperatura di esercizio / Operating temperature	**- 20°C /+ 110°C**
Cavità / Cavity	**C035**
Trafilamento interno / Internal leakage	**0,25cm³/min @ 30 bar**
Coppia / Torque	**40 Nm**
Peso / Weight	**0,16 Kg**

Codice d'ordinazione / Ordering code

SVCP-S10-TS2-_-_-____-_-_ _ ____

GUARNIZIONI / SEAL
N = NBR

REGOLAZIONE / REGULATION
0 = SENZA COMANDO MANUALE / NO MANUAL OVERRIDE
2 = SPINGI E GIRA / PUSH AND TWIST

TENSIONE / VOLTAGE
000 = SENZA BOBINA / WITHOUT COIL
D12 = 12 VDC
D24 = 24 VDC

TIPO CONNETTORE / CONNECTOR TYPE
0 = SENZA BOBINE / WITHOUT COIL
D = DIN 43650 (STD)
G = DEUTSCH DT04-2P
A = AMP JUNIOR

DIMENSIONE CORPO / SIZE BODY
OMETTERE/OMIT
200 =BSP3/8"(pag.18.2)
300 =BSP1/2"(pag.18.2)
301 =BSP1/2"(pag.18.7)
401 =BSP3/4"(pag.18.7)

MATERIALE CORPO / MATERIAL BODY
OMETTERE/OMIT
S = STEEL
A = ALLUMINIUM

19.16 SVCP Valvola normalmente aperta, pilotata SAE 12 / SAE 12 normally open, piloted valve

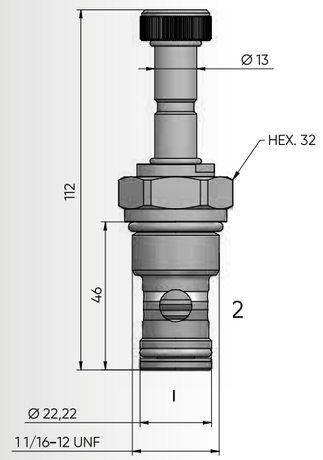

Schema idraulico / Hydraulic scheme

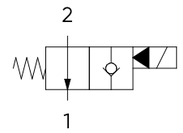

Bobina / Coil

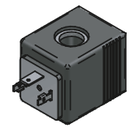

13-39
22 W

pag. 20.0

Quando la bobina è eccitata, la valvola blocca il passaggio da 2 a 1. Quando la bobina è diseccitata, la SVCP consente il flusso libero da 2 a 1, mentre lo blocca da 1 a 2.
When the coil is energized, blocking flow from 2 to 1.
When the coil is de-energized, the SVCP allows flow from 2 to 1, while flow from 1 to 2 is severely restricted.

Prestazioni / Performance

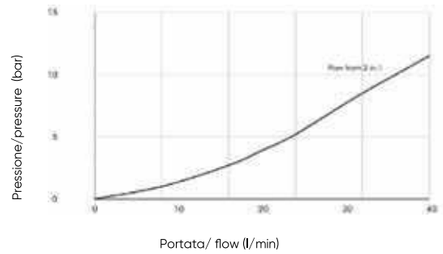

Caratteristiche tecniche / Technical features	
Pressione massima / Maximum pressure	**350 bar (5075 psi)**
Portata nominale / Nominal Flow	**150 l/min (39,62 gpm)**
Temperatura di esercizio / Operating temperature	**- 20 /+80°C**
Cavità / Cavity	**C045**
Trafilamento interno / Internal leakage	**0,25 cc/min**
Coppia / Torque	**60 Nm**
Peso / Weight	**0,26 Kg**

Codice d'ordinazione / Ordering code

SVCP-S12-TS2-_-_-____-_-_ _ ____

GUARNIZIONI / SEAL
N = NBR

REGOLAZIONE / REGULATION
0 = SENZA COMANDO MANUALE / NO MANUAL OVERRIDE
2 = SPINGI E GIRA / PUSH AND TWIST
4 = PRESSIONE SU BOTTONE / PUSH BOTTON

TENSIONE / VOLTAGE
000 = SENZA BOBINA / WITHOUT COIL
D12 = 12 VDC
D24 = 24 VDC

TIPO CONNETTORE / CONNECTOR TYPE
0 = SENZA BOBINE / WITHOUT COIL
D = DIN 43650 (STD)
G = DEUTSCH DT04-2P
A = AMP JUNIOR

DIMENSIONE CORPO / SIZE DIMENSION
OMETTERE/OMIT
300 =1/2"BSP(pag.18.2)
400 =3/4"BSP(pag.18.2)

MATERIALE CORPO / MATERIAL BODY
OMETTERE/OMIT
S = STEEL
A = ALLUMINIUM

19.17 SVCD Valvola normalmente chiusa, diretta SAE 08 / SAE 08 normally closed, direct acting valve

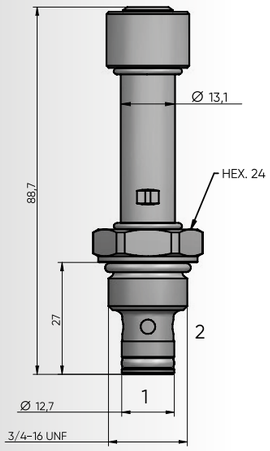

Quando la bobina è eccitata, l'otturatore si solleva e fa si che da 2 a 1 e da 1 a 2 ci sia passaggio libero. Quando la bobina è diseccitata, la SVCP agisce come valvola di ritegno in entrambe le direzioni.
When the coil is energized, the valve's poppets opens and allows free flow from 1 to 2 and from 2 to 1. When the coil is de-energized, the SVCP blocks flows in both directons.

Schema idraulico / Hydraulic scheme

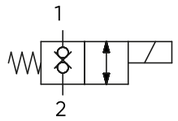

Bobina / Coil

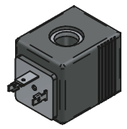

13-39
22 W

pag. 20.0

Prestazioni / Performance

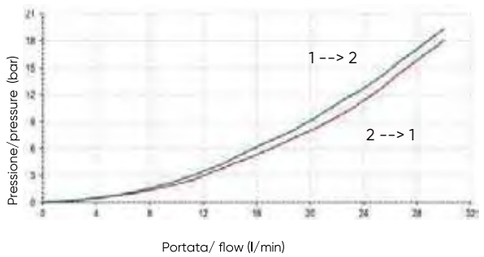

Caratteristiche tecniche / Technical features	
Pressione massima / Maximum pressure	250 bar (3625 psi)
Portata nominale / Nominal Flow	30 l/min (7,8 gpm)
Temperatura di esercizio / Operating temperature	-30 / +110 °C
Cavità / Cavity	C007
Trafilamento interno / Internal leakage	0,25 cm³/min @ 250 bar
Coppia / Torque	40-45 Nm
Peso / Weight	0,12 kg

Codice d'ordinazione / Ordering code

SVCD-S08-TD3-_-_-_____-_-_ _____

GUARNIZIONI / SEAL
N = NBR

REGOLAZIONE / REGULATION
0 = SENZA COMANDO MANUALE / NO MANUAL OVERRIDE
1 = VITE/SCREW
3 = PRESSIONE SU SPINA / PUSH PIN
4 = PRESSIONE SU BOTTONE / PUSH BOTTON

TENSIONE / VOLTAGE
00 = SENZA BOBINA / WITHOUT COIL
D12 = 12 VDC
D24 = 24 VDC
220 = 220 RAC

TIPO CONNETTORE /CONNECTOR TYPE
0 = SENZA BOBINE / WITHOUT COIL
C = CAVI / LEADS
D = DIN 43650 (STD)
G = DEUTSCH DT04-2P
A = AMP JUNIOR

DIMENSIONE CORPO/ SIZE BODY
OMETTERE/OMIT
100 =BSP1/4"(pag.18.7)
200 =BSP3/8"(pag.18.7)
101 =BSP1/4"(pag.18.1)
201 =BSP3/8"(pag.18.1)
102 =BSP1/4"(pag.18.2)
202 =BSP3/8"(pag.18.2)

MATERIALE CORPO / MATERIAL BODY
OMETTERE/OMIT
S = STEEL
A = ALLUMINUM

19.18 SVCP Valvola normalmente chiusa, pilotata SAE 08 / SAE 08 normally closed, piloted valve

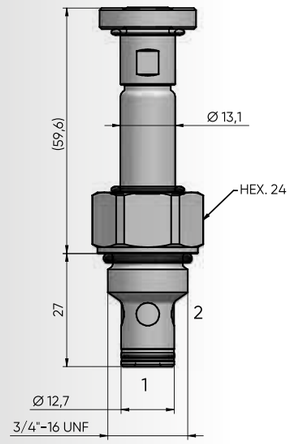

Quando la bobina è eccitata, l'otturatore si solleva e fa si che da 2 a 1 e da 1 a 2 ci sia passaggio libero. Quando la bobina è diseccitata, la TD3 agisce come valvola di ritegno in entrambe le direzioni.
When the coil is energized, the valve's poppets opens and allows free flow from 1 to 2 and from 2 to 1. When the coil is de-energized, the TD3 blocks flows in both directons.

Schema idraulico / Hydraulic scheme

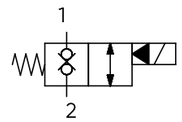

Bobina / Coil

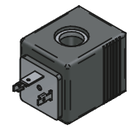

13-39
18 W

pag. 20.0

Prestazioni / Performance

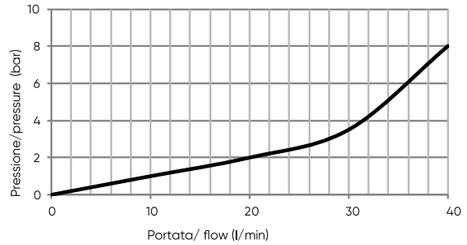

Caratteristiche tecniche / Technical features	
Pressione massima / Maximum pressure	350 bar (5075 psi)
Portata nominale / Nominal Flow	40 l/min (7,8 gpm)
Temperatura di esercizio / Operating temperature	-30 / +110 °C
Cavità / Cavity	C007
Trafilamento interno / Internal leakage	0,25 cm³/min @ 350 bar
Coppia / Torque	40-45 Nm
Peso / Weight	0,12 kg

Codice d'ordinazione / Ordering code

SVCP-S08-TD3-_-_-_____-_-_ _____

GUARNIZIONI / SEAL
N = NBR

REGOLAZIONE / REGULATION
0 = SENZA COMANDO MANUALE / NO MANUAL OVERRIDE
1 = VITE/SCREW

TENSIONE / VOLTAGE
000 = SENZA BOBINA / WITHOUT COIL
D12 = 12 VDC
D24 = 24 VDC
220 = 220 RAC

TIPO CONNETTORE /CONNECTOR TYPE
0 = SENZA BOBINE / WITHOUT COIL
C = CAVI / LEADS
D = DIN 43650 (STD)
G = DEUTSCH DT04-2P
A = AMP JUNIOR

DIMENSIONE CORPO/ SIZE BODY
OMETTERE/OMIT
100 =BSP1/4"(pag.18.7)
200 =BSP3/8"(pag.18.7)
101 =BSP1/4"(pag.18.1)
201 =BSP3/8"(pag.18.1)
102 =BSP1/4"(pag.18.2)
202 =BSP3/8"(pag.18.2)

MATERIALE CORPO / MATERIAL BODY
OMETTERE/OMIT
S = STEEL
A = ALLUMINUM

19.19 SVCP Valvola normalmente chiusa, pilotata SAE 10 / SAE 10 normally closed, piloted valve

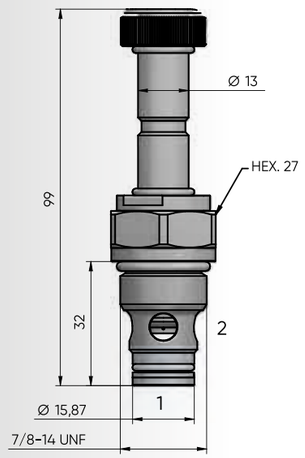

Schema idraulico / Hydraulic scheme

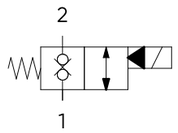

Bobina / Coil

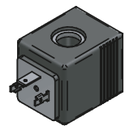

13-39
22 W

pag. 20.0

Quando la bobina è eccitata, l'otturatore si solleva e fa si che da 2 a 1 e da 1 a 2 ci sia passaggio libero.Quando la bobina è diseccitata, la TD3 agisce come valvola di ritegno in entrambe le direzioni.
When the coil is energized, the valve's poppets opens and allows free flow from 1 to 2 and from 2 to 1.When the coil is de-energized, the TD3 blocks flows in both directons.

Prestazioni / Performance

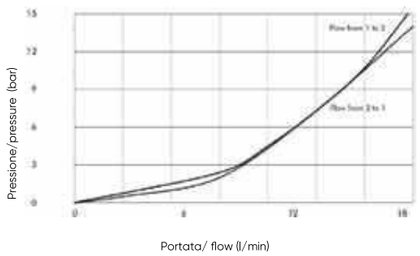

Caratteristiche tecniche / Technical features	
Pressione massima / Maximum pressure	**350 bar (5075 psi)**
Portata nominale / Nominal Flow	**70 l/min (18,6 gpm)**
Temperatura di esercizio / Operating temperature	**- 20°C / 80 °C**
Cavità / Cavity	**C035**
Trafilamento interno / Internal leakage	**0,5 cc/min**
Coppia / Torque	**40 Nm**
Peso / Weight	**0,19 Kg**

Codice d'ordinazione / Ordering code

SVCP-S10-TD3-_-_-_____-_-_ _____

GUARNIZIONI / SEAL
N = NBR

REGOLAZIONE / REGULATION
0 = SENZA COMANDO MANUALE / NO MANUAL OVERRIDE
1 = VITE / SCREW

TENSIONE / VOLTAGE
000 = SENZA BOBINA / WITHOUT COIL
D12 = 12 VDC
D24 = 24 VDC

TIPO CONNETTORE / CONNECTOR TYPE
0 = SENZA BOBINE / WITHOUT COIL
D = DIN 43650 (STD)
G = DEUTSCH DT04-2P
A = AMP JUNIOR

DIMENSIONE CORPO / SIZE BODY
OMETTERE/OMIT
200 =BSP3/8"(pag.18.2)
300 =BSP1/2"(pag.18.2)
401 =BSP3/4"(pag.18.7)
501 =BSP1"(pag.18.7)

MATERIALE CORPO / MATERIAL BODY
OMETTERE/OMIT
S = STEEL
A = ALLUMINUM

19.20 SVCP Valvola normalmente chiusa, pilotata SAE 12 / SAE 12 normally closed, piloted valve

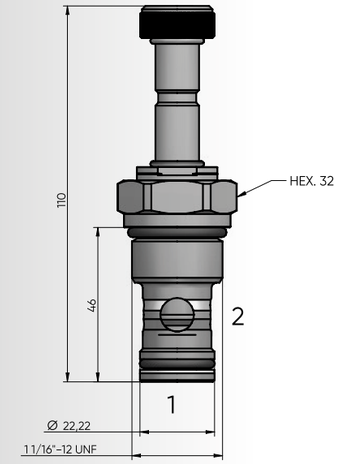

Schema idraulico / Hydraulic scheme

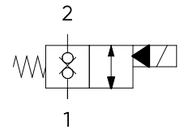

Bobina / Coil

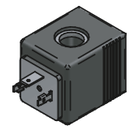

13-39
22 W

pag. 20.0

Quando la bobina è eccitata, l'otturatore si solleva e fa si che da 2 a 1 e da 1 a 2 ci sia passaggio libero. Quando la bobina è diseccitata, la TD3 agisce come valvola di ritegno in entrambe le direzioni.
When the coil is energized, the valve's poppets opens and allows free flow from 1 to 2 and from 2 to 1. When the coil is de-energized, the TD3 blocks flows in both directons.

Prestazioni / Performance

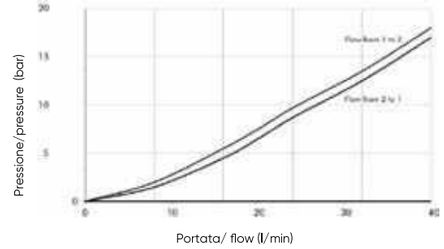

Caratteristiche tecniche / Technical features	
Pressione massima / Maximum pressure	**350 bar (5075 psi)**
Portata nominale / Nominal Flow	**150 l/min (39,62 gpm)**
Temperatura di esercizio / Operating temperature	**- 20°C / 80°C**
Cavità / Cavity	**C045**
Trafilamento interno / Internal leakage	**0,50 cc/min**
Coppia / Torque	**60 Nm**
Peso / Weight	**0,26 Kg**

Codice d'ordinazione / Ordering code

SVCP-S12-TD3-_-_-_____-_-_ _____

GUARNIZIONI / SEAL
N = NBR

REGOLAZIONE / REGULATION
0 = SENZA COMANDO MANUALE / NO MANUAL OVERRIDE
1 = VITE / SCREW

TENSIONE / VOLTAGE
000 = SENZA BOBINA / WITHOUT COIL
D12 = 12 VDC
D24 = 24 VDC

TIPO CONNETTORE / CONNECTOR TYPE
0 = SENZA BOBINE / WITHOUT COIL
D = DIN 43650 (STD)
G = DEUTSCH DT04-2P
A = AMP JUNIOR

DIMENSIONE CORPO / SIZE DIMENSION
OMETTERE/OMIT
300 =1/2"BSP(pag.18.2)
400 =3/4"BSP(pag.18.2)

MATERIALE CORPO / MATERIAL BODY
OMETTERE/OMIT
S = STEEL
A = ALLUMINUM

19.21 SVCD Valvola normalmente aperta, diretta SAE 08 / SAE 08 normally open, direct acting valve

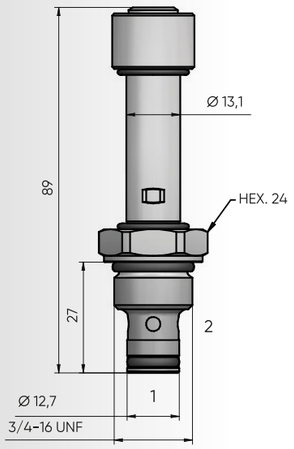

Schema idraulico / Hydraulic scheme

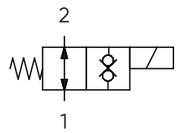

Bobina / Coil

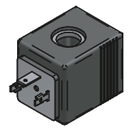

13-39
22 W

pag. 20.0

Quando la bobina è eccitata, la valvola blocca il passaggio in entrambe le direzioni. Quando la bobina è diseccitata, la SVCD consente il flusso libero sia da 2 a 1 che da 1 a 2.
When the coil is energized, blocks flows in both directions.
When the coil is de-energized, the SVCD allows flow from 2 to 1 and from 1 to 2.

Prestazioni / Performance

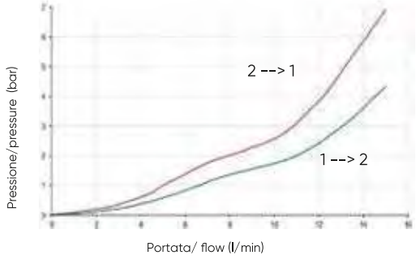

Caratteristiche tecniche / Technical features	
Pressione massima / Maximum pressure	**250 bar (3625 psi)**
Portata nominale / Nominal Flow	**15 l/min (3,9 gpm)**
Temperatura di esercizio / Operating temperature	**-30 / +110 °C**
Cavità / Cavity	**C007**
Trafilamento interno / Internal leakage	**0,25 cm³/min @ 250 bar**
Coppia / Torque	**45-50 Nm**
Peso / Weight	**0,12 kg**

Codice d'ordinazione / Ordering code

SVCD-S08-TD4-__-__-_____-__-_ _____

GUARNIZIONI / SEAL
N = NBR

REGOLAZIONE / REGULATION
0 = SENZA COMANDO MANUALE / NO MANUAL OVERRIDE
3 = PRESSIONE SU SPINA / PUSH PIN
4 = PRESSIONE SU BOTTONE / PUSH BOTTON
5 = BRUGOLA / ALLEN

TENSIONE / VOLTAGE
000 = SENZA BOBINA / WITHOUT COIL
D12 = 12 VDC
D24 = 24 VDC
220 = 220 RAC

TIPO CONNETTORE / CONNECTOR TYPE
0 = SENZA BOBINE / WITHOUT COIL
C = CAVI / LEADS
D = DIN 43650 (STD)
G = DEUTSCH DT04-2P
A = AMP JUNIOR

MATERIALE CORPO
MATERIAL BODY
OMETTERE/OMIT
S = STEEL
A = ALLUMINUM

DIMENSIONE CORPO/
SIZE BODY
OMETTERE/OMIT
100 =BSP1/4"(pag.18.7)
200 =BSP3/8"(pag.18.7)
101 =BSP1/4"(pag.18.1)
201 =BSP3/8"(pag.18.1)
102 =BSP1/4"(pag.18.2)
202 =BSP3/8"(pag.18.2)

19.22 SVCP Valvola normalmente aperta, pilotata SAE 08 / SAE 08 normally open, piloted valve

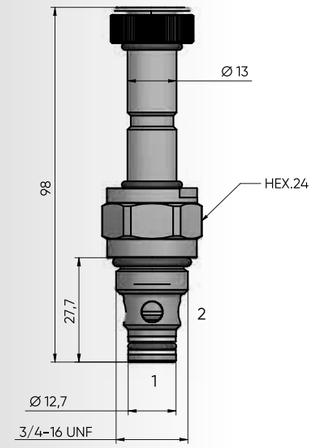

Schema idraulico / Hydraulic scheme

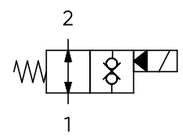

Bobina / Coil

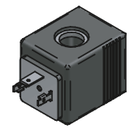

36-39
22 W

pag. 20.0

Quando la bobina è eccitata, la valvola blocca il passaggio in entrambe le direzioni. Quando la bobina è diseccitata, la SVCD consente il flusso libero sia da 2 a 1 che da 1 a 2.
When the coil is energized, blocks flows in both directions.
When the coil is de-energized, the SVCD allows flow from 2 to 1 and from 1 to 2.

Prestazioni / Performance

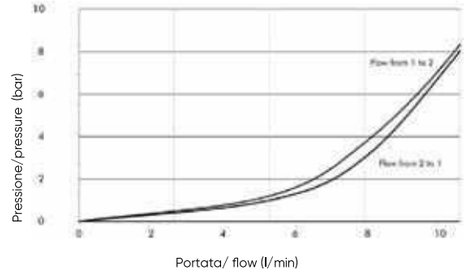

Caratteristiche tecniche / Technical features	
Pressione massima / Maximum pressure	**350 bar (5075 psi)**
Portata nominale / Nominal Flow	**40 l/min (10,6 gpm)**
Temperatura di esercizio / Operating temperature	**-20 / +80 °C**
Cavità / Cavity	**C007**
Trafilamento interno / Internal leakage	**0,5 cc/min**
Coppia / Torque	**30 Nm**
Peso / Weight	**0,16 kg**

Codice d'ordinazione / Ordering code

SVCP-S08-TD4-__-__-_____-__-_ _____

GUARNIZIONI / SEAL
N = NBR

REGOLAZIONE / REGULATION
0 = SENZA COMANDO MANUALE / NO MANUAL OVERRIDE
2 = SPINGI E GIRA / PUSH AND TWIST
4 = PRESSIONE SU BOTTONE / PUSH BOTTON

TENSIONE / VOLTAGE
000 = SENZA BOBINA / WITHOUT COIL
D12 = 12 VDC
D24 = 24 VDC
220 = 220 RAC

TIPO CONNETTORE / CONNECTOR TYPE
0 = SENZA BOBINE / WITHOUT COIL
C = CAVI / LEADS
D = DIN 43650 (STD)
G = DEUTSCH DT04-2P
A = AMP JUNIOR

MATERIALE CORPO /
MATERIAL BODY
OMETTERE/OMIT
S = STEEL
A = ALLUMINUM

DIMENSIONE CORPO/
SIZE BODY
OMETTERE/OMIT
100 =BSP1/4"(pag.18.7)
200 =BSP3/8"(pag.18.7)
101 =BSP1/4"(pag.18.1)
201 =BSP3/8"(pag.18.1)
102 =BSP1/4"(pag.18.2)
202 =BSP3/8"(pag.18.2)

19.23 SVCD Valvola normalmente aperta, pilotata SAE 10 / SAE 10 normally open, piloted valve

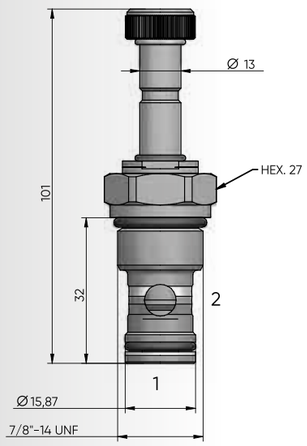

Schema idraulico / Hydraulic scheme

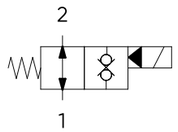

Bobina / Coil

13-39
22 W

pag. 20.0

Quando la bobina è eccitata, la valvola blocca il passaggio in entrambe le direzioni. Quando la bobina è diseccitata, la SVCD consente il flusso libero sia da 2 a 1 che da 1 a 2.
When the coil is energized, blocks flows in both directions.
When the coil is de-energized, the SVCD allows flow from 2 to 1 and from 1 to 2.

Caratteristiche tecniche / Technical features	
Pressione massima / Maximum pressure	350 bar (5075 psi)
Portata nominale / Nominal Flow	70 l/min (18,6 gpm)
Temperatura di esercizio / Operating temperature	- 20°C / +80°C
Cavità / Cavity	C035
Trafilamento interno / Internal leakage	0,5cc/min
Coppia / Torque	40 Nm
Peso / Weight	0,19 Kg

Prestazioni / Performance

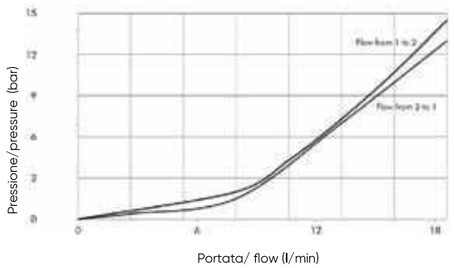

Codice d'ordinazione / Ordering code

SVCP-S10-TD4-__-__-_____-__-_ _____

GUARNIZIONI / SEAL
N = NBR

REGOLAZIONE / REGULATION
0 = SENZA COMANDO MANUALE / NO MANUAL OVERRIDE
2 = SPINGI E GIRA / PUSH AND TWIST
4 = PRESSIONE SU BOTTONE / PUSH BOTTON

TENSIONE / VOLTAGE
000 = SENZA BOBINA / WITHOUT COIL
D12 = 12 VDC
D24 = 24 VDC

TIPO CONNETTORE / CONNECTOR TYPE
0 = SENZA BOBINE / WITHOUT COIL
D = DIN 43650 (STD)
G = DEUTSCH DT04-2P
A = AMP JUNIOR

DIMENSIONE CORPO / SIZE BODY
OMETTERE/OMIT
200 =BSP3/8"(pag.18.2)
300 =BSP1/2"(pag.18.2)
301 =BSP1/2"(pag.18.7)
401 =BSP3/4"(pag.18.7)

MATERIALE CORPO / MATERIAL BODY
OMETTERE/OMIT
S = STEEL
A = ALLUMINUM

19.24 SVCP Valvola normalmente aperta, pilotata SAE 12 / SAE 12 normally open, piloted valve

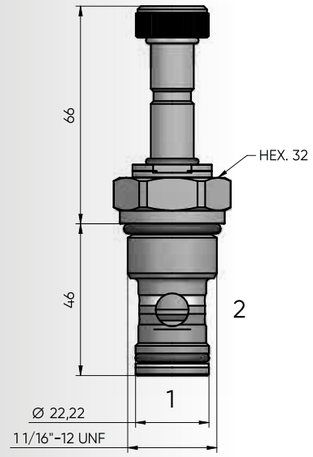

Schema idraulico / Hydraulic scheme

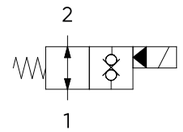

Bobina / Coil

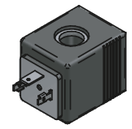

13-39
22 W

pag.20.0

Quando la bobina è eccitata, la valvola blocca il passaggio in entrambe le direzioni. Quando la bobina è diseccitata, la SVCP consente il flusso libero sia da 2 a 1 che da 1 a 2.
When the coil is energized, blocks flows in both directions.
When the coil is de-energized, the SVCP allows flow from 2 to 1 and from 1 to 2.

Caratteristiche tecniche / Technical features	
Pressione massima / Maximum pressure	350 bar (5075 psi)
Portata nominale / Nominal Flow	150 l/min (39,62 gpm)
Temperatura di esercizio / Operating temperature	-20 / +80 °C
Cavità / Cavity	C045
Trafilamento interno / Internal leakage	0,5 cc/min
Coppia / Torque	60 Nm
Peso / Weight	0,26 Kg

Prestazioni / Performance

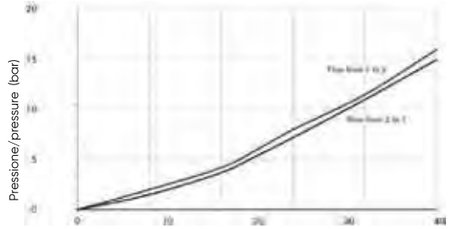

Codice d'ordinazione / Ordering code

SVCP-S12-TD4-__-__-_____-__-_ _____

GUARNIZIONI / SEAL
N = NBR

REGOLAZIONE / REGULATION
0 = SENZA COMANDO MANUALE / NO MANUAL OVERRIDE
2 = SPINGI E GIRA / PUSH AND TWIST
4 = PRESSIONE SU BOTTONE / PUSH BOTTON

TENSIONE / VOLTAGE
000 = SENZA BOBINA / WITHOUT COIL
D12 = 12 VDC
D24 = 24 VDC

TIPO CONNETTORE / CONNECTOR TYPE
0 = SENZA BOBINE / WITHOUT COIL
D = DIN 43650(STD)
G = DEUTSCH DT04-2P
A = AMP JUNIOR

DIMENSIONE CORPO / SIZE DIMENSION
OMETTERE/OMIT
300 =1/2"BSP(pag.18.2)
400 =3/4"BSP(pag.18.2)

MATERIALE CORPO / MATERIAL BODY
OMETTERE/OMIT
S = STEEL
A = ALLUMINUM

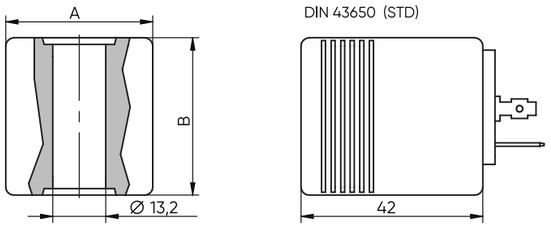

Tensione ammissibile / Voltage duty rating	**± 10%**
Funzionamento / Working duty rating	**ED 100%**
Temperatura ambiente / Working env. Temp.	**-30°C + 50 °C**
Classe isolamento / Heat insulation class	**CLASSE H (180°C)**

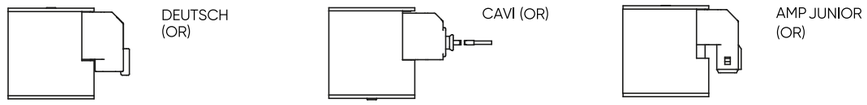

19-39

CL.	Tubo	Tens.	W/Va	A	B	Codice	Conn		Codice	Conn
H	13	12 Vdc	18	30	39	SH18133930D012D0	DIN 43650	STD	SH18133930D012G0	DEUTSCH
H	13	24 Vdc	18	30	39	SH18133930D024D0	DIN 43650	STD	SH18133930D024G0	DEUTSCH
H	13	110 Rac	19	30	39	SF19133930R11D0	DIN 43650	STD		
H	13	12 Vdc	18	30	39	SH18133930D012A0	AMPJ		SH18133930D012C0	LEADS
H	13	24 Vdc	18	30	39	SH18133930D024A0	AMPJ		SH18133930D024C0	LEADS
H	13	12 Vdc	22	36	39	SH20133936D012D0	DIN 43650	STD	SH20133936D012G0	DEUTSCH
H	13	24 Vdc	22	36	39	SH20133936D024D0	DIN 43650	STD	SH20133936D024G0	DEUTSCH
H	13	220 Rac	22	36	39	SH20133936D012D0	DIN 43650	STD		
H	13	12 Vdc	22	36	39	SH20133936D012A0	AMPJ		SH20133936D012C0	LEADS
H	13	24 Vdc	22	36	39	SH20133936D024A0	AMPJ		SH20133936D024C0	LEADS

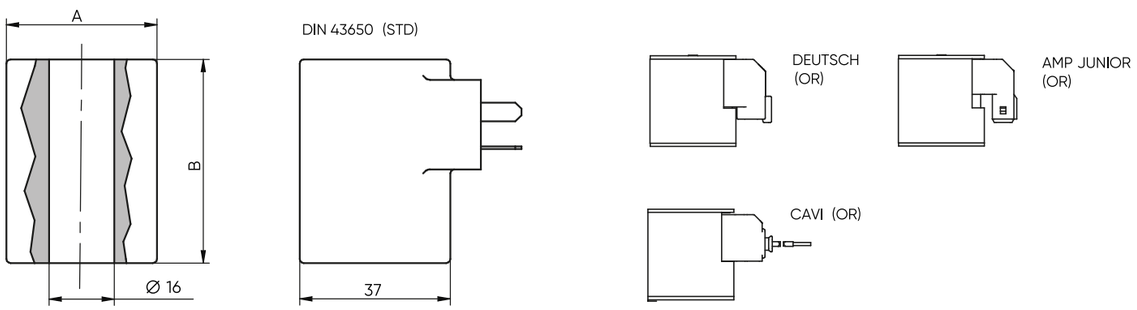

16-50

CL.	Tubo	Tens.	W/Va	A	B	Codice	Conn		Codice	Conn
H	16	12 Vdc	26	37	50	SH26165037D012D0	DIN 43650	STD	SH26165037D012G0	DEUTSCH
H	16	24 Vdc	26	37	50	SH26165037D024D0	DIN 43650	STD	SH26165037D024G0	DEUTSCH
H	16	12 Vdc	26	37	50	SH26165037D012A0	AMPJ		SH26165037D012C0	LEADS
H	16	24 Vdc	26	37	50	SH26165037D024A0	AMPJ		SH26165037D024C0	LEADS

Circuiti integrati customizzati
Customized integrated circuits

Blocco controllo discesa / Special manifold for platform movement

RECOMMENDED

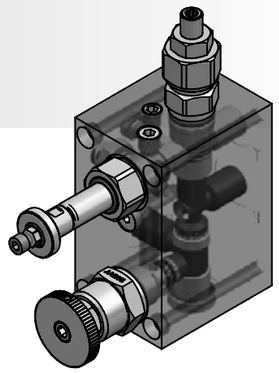

Schema idraulico / Hydraulic scheme

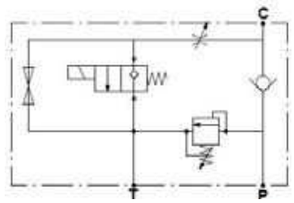

Pressione massima / Maximum pressure	Portata nominale / Nominal Flow	Temperatura di esercizio / Operating temperature
250 bar	40 l/min	-30 + 100 °C

Blocco regolatore di flusso compensato a comando proporzionale / Flow regulator compensated manifold with proportional control

RECOMMENDED

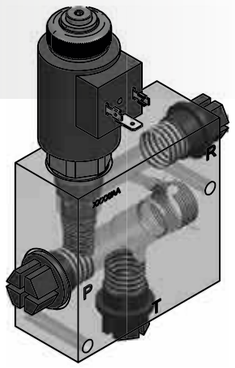

Schema idraulico / Hydraulic scheme

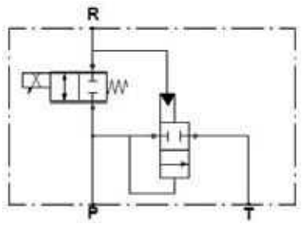

Pressione massima / Maximum pressure	Portata nominale / Nominal Flow	Temperatura di esercizio / Operating temperature
250 bar	70 l/min	-30 + 100 °C

Blocco fan drive / Fan drive manifold

RECOMMENDED

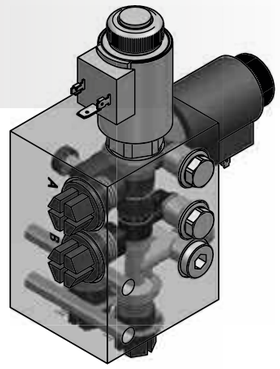

Schema idraulico / Hydraulic scheme

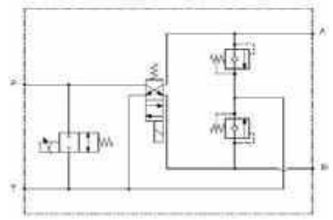

Pressione massima / Maximum pressure	Portata nominale / Nominal Flow	Temperatura di esercizio / Operating temperature
250 bar	20 l/min	-30 + 100 °C

Blocco trincia / Special manifold for front mulcher

RECOMMENDED

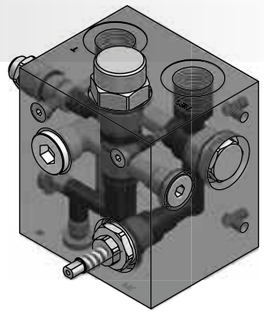

Schema idraulico / Hydraulic scheme

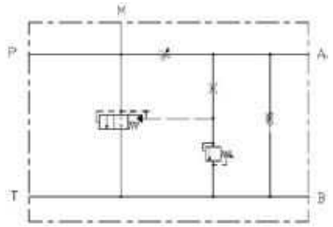

Pressione massima / Maximum pressure	Portata nominale / Nominal Flow	Temperatura di esercizio / Operating temperature
250 bar	120 l/min	-30 + 100 °C

Cavità
Cavities

C008

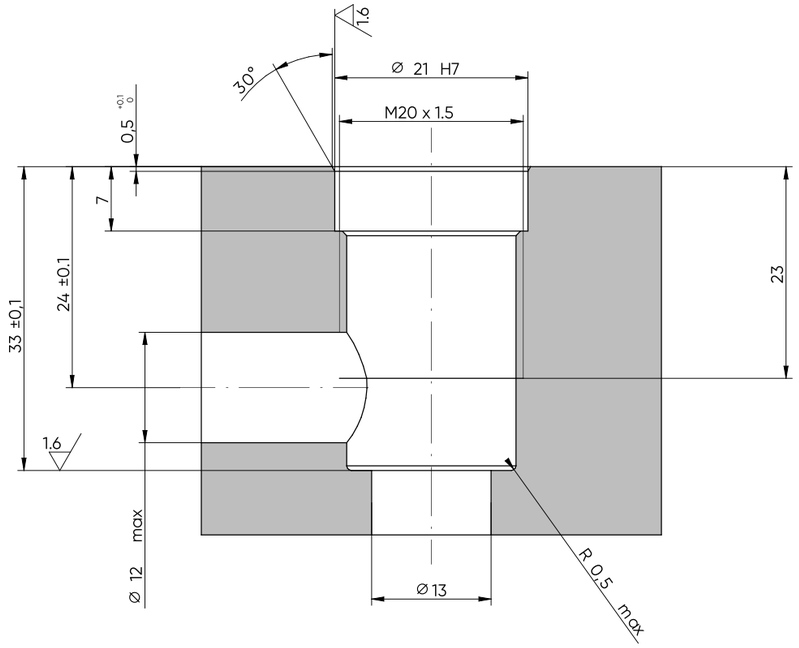

C002

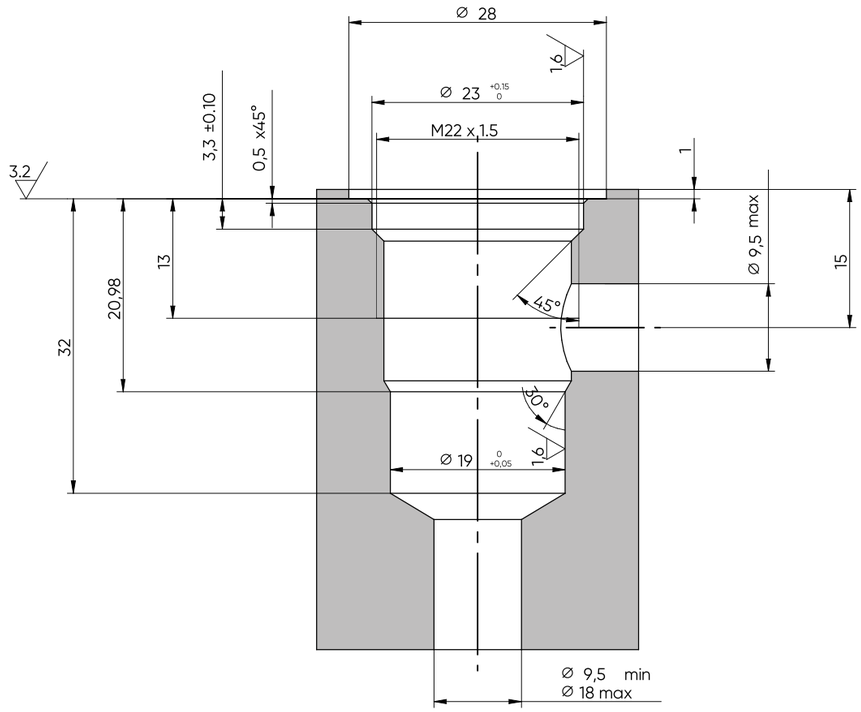

C019

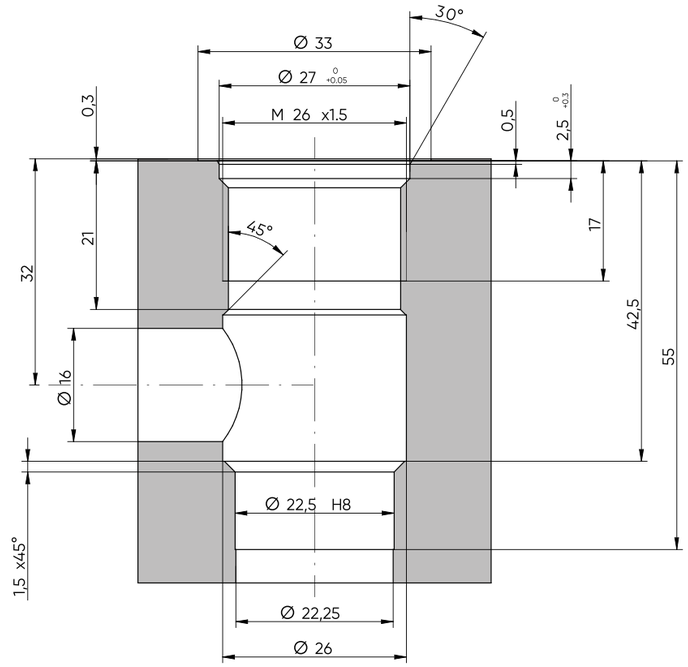

C025

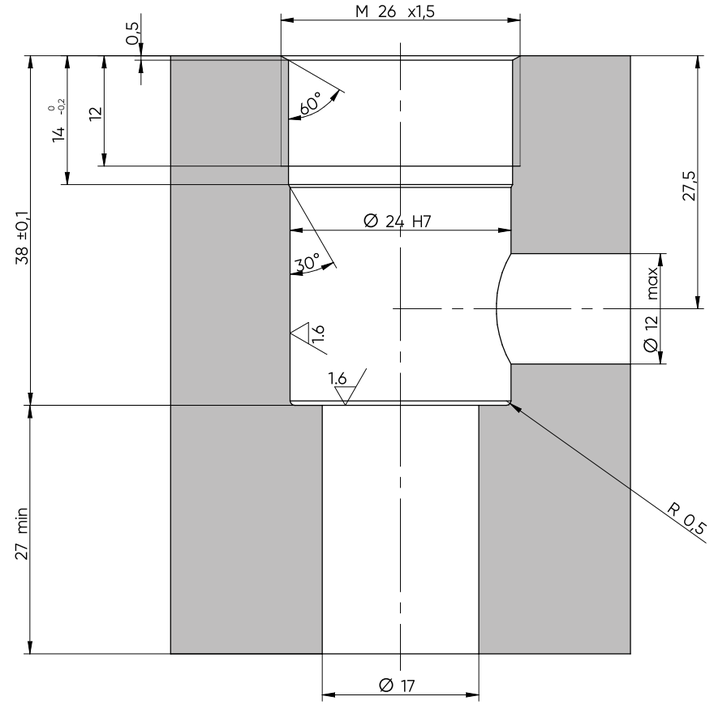

C007

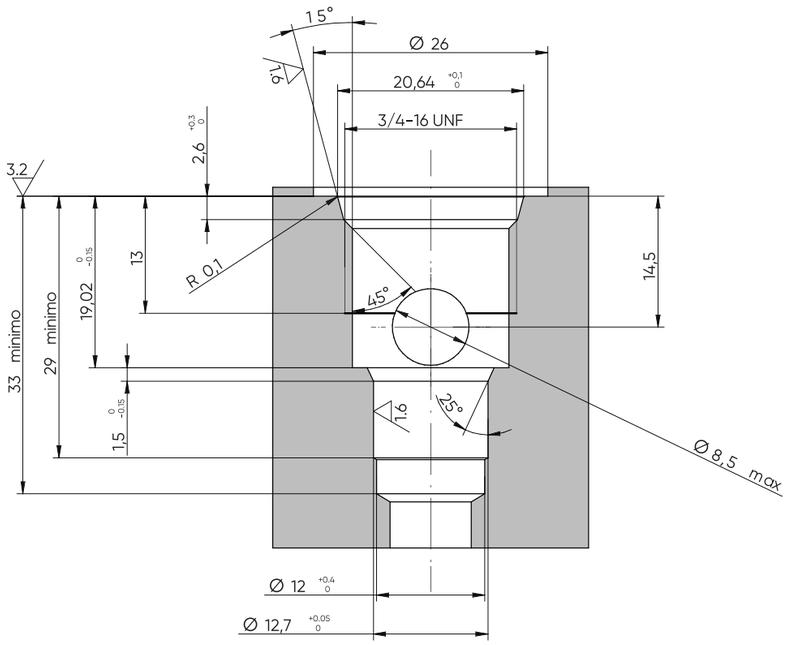

C012

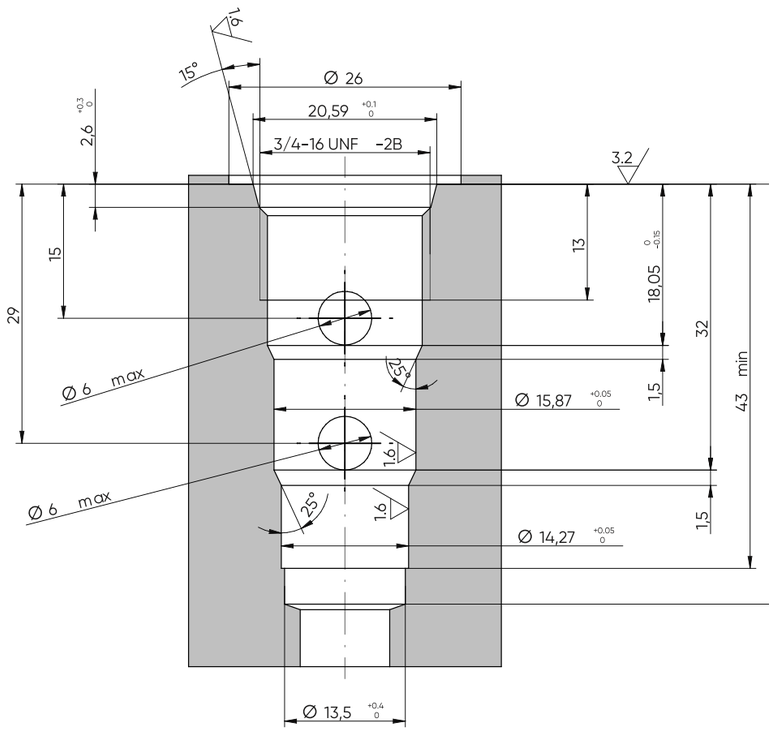

C038

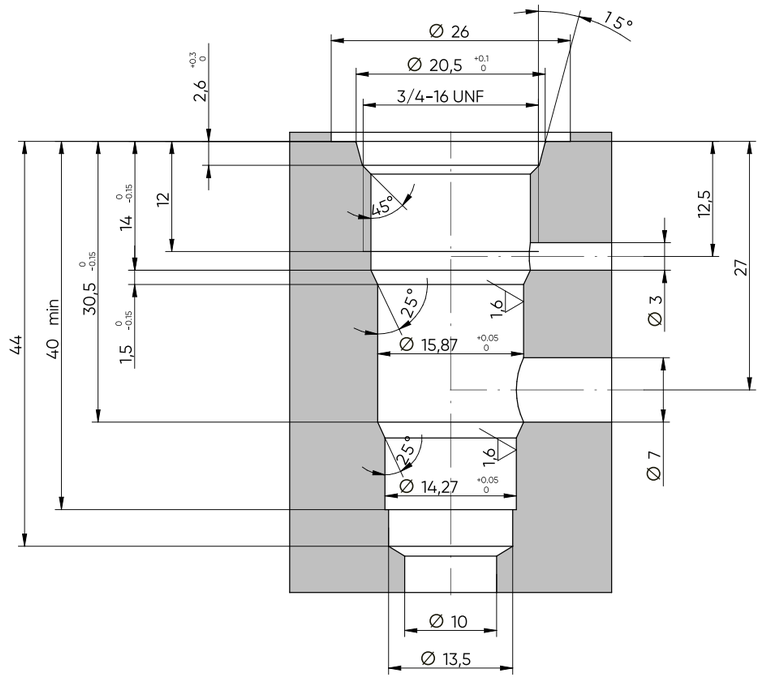

C001

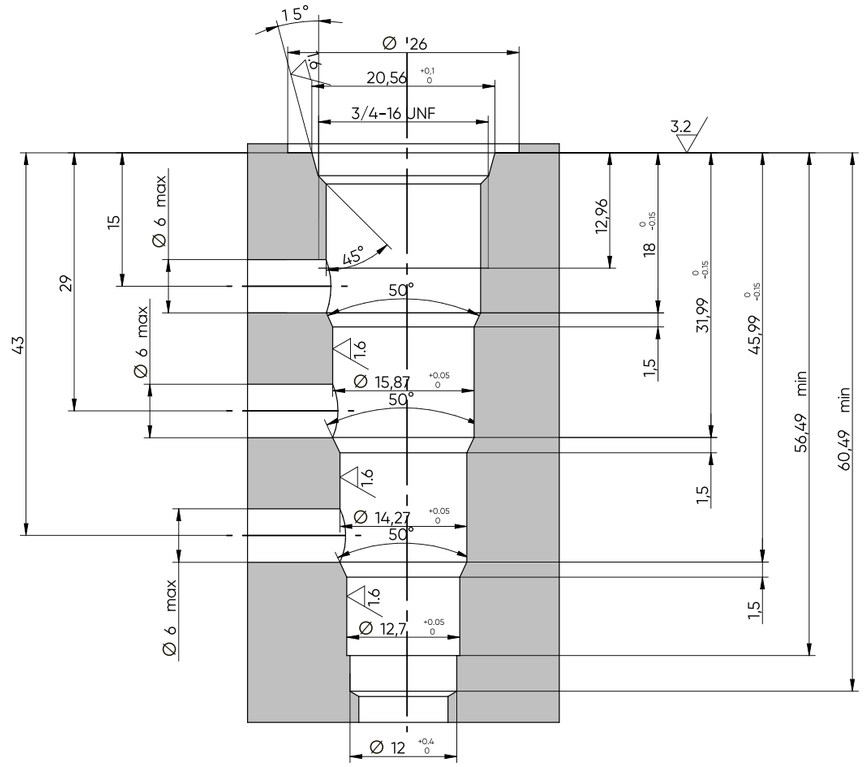

C035

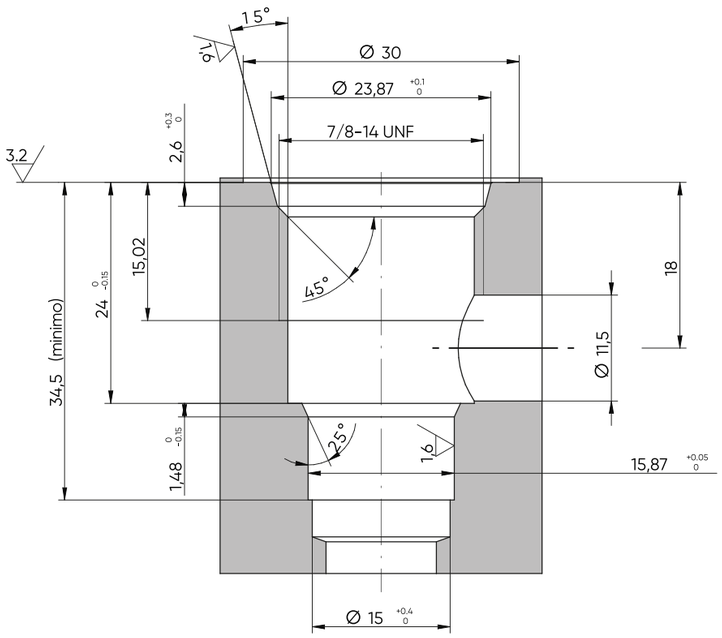

C021

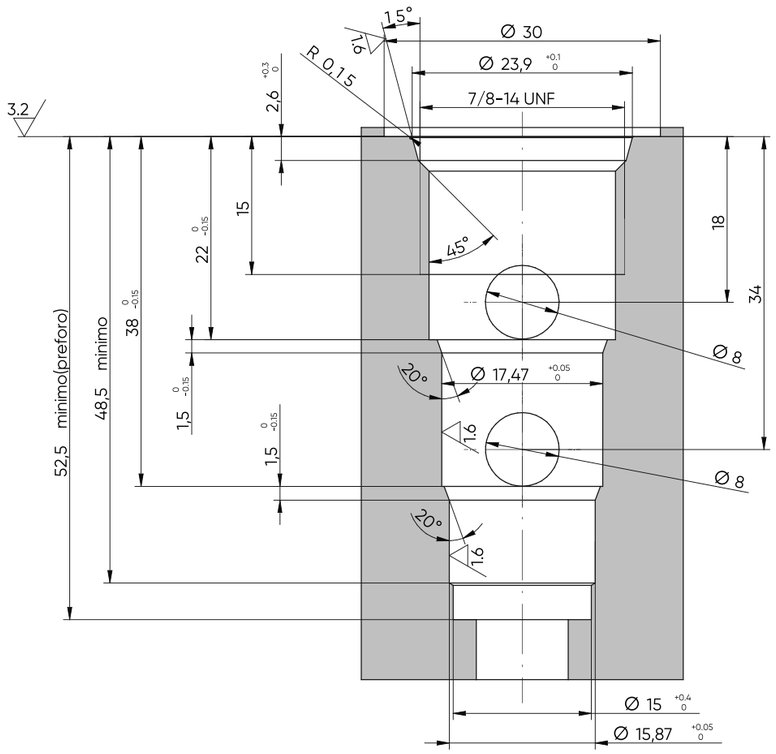

C037

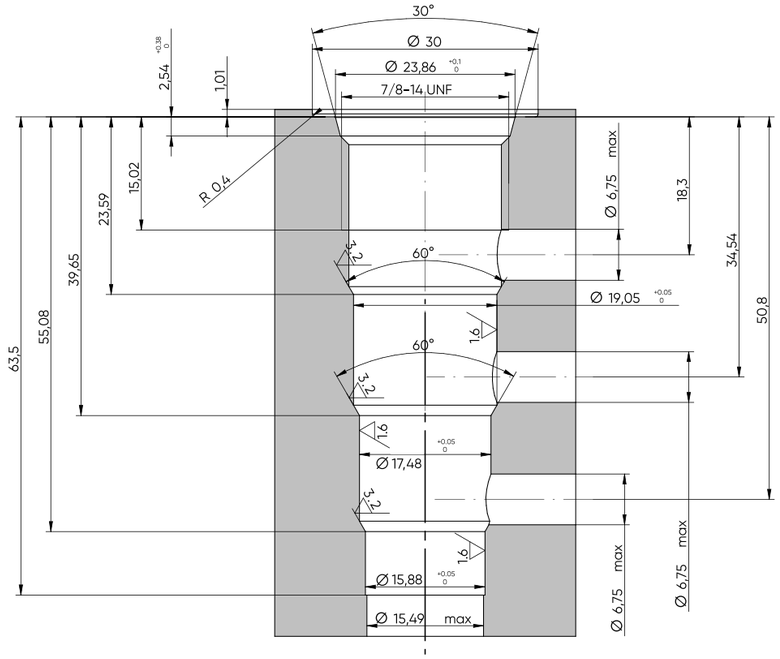

C045

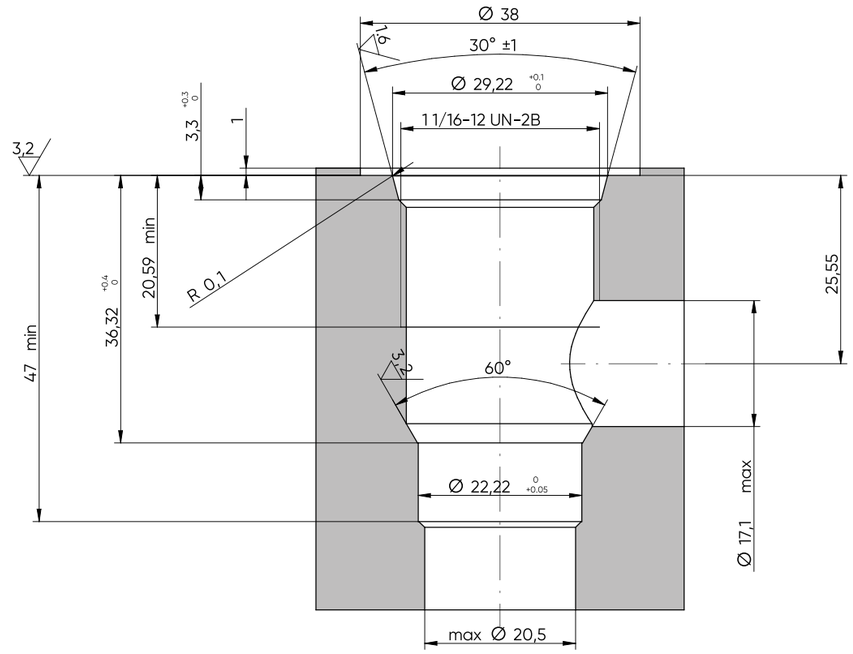

C018

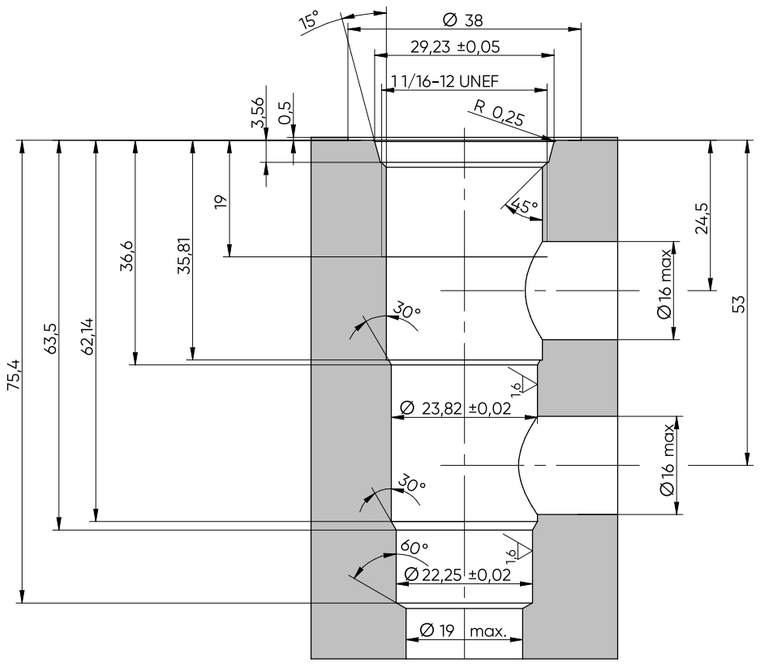

C067

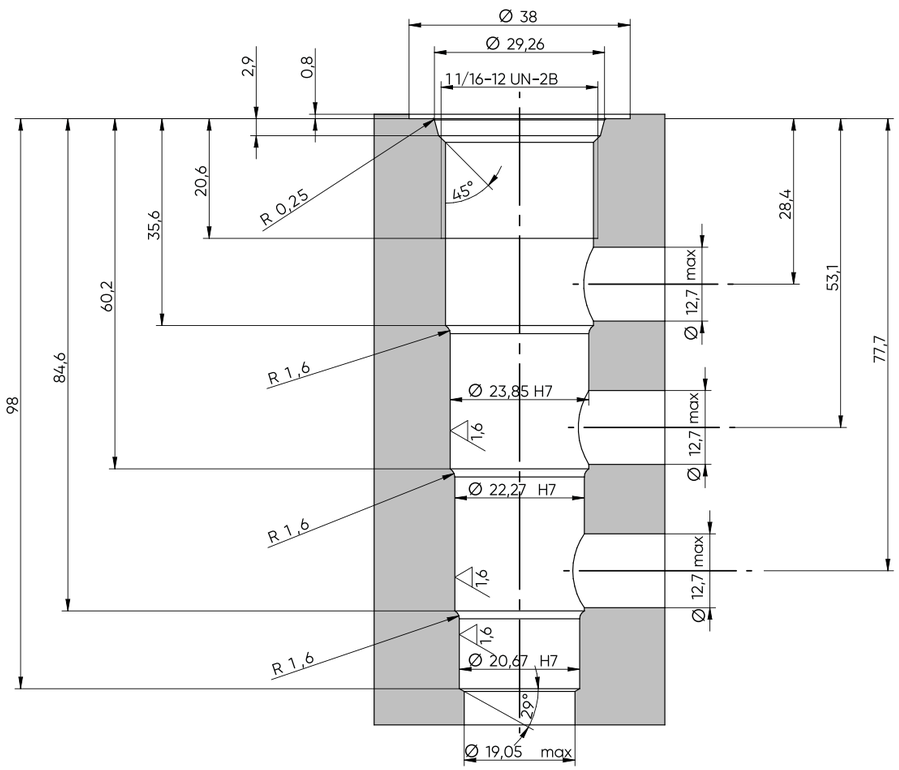

C023

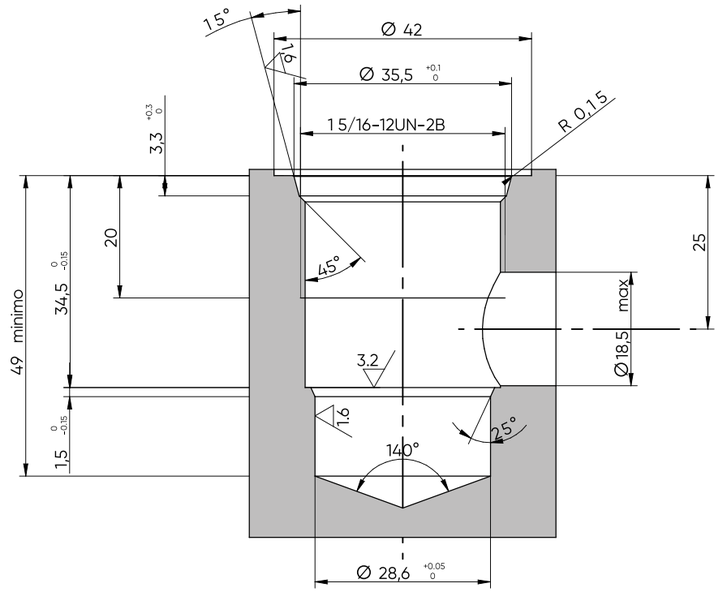

C056

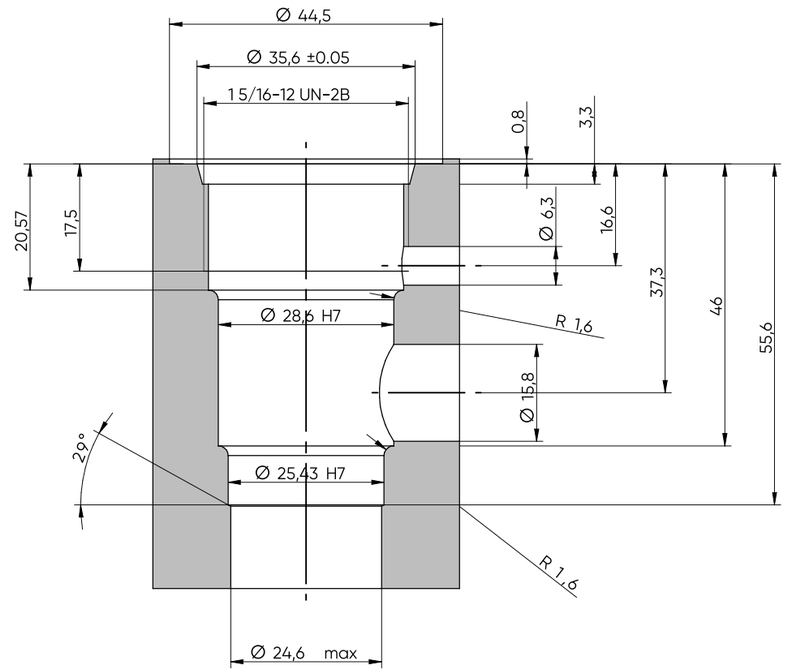

C068

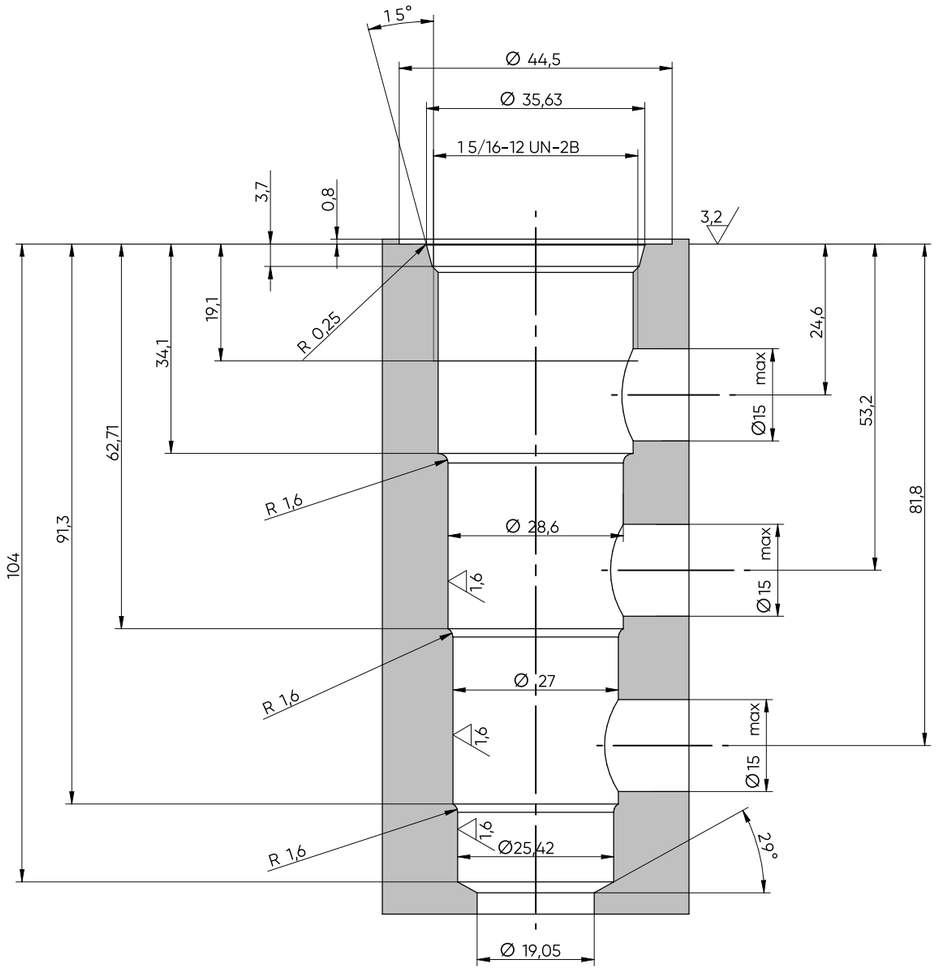

BSP 1/8G

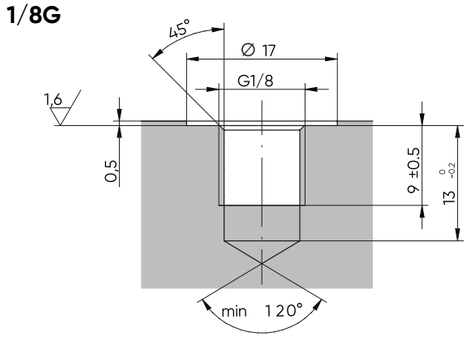

BSP 1/4G

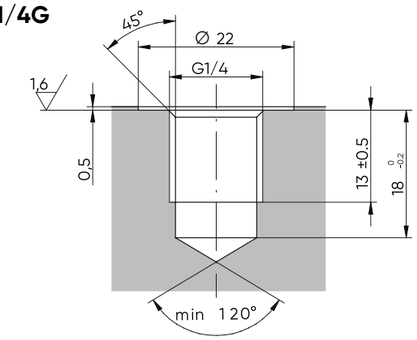

BSP 3/8G

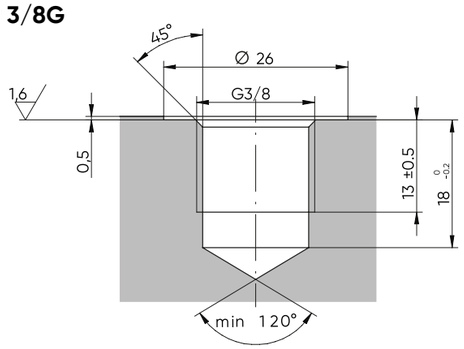

BSP 1/2G

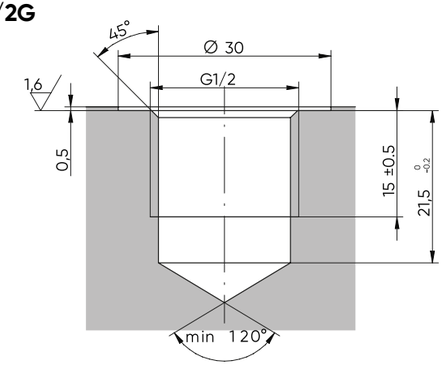

BSP 3/4G

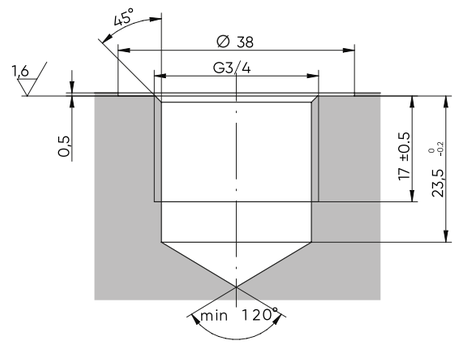

BSP 1G

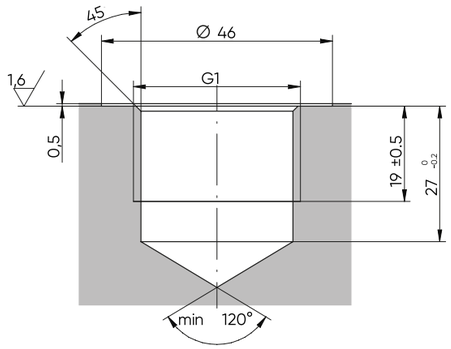

BSP 1.1/4G

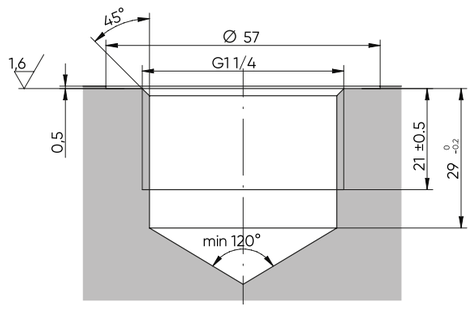

BSP 1.1/2G

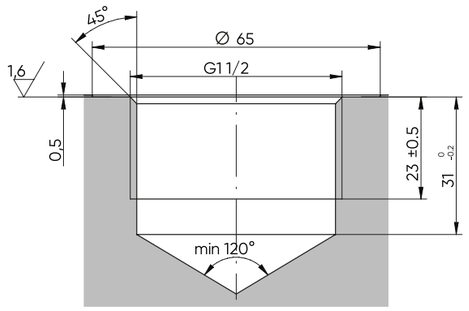

Note /
Notes

ITA

1. Oleodinamica 2MP S.r.l. si riserva il diritto di cessare la produzione o di variare le caratteristiche tecniche e dimensionali di tutti i prodotti in ogni momento, senza nessun preavviso e senza alcun obbligo.

2. Il presente catalogo annulla e sostituisce i precedenti.

3. É fatto espresso divieto di qualunque riproduzione parziale o totale del presente catalogo.

4. Tutti i diritti sono riservati.

ENG

1. Oleodinamica 2MP S.r.l. reserves the right to cease production or change the technical and dimensional characteristics of all products at any time, without prior notice and without obligation.

2. This catalogue cancels and replaces the previous ones.

3. Any partial or total reproduction of this catalogue is expressly prohibited.

4. All rights are reserved.

Via Copernico 12c/12d
29027 Casoni di Gariga - Podenzano (PC) Italy
Tel. +39 0523 523231
Tel. +39 0523 524509
oleodinamica2mp@oleodinamica2mp.it

groupmarchesini.com

Scan me for website